Genoud®

La Legítima Tapa Azul

AUTOPARTES ELECTRICAS
2016

CATALOGOMAYO.indd 1 20/8/09 14:30:02

Guía de Aplicaciones — Página 04

Cuadro General — Página 04
Aplication Guide

Línea de Tapas para Distribuidor — Página 09

Conjuntos y Prolongadores — Página 11

Contratapas de Distribuidor — Página 10
Insulation Cover

Tapas de Distribuidor — Página 11
Distributor Caps

Rotores de Distribuidor — Página 33
Rotors

Línea de Captores, Platinos y Condensadores — Página 49

Captores para Distribuidor — Página 50
Distributor Pick ups

Platinos para Distribuidor — Página 55
Contact Sets

Bombas Lavaparabrisas — Página 59

Conjuntos de Cables para Bujías 8mm — Página 63
Ignition cable original sets 8 mm

Conjuntos de Cables para competición 9mm — Página 109
Ignition cable racing sets 9 mm

Genoud Guía de Aplicaciones - Application Guide

MODELOS	TAPAS	ROTORES	CONTRA TAPAS	CAPTOR PLATINO	CONDEN-SADORES	CABLES	DISTRIBUIDOR
RENAULT							
R4L - F - R6 - R12 - GORDINI	DG 1005	GR 05	DG 1000	832	851	10020/25	ARGELITE
R6 - R9 - R11 - R12 - R18 TRAFIC 1.4 - 1.6 - 86/	DG 1006	GR 06	DG 1000	832	851	10030/45/55/ 10070/110	ARGELITE
R4L - R6 - R12 (A CASSETTE)	DG 1007	GR 07	---	827	851	10020/25	BUFALO/SEV
R18 - R21 - FUEGO 2000	DG 1008	GR 08	---	500	---	10075/100	ARGELITE
R9 - R11 - R18 - TRAFIC 1.6	DG 1009	GR 09	---	501	---	10030/35/ 10045/46/110	ARGELITE
JEEP IKA – BERGANTIN	DG 1010	GR 121	DG 990	800/801	850	10005	AUTO-LITE
R9 - R11 - R12 - R18 - R19 RN TRAFIC 1.6 92/	DG 1012	GR 06	DG 912	502	---	10035/36/46 10060/80/110	ARGELITE
WILLYS JEEP - CAMION	DG 1014	GR 76	---	800/801	850	---	AUTO-LITE
ESTANCIERA - KAISER - RAMBLER	DG 1015	GR 117	---	800/801	850	10010	AUTO-LITE
HUDSON - STUDEBAKER 33/47	DG 1016	GR 99	---	---	---	---	AUTO-LITE
TORINO ENC. ELECT. 78/82	DG 1018	GR 08	---	501	---	10015	ARGELITE
R19 RN, RT, COUPE 1.7i - 1.8i	DG 1019	GR 119	DG 919	---	---	10090/95	DUCELLIER
TORINO	DG 1020	GR 20	DG 990	802/803	850	10015	PRESTO-LITE
R18 - R21 - FUEGO 2.0 - 2.2	DG 1021	GR 21	---	517	---	10075/100	INDIEL
R9 - R19 - TWINGO - TRAFIC	DG 1050	GR 130	DG 950	---	---	10040/85/115	BOSCH
R21 - NEVADA	DG 1060	GR 60	DG 960	---	---	10100/105	DUCELLIER
R21 - NEVADA - ALIZE INY	DG 1065	GR 60	DG 960	---	---	10100/105	DUCELLIER
R9 - R11 T - TWINGO - R19 RN	DG 1075	GR 35/60	DG 960	---	---	10040/65/85/130	DUCELLIER
CLIO RL - RT INY.	DG 1080	GR 80	DG 900	---	---	10140/146	DUCELLIER
R21 - ALIZE INY 2.0, 2.2 TRAFIC	MG 2025	GR 135/140 SR 225/235	DG 925 930/935	520/521 522/523	---	10100/105/120 10125/126	MARELLI
R9 - R11 - R19 RN - TRAFIC 1.6, 2.0	MG 2035	GR 135/140 SR 225/235	DG 925 930/935	520/521 522/523	---	10035/40/60/65 10080/85/110/115 116/120/125/126	MARELLI
IKA TORNADO 4 CIL	RG 3010	GR 20	DG 990	800/801	850	10005	DELCOREMY
R9 - R11 - R19 RN - TRAFIC 1.6	FG 4050	GR 50 SR 150	---	517	---	10035/40/46 10060/65/80/85 10110/115/116	INDIEL
R25 2.8, INY T - SAFRANE	7005	6005	---	---	---	10106/107	BOSCH
R25 V6i - R30 S - TS	7020	6015	---	504	---	10106/107/108	BOSCH
LAGUNA 1.8, 2.0 RN - RT	7095	GR 119	---	---	---	10165/170	DUCELLIER
CLIO 1.8, 2.0 WILLIAMS - R 19	7100	GR 80	DG 900	---	---	10095/146/147	DUCELLIER
CLIO 1.2, 1.4 - R19 ENERGY	7135	6065	---	---	---	10140-146	MARELLI
PEUGEOT							
403 - 404 - 504	DG 1005	GR 05	DG 1000	832	851	11005/20	ARGELITE
404 - 504 - 505	DG 1006	GR 06	DG 1000	832	851	11005/10/20	ARGELITE
403 - 404 - 504	DG 1007	GR 07	---	827	851	10005/20	BUFALO/SEV
504 - 505 2.0, 2.2	DG 1008	GR 08	---	500	---	11010/15/20/21	ARGELITE
504 - 505 2.0	DG 1009	GR 08	---	501	---	11010/11 11012/20/30	ARGELITE
504 - 505 2.0, 2.2	DG 1021	GR 21	---	517	---	11010/11/12/20	INDIEL
403 - 404 - 504 - 505	DG 1035	GR 35/60 6045	DG 960	828	851	11010/11/12 11020/40/41	DUCELLIER
504 - 505 - GAMMA	DG 1060	GR 60 6045	DG 960	830	851	11020/30 11040/41/50	DUCELLIER
205 – 405	DG 1070	SR 405	DG 900	507/ 516	---	11055/80/81 11082/83	DUCELLIER
505 - GAMMA - 505 INY	DG 1075	GR 35/60 6045	DG 960	507	---	11010/12/20/30 11040/41/50	DUCELLIER
504 - 505	MG 2020	GR 125	---	821	853	11010/11/12 11020/40/41	GAREF/MARELLI
504 - 505 GAMMA INY 2.0, 2.2	MG 2021	SR 126	---	519/ 524	---	11010/11/12/20 11021/30/40/41	GAREF/MARELLI
504 – 505 GAMMA INY 2.0, 2.2	MG 2025	GR 135/140 SR 225/235	DG 925 930/935	520/521 522/523	---	11010/11/12/20 11021/30/40/41	MARELLI

CATALOGOMAYO.indd 4 20/8/09 14:30:18

MODELOS	TAPAS	ROTORES	CONTRA TAPAS	CAPTOR PLATINO	CONDEN-SADORES	CABLES	DISTRIBUIDOR
PEUGEOT							
504 – 505	FG 4050	GR 50 SR 150	---	517	---	11010/11/12/20 11021/30/40/41	INDIEL
605 3.0i 24V	7015	6005	---	---	---	11075	BOSCH
604 V6	7020	6015	---	504	---		BOSCH
106 – 205 – 309 – 405	7025	6020 – SR 165	---	506	---	11080/81/82/83	BOSCH
205 – 305 – 309 – 405	7030	6020 – SR 165	---	503	---	11085	BOSCH
405 Mi 16	7105	6050	---	---	---	11061	DUCELLIER
Ford							
FALCON 70/78	DG 1020	GR 20/07	DG 990	802/803	850 852	12025	PRESTO-LITE/ BUFALO
TAUNUS 53/62	DG 1036	GR 45/55	---	835	852	---	BOSCH
ESCORT 1.6, 1.8	DG 1050	GR 55 155/160	DG 950	508/509	---	12050	TRIA/BOSCH
ESCORT 1.6, 1.8	DG 1055	GR 55 155/160	DG 950	508/509	---	12051 12055	TRIA/BOSCH
ESCORT - ORION - GALAXY	DG 1056	SR 155 160/165	DG 950	510/511	---	12055/60/61/65 12070/71/75/76 12080/81/82/83	TRIA/BOSCH
FORD A - B 28/32	FG 4004/4005	GR 71	---	---	852	---	Fo. Mo.Co.
SEDAN - CAMION 32/36	FG 4006 4008/4009	---	---	824	850 852	---	Fo. Mo.Co.
SEDAN - CAMION 37/41	FG 4007 4008/4009	---	---	824	850 852	---	Fo. Mo.Co.
FALCON CAR. FLOTANTE 65/75	FG 4010	GR 103	---	825	850	12025	Fo. Mo.Co.
F100 CAR. FLOTANTE 68/78	FG 4015	GR 100	---	826	850	12030/35	Fo. Mo.Co.
PICK UP - CAMION V8 45/48	FG 4016	GR 81	---	824	850	---	Fo. Mo.Co.
FALCON CARBON FIJO 60/67	FG 4020	GR 91	---	825	850	12025	Fo. Mo.Co.
PICK UP - CAMION V8 49/57	FG 4021	GR 91	---	824	850	---	Fo. Mo.Co.
F100 CARBON FIJO 58/67	FG 4025	GR 97	---	826	850	12030	Fo. Mo.Co.
PICK UP V8 42/44 ARAÑA	FG 4026	GR 87	---	824	850	---	Fo. Mo.Co.
TAUNUS	FG 4035	GR 107	---	835	852	12005	MOTORCRAFT
DI TELLA - MG - AUSTIN	FG 4036	GR 51	---	835	852	---	LUCAS
TAUNUS - SIERRA - FALCON	FG 4040	GR 40	---	835/836	852	12005/10/45	INDIEL
F100 FALCON	FG 4045	GR 40	---	835/836	850	12025/85	INDIEL
F100 FALCON	FG 4046/47	GR 46	---	---	---	12040	MOTORCRAFT
F100 PICK UP	FG 4048 FG 4049	GR 48	---	---	---	12036/135 12150/155	MOTORCRAFT
ESCORT 1.6 - SIERRA SX	FG 4050	GR 50/SR 150	---	517	---	12015/20/50	INDIEL
GRANADA 2.3, 2.8i V6	7010	6010	---	804/505	850	12110/115	BOSCH
PICK UP 4.9i - GRANADA 2.4, 2.9	7115	6055	---	---	---	12090/116	MOTORCRAFT
CHEVROLET							
CHEVY - PICK UP - 400	DG 1020	GR 20	DG 990	802/803	850	13010/20	PRESTO-LITE
CHEVETTE	DG 1050	GR 45/55 SR 155/160	DG 950	804	850	13005	BOSCH/TRIA
CORSA	RG 3005	SR 170	---	518	---	13045	LUCAS
CHEVROLET 4 27/38	RG 3007	GR 98	---	809	850	---	DELCO-REMY
CHEVROLET 6 29/34	RG 3008	GR 98	---	809	850	---	DELCO-REMY
PICK UP 33/52	RG 3011	GR 92	---	809	850	---	DELCO-REMY
PICK UP 58/63	RG 3012	GR 143	---	813	850	13018	DELCO-REMY
PICK UP, VERANEIO	RG 3015	GR 55 SR 155/160	DG 950	505/ 510/511	---	13025/26 13027	BOSCH
MONZA - KADET - IPANEMA - SUP	RG 3025	GR 65	---	---	---	13035	DELCO-REMY
MONZA - KADET IPANEMA - SUP - CORSA	RG 3030	SR 155 160/165	DG 950	505/508 509/510/511	---	13030/ 13040	BOSCH

CATALOGOMAYO.indd 5 20/8/09 14:30:23

Genoud Guía de Aplicaciones - Application Guide

MODELOS	TAPAS	ROTORES	CONTRA TAPAS	CAPTOR PLATINO	CONDEN-SADORES	CABLES	DISTRIBUIDOR
CHEVROLET							
MONZA - KADET - IPANEMA	RG 3035	SR 155	DG 950	505/508	---	13031/45	BOSCH
SUPREMA - CORSA		160/165		509/510/511			
PICK UP - LUMINA 3.1, 3.8 - GM	RG 3040	GR 210	---	---	---	13095/100	DELCO-REMY
PICK UP BLAZER V6 LT	RG 3045	GR 75	---	---	---	13076	DELCO-REMY
PICK UP LUV	NG 5003	GR 101	---	---	---	13060	DELCO-REMY
FIAT							
DUNA - UNO - SPAZIO	DG 1009	GR 08	---	501	---	14050/75/90/100	ARGELITE
VIVACE 1.4, 1.6							
600 - 750 S - R	MG 2005	GR 205	---	820	853	14030	GAREF/MARELLI
1100 - 1200 - 1400	MG 2006	GR 56	---	---	853	---	MARELLI
1500 - 1600	MG 2010	GR 59	---	811	853	14035	GAREF/MARELLI
128	MG 2015	GR 62	---	822/823	853	14010/15	GAREF/MARELLI
DUNA - REGATTA - UNO - 125	MG 2020	GR 125	---	821	853	14005/20/25/40	GAREF/MARELLI
128 SE - 133 - 147						14045/60/65/85/95	
125 - 128 SE - DUNA	MG 2021	SR 126	---	519/524	---	14005/20/25/40	GAREF/MARELLI
REGATTA - UNO						14045/60/65/85/95	
REGATTA - TEMPRA	MG 2025	GR 135/140	DG 925	520/521	---	14070/80/83/86	MARELLI
UNO 70´S - TIPO		SR 225/235	930/935	522/523	---	14088/104/55	
DUNA - 147 - ELBA - UNO	MG 2030	GR 130	DG 950	503/505	---	14091/96	BOSCH
		SR 220/230				14097/98	
DUNA - UNO - VIVACE	MG 2035	GR 135/140	DG 925	520/521	---	14050/55/75/86	MARELLI
SPAZIO - REGATTA - TIPO		SR 225/235	930/935	522/523	---	14087/90/100/104	
DUNA - UNO - SPAZIO	FG 4050	GR 50	---	517		14050/75	INDIEL
REGATTA - TIPO		SR 150			---	14090/100	
DUNA - 147 - UNO - ELBA	DG 1050	GR 55/SR 155	DG 950	508/509		14091/96	BOSCH
		SR 160/165			---	14097/98	
DUNA - TIPO - UNO	7130	SR 140/6065	---	520/521		14089	MARELLI
		GR 130/135		522/523			
Volkswagen							
DODGE - VALIANT II, III, IV	DG 1020	GR 20	DG 990	802/803	850	15010	PRESTO-LITE
DODGE - VALIANT II, III, IV	DG 1025	GR 25	---	812	850	15010	TRIA
POLARA							
DODGE 1500	DG 1030	GR 25	---	812	850	15005	TRIA
DODGE 1500, 1800 - KOMBI	DG 1040	GR 25	---	812	850	15005/20/25	TRIA
DODGE - CHRYSLER - DESOTO	DG 1017	GR 105	---	802/803	850	---	AUTO-LITE
DODGE V8 GTX	DG 1026	GR 25	---	812	850	15015	TRIA
ESCARABAJO	DG 1036	GR 44/45	---	804	850	15020	BOSCH
GACEL - KOMBI	DG 1045	GR 44/45	---	804	850	15025/30	BOSCH-TRIA
DODGE - GOL - GACEL	DG 1050	GR 45/55	DG 950	804/806	850	15025/30/36	BOSCH-TRIA
SAVERIO				508/509		15045	
CARAT - GACEL - GOL - SENDA	DG 1055	GR 55/	DG 950	508/509	---	15035/40/55	BOSCH-TRIA
		SR 155/160					
GOL - GOLF - POINTER	DG 1056	SR 155	DG 950	510/511	---	15040/55/60/61/	BOSCH
POLO - SENDA		160/165				15065/66/67/70	
						15075/80/85/95	
GOL - POLO - CADDY	DG 1057	---	DG 950	512/513	---	15065/66/67	INDIEL
						15070/80/85	
ESCARABAJO	RG 3020	SR 155/160	---	804/806	850	---	BOSCH
DODGE 4 33/35	RG 3007	GR 98	---	809	850	---	DELCO-REMY
DODGE 6 30/33	RG 3008	GR 98	---	809	850	---	DELCO-REMY
LADA							
LAIKA - SAMARA - NIVA - PICK UP	MG 2040	SR 240	---	525/526	---	16005/10	U.D.S.S.R.
ALEKO SEDAN - PICK UP						16020/25	
SAMARA - TAVRIA	MG 2045	6125	---	525/526	---	16015	U.D.S.S.R.

CATALOGOMAYO.indd 6 20/8/09 14:30:28

MODELOS	TAPAS	ROTORES	CONTRA TAPAS	CAPTOR PLATINO	CONDEN-SADORES	CABLES	DISTRIBUIDOR
DAIHATSU							
CHARADE - APPLAUSE	NG 5005	6040	---	---	---	22010	DENSO
HI JET	NG 5006	GR 101 6035	---	816	850	22015/20	DENSO
CUORE - MAX CUORE	NG 5007	GR 101 6035	---	816	850	22015/20	DENSO
APPLAUSE 16V	NG 5010	6040	---	---	---	22025	DENSO
FEROZA 1.6i 16V	7055	6040	---	---	---	22030	DENSO
CHARADE 3	7070	GR 101 6035	---	816	850	22005/06	DENSO
CHARMANT 1.6	7085	---	---	---	---	---	DENSO
Alfa Romeo							
164, 75, 90	1050 1055	GR 55, SR 155 SR 160/165	DG 950	508/509 510/511	---	20010/11	BOSCH
164	7005	6005	---	---	---	20045	BOSCH
75 V6 ie, 90 V6 ie GTV	7010	6010	---	804/505	850	---	BOSCH
VOLVO							
760 INY - 960	7005	6005	---	---	---	26005/15	BOSCH
240 - 260 - 740 - 760	7020	6015	---	504	---	26020/25	BOSCH
BMW							
315 - 316 - 318	1055	GR 55	DG 950	508/509	---	37010	BOSCH
320 - 518 - 520	1056	SR 155/160	DG 950	510/511	---		
525 - 528 - 628 630 - 633 - 728 735 - 745	7010	6010	---	804/505	850	37020	BOSCH
320i - 325i - 520i 525 - 530 - 535i - 635 730 - 735 - 745 - 750 850 - M5	7050	6005	---	---	---	37015/35 37045/50	BOSCH
PORSCHE							
914 - 924	1050	GR 55	DG 950	508/509	---	25005/10	BOSCH
924 - 928	1055	SR 155/60	DG 950	510/511		25015	BOSCH
911 - 911T - CARRERA	7010	6010	---	804/505	850	25020	BOSCH
CITROËN							
GSI 220 - CLUB GSX	1060	GR 35/60	DG 960	834	850	17015	DUCELLIER
XM 3.0i	7015	6005	---	---	---	11075	BOSCH
AX - BX - C15 - ZX	7025	6020/SR 165	---	506	---	11080/81/82	BOSCH
BX GTI 16V	7105	6050	---	---	---	11061	DUCELLIER
Mercedes-Benz							
190 - 200 - 230	7035	155/160/165	---	---	---	38005/10	BOSCH
190 - 200 - 220 - 230	7036	155/160/165	---	---	---	38005/10	BOSCH
280	7040	6010	---	---	---	38030	BOSCH
280	7045	6010/6025	---	804	850	38035	BOSCH
HONDA							
CIVIC - ACORD	5040	6100/6101 6105	---	---	---	28005/10/15/ 28020/30	DENSO

CATALOGOMAYO.indd 7 20/8/09 14:30:33

Genoud Guía de Aplicaciones - Application Guide

MODELOS	TAPAS	ROTORES	CONTRA TAPAS	CAPTOR PLATINO	CONDEN-SADORES	CABLES	DISTRIBUIDOR
SUZUKI							
VITARA - SIDEKICK	5002	GR 101	---	---	---	18010/15/16	DENSO
SWIFT GLX - GL	5030	6080	---	---	---	18020	MITSUBISHI
SWIFT GTI 16V	5035	6115	---	---	---	18020/25	HITACHI
SWIFT 1.3 GTI - 1.6 16V	7060	6040	---	514	---	18020	DENSO
SWIFT1.0 GL	7065	6040	---	514	---	18035	DENSO
TOYOTA							
HILUX - CARINA - CORONA	5001	GR 101	---	816	850	23005	DENSO
CELICA						23010/15	
COROLLA - TERCEL - MR2	7075	---	---	818	850	23045	DENSO
CELICA - CAMRY - CORONA	7080	---	---	818	850	23050	DENSO
COROLLA - HILUX - CARINA	7085	---	---	815	850	23105	DENSO
CAMRY - CELICA - COROLLA	7090	---	---	815	850	23110	DENSO
CHRYSLER							
NEON - SPIRIT	5045	6030	---	---	---	27020	FORD
J. CHEROKEE - G. CHEROKEE	7115	6055	---	---	---	27010	CHRYSLER
J. WRANGLER - LAREDO							
CARAVAN - DAKOTA SPORT							
SPIRIT - G. CARAVAN	7155	6085	---	---	---	27026	MITSUBISHI
ISUZU							
PICK UP	5003	GR 101	---	---	---	13060	DENSO
AMIGO - TROOPER	7120	6105	---	---	---	33005/10	HITACHI
NISSAN							
100 NX - PRIMERA - TERRANO	7125	6115	---	---	---	24030/55/65	HITACHI
SENTRA - PICK UP	7150	6090/6095	---	---	---	24010	MITSUBISHI
SUNNY 1.3 - 1.4	7160	6075/6095	---	815	850	24035	MITSUBISHI
SENTRA - NEW SENTRA - 100 NX	7170	6120	---	---	---	24040	LUCAS-INDIEL
MITSUBISHI							
GALANT - LANCER - SAPPORO	7140	6095	---	819	850	31005/10/11	MITSUBISHI
COLT - GALANT - L 300 MONTERO	7145	6070/6091	---	819	850	31012/15	MITSUBISHI
MONTERO - PICK UP 3000	7155	6085	---	---	---	---	MITSUBISHI
GALANT - LANCER -	7160	6075	---	817	850	31015/25	MITSUBISHI
MONTERO 2.6 - SAPPORO		6095					
COLT - GALANT - LANCER	5002	GR 101		818	850	31005/10/15	DENSO
mazda							
323 - 626	5002	GR 101	---	818	850	30005/10/26	DENSO
323 - 626 - 929 - PICK UP	7140	6095	---	819	850	30031/32	MITSUBISHI
PICK UP 2.6	7145	6070/91	---	819	850	30045	MITSUBISHI
323 - 626 - 929 - PICK UP 2.0	7160	6075/95	---	815	850	30005/10	MITSUBISHI
HYUNDAI							
PONY	5002	6070	---	818	850	---	DENSO
PONY	7140	6091	---	819	850	---	MITSUBISHI
EXCEL - PONY	7145	6095	---	819	850	---	MITSUBISHI
SEAT							
IBIZA - TOLEDO	1055	155/160/165	---	508/509	---	19005/10/11	BOSCH
IBIZA - TOLEDO - CORDOBA	1056	155/160/165	---	510/511	---	19015/20	BOSCH
PICK UP MARBELLA	7110	---	---	---	---	19030	FEMESA
ROVER							
100 - 214 - 216 - 414 - 416	4050	GR 50/SR 150	---	517	---	32005/10/30	LUCAS
420 - 620 - 820	5040	6100/6101	---	---	---	32015/20/55	DENSO
111 - 114 - 216 - 220 - 414							
416 - 420 - 820	7165	6120	---	---	---	32040/45/50	LUCAS

CATALOGOMAYO.indd 8 20/8/09 14:31:18

Genoud®

La Legítima Tapa Azul

LINEA DE TAPAS Y ROTORES PARA DISTRIBUIDOR

Contratapas

Genoud Nº DG 900
Distribuidor DUCELLIER

CITROEN	
AX	86`>
BX	83 - 93`
C15	84`>
ZX	91`>
PEUGEOT	
106	91`>
205	89`>
306	93`>
405	87`>
605	89`>
RENAULT	
CLIO, WILLIAMS	92`>
R 19 CHAMADE	90`>

Genoud Nº DG 935
Distribuidor MARELLI

MARELLI
71367410

FIAT	
DUNA	93`>
REGATTA	92`>
SPAZIO	92`>
TEMPRA	93`>
UNO	93`>
VIVACE	92`>
PEUGEOT	
505	93`>
RENAULT	
R 19	93`>
R 21	92`>

Genoud Nº DG 912
Distribuidor ARGELITE

RENAULT	
R 9	92`>
R 11	91`>
R 12	91`>
R 19	92`>
TRAFIC	92`>

Genoud Nº DG 950
Distribuidor BOSCH

INDIEL
5664

CHEVROLET	
CHEVETTE	90`>
KADETT	90`>
MONZA	90`>
FORD	
ESCORT	92`>
GALAXY	92`>
ORION	92`>
VW	
GOL	93`>
PASSAT	92`>
SAVEIRO	93`>

Genoud Nº DG 919
Distribuidor DUCELLIER

RENAULT	
CLIO 1.7, 1.8	90`>
R 19 1.7, 1.8	89`>
VOLVO	
440	88`>
460	89`>
480	86`>

Genoud Nº DG 960
Distribuidor DUCELLIER

CITROEN	80`>
PEUGEOT	
403	69`>
404	70`>
504	75`>
505	75`>
RENAULT	
R 11	86`>
R 19	92`>
R 21	92`>
TWINGO	93`>

Genoud Nº DG 925
Distribuidor MARELLI

RENAULT	
R 9	93`>
R 11	93`>
R 12	92`>
R 19	93`>
TRAFIC	93`>

Genoud Nº DG 990
Distribuidor PRESTO-LITE

PRESTO-LITE
A 1080

CHEVROLET	
CHEVY	70-78`
PICK UP	70-78`
400	70-78`
DODGE-CHRYSLER	
VALIANT II-III-IV	70-76`
RENAULT	
TORINO	70-78`
FORD	
FALCON	70-78`

Genoud Nº DG 930
Distribuidor MARELLI

FIAT	
TEMPRA	93`>
REGATTA	92`>
UNO	93`>
DUNA	93`>
VIVACE	92`>
SPAZIO	92`>
PEUGEOT	
505	93`>
RENAULT	
R 19	93`>
R 21	93`>

Genoud Nº DG 1000
Distribuidor ARGELITE

ARGELITE
ICA 90
RENAULT
0948092

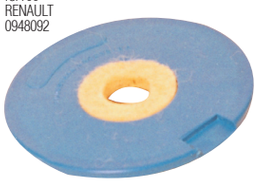

PEUGEOT	
403	60-75`
404	65-75`
504	70-78`
RENAULT	
GORDINI	65-75`
R 4	65-75`
R 6	68-78`
R 12	68-80`
R 18	85`>
TRAFIC	86`>

CATALOGOMAYO.indd 12 20/8/09 14:31:46

Genoud Nº DG 1005
Distribuidor ARGELITE

ARGELITE
ICA 1040
ICA 1040 A
ICA 1040 3
PEUGEOT
5941.101
RENAULT
948.088

PEUGEOT	
403	60-70`
404	68-77`
504 Todos	69-77`
RENAULT	
DAUPINE	65-75`
GORDINI	65-71`
R 4	68-78`
R 6	65-86`
R 12	65-86`

DIN

Genoud Nº DG 1006
Distribuidor ARGELITE

ARGELITE
092 092
RENAULT
77 02 070 265

PEUGEOT	
504 Todos	69-77`
505	86-91`
RENAULT	
R 6	86-89`
R 9	86-92`
R 11	86-93`
R 12	86-93`
R 18	86-92`
TRAFIC 1,4,1,6	86-94`

DIN

Genoud Nº DG 1007
Distribuidor SEV-BUFFALO

PEUGEOT
5941.05
5941.11/29
RENAULT
77 01 007 677
77 01 020 055
77 01 021 728
SEV
413 50003/703
413 50713
413 51 203/233

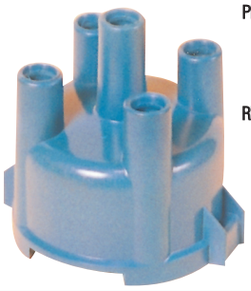

PEUGEOT	
403	67-77`
404	68-77`
504	69-77`
A CASSETTE	
RENAULT	
R 4	65-75`
R 6	67-75`
R 12	69-78`

DIN

Genoud Nº DG 1008
Distribuidor ARGELITE

ARGELITE
092 061
RENAULT
77 02 073 158

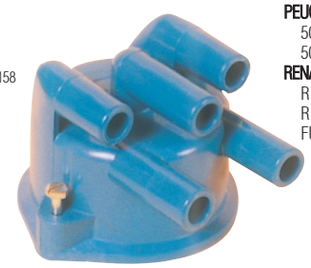

PEUGEOT	
504	89-94`
505 2.0	88-93`
RENAULT	
R 18	85-94`
R 21	90-95`
FUEGO 2.0	88-94`

DIN

Genoud Nº DG 1009
Distribuidor ARGELITE

ARGELITE
092 007
092 008
092037

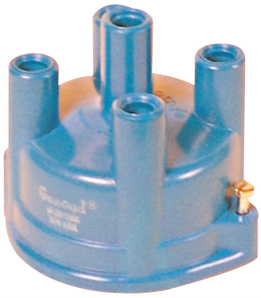

FIAT	
DUNA 1.4, 1.6	88-93`
SPAZIO 1.4, 1.6	88-94`
UNO 1.4, 1.6	88-94`
VIVACE 1.4	90-94`
PEUGEOT	
504 2.0	88-94`
505 2.0	88-94`
RENAULT	
R 9 1.4	88-92`
R 11 1.6	88-92`
R 18 1.4, 1.6	85-92`
TRAFIC 1.4, 1.6	89-92`

DIN

Genoud Nº DG 1010
Distribuidor AUTO-LITE

AUTOLITE
IAT 1041

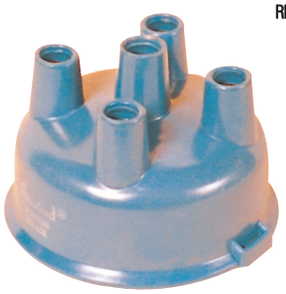

RENAULT	
BERGANTIN 4	60-75`
JEEP IKA	58-77`
AUTO ELEVADORES	

DIN

Genoud Nº DG 1012
Distribuidor ARGELITE

ARGELITE
092 114

RENAULT	
R 9	92`>
R 11	92`>
R 12	92`>
R 19 RN	94`>
TRAFIC 1.4,1.6	93`>

DIN

Genoud Nº DG 1014
Distribuidor AUTO-LITE

AUTOLITE
IG 1324,D,H,J
3-11,130,151
NEW HOLLAND
73044
J.I.CASE
A-8368

WILLYS	
JEEP	38-57`
CAMIÓN	38-54`
J.I.CASE	42-57`

DIN

Tapas

CATALOGOMAYO.indd 13 20/8/09 14:31:55

Genoud Nº DG 1015
Distribuidor AUTO-LITE

AUTOLITE
3-4,I AT 1033
MOPAR
1343576
WILLYS
1201 24
ARGELITE
092 021

DIN

RENAULT

BAQUEANO	59-64`
BERGANTIN 6	TODOS
CARABELA	59-62`
ESTANCIERA	57-64`
RAMBLER	62-64`
UTILITARIO	

Genoud Nº DG 1019
Distribuidor DUCELLIER

DUCELLIER
2 524 086/128
665 752
RENAULT
77 00 726 736
77 01 029 973
VOLVO
33 42 442-5
33 42 862-4
33 42 164-5

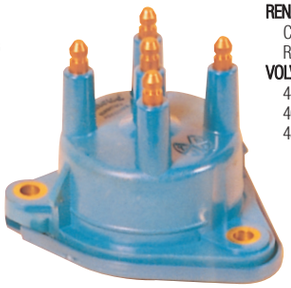

SAE

RENAULT

CLIO 1.7-1.8	90`>
R 19 1.7-1.8	89`>

VOLVO

440 1.7 TURBO	88`>
460 1.7 TURBO	89`>
480 1.7 TURBO	86`>

Genoud Nº DG 1016
Distribuidor AUTO-LITE

AUTOLITE
16B-1240,3-20

DIN

HUDSON 6	35-47`
NASH	35-47`
STUDEBAKER	36-48`

Genoud Nº DG 1020
Distribuidor PRESTO-LITE

AMC
32 09053
CHRYSLER
2448290
IHC
830625C1
PRESTO
IBR-1003 A,C,E
3-54,109
WHITE
31-2769207

DIN

FORD

PICK UP	65-78`
FARLAINE	70-78`
FALCON	70-80`

CREVROLET

CHEVY	71-77`
PICK UP	64-77`
400 SS	64-77`

RENAULT

TORINO	65-78`
RAMBLER	65-75`
UTILITARIO	65-70`
ESTANCIERA	65-71`

DODGE

PICK UP	68`>
VALIANT I-II-IV	65-75`
CORONADO	65-74`

Genoud Nº DG 1017
Distribuidor AUTO-LITE

PRESTO
IGC-1107B,S
3-23,150
CHRYSLER
643822
J I CASE
A-20415
WITHE
MXS 1560

DIN

CHRYSLER 6	35-49`
DE SOTO 6	35-48`
DODGE 6	35-50`
DODGE TR 6	44-55`
FARGO 6	38-49`
PLYMOUNTH 6	46-50`
STUDEBAKER 6	46-50`
WILLYS	48-51`

Genoud Nº DG 1021
Distribuidor LUCAS INDIEL

INDIEL
5208

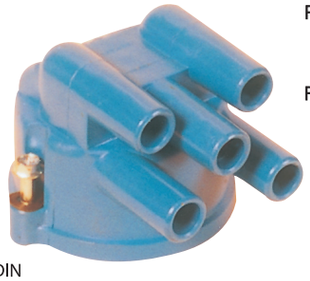

DIN

PEUGEOT

504	88-94`
505	88-93`
MOTOR 2.0 2.2	

RENAULT

R 18	88-94`
R 21	90-95`
FUEGO	88-93`

Genoud Nº DG 1018
Distribuidor ARGELITE

ARGELITE
092 011

DIN

RENAULT

TORINO	77-82`
ENC. ELECT.	

Genoud Nº DG 1025
Distribuidor TRIA

TRIA
2 444 690
CHRYSLER
20 98 765
41 11 630
42 89 870
PRESTO LITE
IBR-1009 A
IBK-1010 A

DIN

DODGE-CHRYSLER

POLARA	68-77`
CORONADO	68-77`
PICK UP	68-77`
VALIANT IV	68-77`

DE SOTO

PICK UP	68-77`
CAMIÓN	68-77`

CATALOGOMAYO.indd 14 20/8/09 14:32:04

Genoud Nº DG 1026
Distribuidor TRIA-CHRYSLER

TRIA
2.444.507
CHRYSLER
4111640
4176031
4289875
WHITE
2724647

DIN

DODGE-CHRYSLER

DODGE GTX	68-78`
VALIANT	66-75`
PLYMONTH	60-66`
CHRYSLER	61-66`

Genoud Nº DG 1040
Distribuidor TRIA

TRIA
71,301,153

DIN

DODGE-CHRYSLER

1500	76-77`
1800	76-80`
KOMBI	75-80`

Genoud Nº DG 1030
Distribuidor TRIA

TRIA
71.305.001

DIN

DODGE

1500	69-75`
1800	69-75`

Genoud Nº DG 1045
Distribuidor TRIA

TRIA
3353

DIN

VOLKSWAGEN

GACEL	82-89`
KOMBI	80-89`

Genoud Nº DG 1035
Distribuidor DUCELLIER

DUCELLIER
611 037
618 435
ALFA ROMEO
700 291
CITROEN
DM 211-15
FIAT
9 916 116
9 935 177
PEUGEOT
5941 06
RENAULT
08 51 874 100
85 51 874 100

DIN

PEUGEOT

403	56-65`
404	63-68`
504	68-75`
505	81-86`
DACIA	
1410	72`>
SEDAN	72`>
ARO JEEP	88`>
ALFA ROMEO	69-75`
CITROEN	72`>
FIAT	69-82`
RENAULT	71`>

Genoud Nº DG 1050
Distribuidor TRIA-BOSCH

ALFA ROMEO
607 142 84
700 216
BMW
12 11 1 354 449
BOSCH
1 235 522 056
1 235 522 183
1 235 522 199
1 235 522 203
1 235 522 256
1 235 522 356
VOLKSWAGEN
113 905 207 A,C

DIN

CHEVROLET

CHEVETTE	85-92`
VOLKSWAGEN	
DODGE	89-91`
GOL	88-92`
GACEL	88-90`
SAVEIRO	89-94`
CARAT	88-93`
ALFA ROMEO	72-85`
AUDI	71-86`
BMW	75-80`
FIAT (BR)	82`>
M. BENZ	67-77`
PEUGEOT	71-73`
PORSCHE	71-73`
SAAB	72`>
SEAT	69-80`

Genoud Nº DG 1036
Distribuidor BOSCH

AUDI
058905207
BOSCH
1 235 522 050
1 235 522 145/179
OPEL
12 12 147
SAAB
7866932
VW
111905207B
VOLVO
241653-5

DIN

ALFA ROMEO	62-74`
AUDI	69-71`
BMW	62-74`
FIAT	56-62`
M. BENZ	55-71`
OPEL	58-68`
PORSCHE	59-69`
SAAB	66-67`
VW	55-75`
ESCARABAJO	
VOLVO	60-73`

Genoud Nº DG 1051
Distribuidor BOSCH

ALFA ROMEO
705 410
BOSCH
1 235 522 155
1 235 522 189
1 235 522 193
1 235 522 219
1 235 522 227
1 235 522 315
FORD
0 710 254
VOLKSWAGEN
113 905 207 B

DIN

ALFA ROMEO	82-95`
AUDI	83-86`
FIAT (BR)	85`>
RENAULT	
CLIO	98-99`
TRAFFIC	98-00`
TWINGO	98-00`
R 19	98-01`
SAAB	86-95`
SEAT	85-99`
VOLKSWAGEN	92-01`

CATALOGOMAYO.indd 15 20/8/09 14:32:14

Tapas

Genoud Nº DG 1054
Distribuidor BOSCH

BOSCH
1 235 522 213
1 235 522 357
1 235 522 443
9 231 086 370
9 232 081 442
TOYOTA
19101-02020
VW
026 905 207 2
027 905 207
030 905 207
281 905 207
325 905 207 2

M4-PIN

AUDI	
80,100,COUPE	90-96`
FORD	
ESCORT 1.6,1.8	94-98`
VOLKSWAGEN	
GOLF	90-97`
GOL 1.6,1.8,2.0	94-98`
LOGUS	92`>
PARA TI	96-98`
POINTER 1.6,1.8,2.0	92`>
POLO	96`>
SAVEIRO	96`>
SEAT	
CORDOBA	94`>
IBIZA	93`>
TOLEDO	91`>

Genoud Nº DG 1055
Distribuidor TRIA-BOSCH

BMW
12 11 1 326 756
12 11 1 706 122
BOSCH
1 230 591 040
1 235 522 370
1 235 522 375
1 235 522 465
SEAT
D51 905207
VW
1 027 905 207
1 055 905 207

M4-PIN

AUDI	
80,100,COUPE	85-94`
BMW	
315,316,316i,318i	80-89`
518,518i,320i	94-98`
FORD	
ESCORT 1.6,1.8	92-95`
VOLKSWAGEN	
GOLF	84-91`
GOL 1.6,1.8,2.0	92`>
PASSAT	85`>
POINTER 1.6,1.8,2.0	92`>
SEAT	
IBIZA	91`>
TOLEDO	91`>

Genoud Nº DG 1056
Distribuidor BOSCH

BOSCH
0 290 004 019
1 235 522 375
1 235 522 444
VW
051 905 207
027 905 207 A
SEAT
051 905 207

M4-PIN

FORD	
ESCORT 1.6i,1.8i,2.0i	94`>
GALAXY 1.8i,2.0i	93`>
ORION 1.6i,1.8i,2.0i	93`>
VW	
GOLF	95`>
GOL 1.6i,1.8i,2.0i	94`>
POINTER	95`>
POLO	96`>
PASSAT	95`>
SEAT	
IBIZA	94`>
CORDOBA	93`>
TOLEDO	93`>
BMW	89`>

Genoud Nº DG 1057
Distribuidor INDIEL

INDIEL
56 46

M4-PIN

VW	
CADDY	98`>
GOL 1.6i,1.8i,2.0i	98`>
POINTER	95`>
POLO	97`>
SAVEIRO	98`>

Genoud Nº DG 1058
Distribuidor TRIA-BOSCH

BMW
12 11 1 326 756
12 11 1 706 122
BOSCH
1 230 591 040
1 235 522 370
1 235 522 375
9 235 522 465
SEAT
D51 905207
VW
1 027 905 207
1 055 905 207

M4-PIN

AUDI	
80,100,COUPE	85-94`
BMW	
315,316,316i,318i	80-89`
518,518i,320i	94-98`
FORD	
ESCORT 1.6,1.8	92-95`
VOLKSWAGEN	
GOLF	84-91`
GOL 1.6,1.8,2.0	92`>
PASSAT	85`>
POINTER 1.6,1.8,2.0	92`>
SEAT	
IBIZA	91`>
TOLEDO	91`>

Genoud Nº DG 1060
Distribuidor DUCELLIER

CITROEN
GX 06 180 01A
75 520 155
95 610 820
DUCELLIER
611 514
660 542
662 913
FIAT
9 936 735
RENAULT
77 01 012 957
PEUGEOT
59 41 26
VALEO
D 805

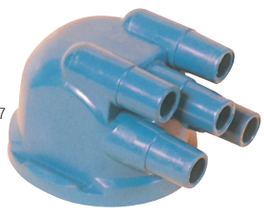

DIN

CITROEN	
BX 1.4,1.6	83-90`
CX 2.0,2.2	80-82`
GS, GSA	78`>
PEUGEOT	
205	83-87`
305	85-88`
505	85-90`
505 GAMMA	85-91`
RENAULT	
20	77-82`
21	89-94`
21 NEVADA	90-95`

Genoud Nº DG 1065
Distribuidor DUCELLIER

CHRYSLER
83 300 123
DUCELLIER
664 369
VALEO
CB 645
D 810
664 369

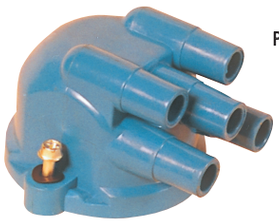

DIN

RENAULT	
R 21	89`>
R 21 ALIZE	89-94`
MOTOR 2.0i,2.2i	
PEUGEOT	
505 GAMMA	90`>
505 i	90`>
MOTOR 2.0i,2.2i	

Genoud Nº DG 1070
Distribuidor DUCELLIER

CITROEN
95 624 985
DUCELLIER
2 524 134
PEUGEOT
5 941 46
VALEO
2 524 134

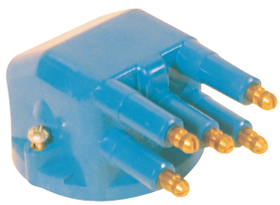

SAE

CITROEN	
AX	86`>
BX	86-93`
XM	89`>
ZX	91`>
PEUGEOT	
106	91`>
205	87-94`
309	87-93`
405	87`>
605	90-92`

CATALOGOMAYO.indd 16 20/8/09 14:32:27

Genoud Nº DG 1075
Distribuidor DUCELLIER

CITROEN
5 465 604,P
DUCELLIER
22 946
660 588
662 471
664 813
RENAULT
77 01 027 411
77 01 027 491
VALEO
D 811

DIN

CITROEN
CX 75-85`
RENAULT
R 5 83-89`
R 9 88`>
R 11 TURBO 81-86`
R 19 RNI 95`>
R 25 85`>
TWINGO 92`>
PEUGEOT
505 86-92`
505 GAMMA 88-93`
505 i 89-94`

Genoud Nº MG 2010
Distribuidor MARELLI

ALFA ROMEO
105 02 05 011 00/02
FEMSA
10230-1
FIAT
9 9 11 243
MARELLI
705 227 01/02
SEAT
102 301 06
GAREF
S 200 500

DIN

ALFA ROMEO
ALFETTA 1,6 72-79`
GIULIETTA 1.8 78-82`
FIAT
1300,1500, COUPE FAMILIAR MULTICARGA 66-75`

Genoud Nº DG 1080
Distribuidor DUCELLIER

RENAULT
77 01 033 621
VALEO
CB 625
D 889
248 889
2 553 495

SAE

RENAULT
CLIO 1.2,1.4i 90`>
SAFRANE 2.0,2.2i 92`>
R 19 1.2,1.4 89`>
R 25 2.0i 84-92`

Genoud Nº MG 2015
Distribuidor GAREF-MARELLI

FIAT
9 910 689
9 919 628
9 920 581
GAREF
9 919 623
4 530 400
MARELLI
710 613 03
711 275 01
ZASTAVA
1335050

DIN

FIAT
128 69-78`

Genoud Nº DG 2005
Distribuidor GAREF-MARELLI

FIAT
9 911 355
1 043 702
GAREF
5 202 200
MARELLI
710 004 01

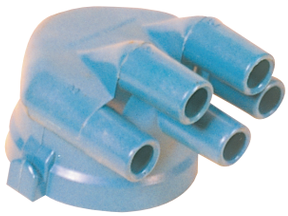

DIN

FIAT
600 D,E,750-800 60-82`

Genoud Nº MG 2020
Distribuidor GAREF-MARELLI

FEMSA
20278-6
FIAT
9 911 459
9 919 349/343
9 921 459
MARELLI
710 613 03
711 275 01
SEAT
NG 121 001 31
00 038 950 12
GAREF
5 201 250

DIN

FIAT
125 68-80`
132 74-82`
128 E PREMIO 70`>
CS 1.5 BR 85`>
128 SE 75-80`
133 75-81`
147 83-87`
DUNA 83-89`
REGATTA 83-89`
PEUGEOT
504 85-90`
505 85-90`

Genoud Nº MG 2006
Distribuidor MARELLI

FIAT
9.903 341
9.908.428
MARELLI
S 58/ 50 B
S 69/ 50 A
743 258 32
743 272 91

DIN

FIAT
1100 54-76`
1200 55-59`
1400 55-58`

Genoud Nº MG 2021
Distribuidor GAREF-MARELLI

ALFA ROMEO
607 318 00
705 398
116 58 05 011 00/01
MARELLI
711 210 03
711 210 04

DIN

ALFA ROMEO
33 1.3,1.5 83-89`
75 1.6,1.8,2.0 85-88`
ALFETTA 1.6,1.8,2.0 82-85`
FIAT
125 75-82`
128 SE 80-85`
DUNA 83-86`
REGATTA 83-87`
PEUGEOT
504 85-90`
505 i 85-90`
505 GAMMA MOTOR 2.0, 2.2 85-90`

CATALOGOMAYO.indd 17 20/8/09 14:32:37

Genoud Nº MG 2025
Distribuidor MARELLI

ALFA ROMEO
995 005 1
FIAT
9 944 668
9 936 027
9 938 272/359
FORD
1 641 610
MARELLI
712 437 01/02
712 437 04/05
MOTORCRAFT
EDH 201/226
PEUGEOT
5941 43

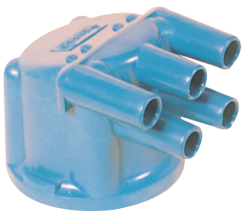

DIN

ALFA ROMEO
164 2.0i TURBO 88-92`
FIAT
REGATTA1.6,2.0 86-95`
TEMPRA 1.6,1.8e, 2.0e,1.4i,1.6i,1.8i,2.0i 90`>
TIPO 1.6,1.8,2.0ie 89`>
TIPO 1.4,1.6i,2.0i 93`>
ELBA 1.6 SPI 93`>
PEUGEOT
504 86-94`
505 i 2.0,2.2 88-95`
RENAULT
R 21i 90`>
R 21 ALIZE i 91`>

Genoud Nº MG 2045
Distribuidor U.D.S.S.R.

LADA
2108-37065-00
2108-37065-000
2108-3706500-10
U.D.S.S.R.
4-037-0650-0

DIN

LADA (RS)
SAMARA 1.1,1.3,1.5 86`>
TAVRIA 1.3,1.5 88`>

Genoud Nº MG 2030
Distribuidor BOSCH

BOSCH
1 235 522 215
1 235 522 217
1 235 522 257
1 235 522 259
1 235 522 305
FIAT
7 074 587
9 935 783
9 936 013
9 938 254

DIN

FIAT (BR)
PREMIO 1.5 85`>
UNO 1.5 87`>
UNO 1.3 ie sx 85-90`
REGATTA 1.5 ie 86-90`
DUNA 1.3,1.5 86-91`
VOLKSWAGEN (BR)
GOL 1.6 80-90`

Genoud Nº RG 3005
Distribuidor LUCAS

GM
90 350 997
LUCAS
54 406 537
OPEL
12 11 271
90 350 997

M4-PIN

CHEVROLET
CORSA 1.2,1.4 90`>
OPEL
ASTRA 1.4i 85`>
CORSA 1.2i, 1.4i, 1.6i 89`>
KADETT 1.4i, 1.6i 89-91`
VECTRA 1.6 90`>

Genoud Nº MG 2035
Distribuidor MARELLI

FIAT
9 938 273/274
9 939 787
9 944 576
9 946 355
FORD
6 542 391
MARELLI
712 461 06/07
RENAULT
77 01 204 069

DIN

FIAT
REGATTA 1.5,1.6 86`>
TEMPRA 1.6,1.6ie 90`>
16 V,1.4i,1.6i,1.8i,2.0i
DUNA 1.3,1.5 86`>
DUNA 1.4,1.6 88`>
UNO 1.3,1.5 88`>
UNO 1.4,1.6 89`>
UNO 1.1,1.3,1.5 (Br) 88`>
TIPO 1.4ie,1.6 88`>
TIPO 1.8ie,2.0ie 89`>
VIVACE 88`>
SPAZIO 88`>
RENAULT
R 9 94`>
R 11 93`>
R 19 RN 96`>
TRAFIC 95`>

Genoud Nº RG 3007
Distribuidor DELCO REMY

DELCO REMY
1.835.536

DIN

CHEVROLET 4 27-28`
CHRYSLER 26-34`
DODGE 30-33`
PLYMOUNT 28-34`

Genoud Nº MG 2040
Distribuidor U.D.S.S.R.

FIAT
9 918 275
LADA
2101-37065-00
U.D.S.S.R.
P-125-500

DIN

LADA (RS)
LAIKA 1.2,1.3,1.5 76`>
SAMARA 1.3,1.5 80`>
NIVA 80`>
PICK UP 86`>
ALEKO
SEDAN 86`>
PICK UP 87`>

Genoud Nº RG 3008
Distribuidor DELCO REMY

DELCO REMY
816 779
822 465
1 838 100

DIN

CHEVROLET 6 29-34`
CHRYSLER 6 26-33`
DODGE 6 30-33`
PLYMOUNT 28-34`
DE SOTO 29-33`
OLDSMOBILE 27-35`
STUDEBAKER 30-34`

CATALOGOMAYO.indd 18 20/8/09 14:32:47

Genoud Nº RG 3010
Distributidor DELCO REMY

AUTOLITE
IBR 1004 A
IBR 1003 C
ARGELITE
092 035

DIN

RENAULT
JEEP IKA 75-77`
TORNADO 6 70-78`
OPEL
K 180 75-85`
AUTOELEVADORES

Genoud Nº RG 3011
Distributidor DELCO REMY

DELCO REMY
1 867 722
8 126 27
8 247 35
D 301, D 304
J.I CASE
F-10712
GM
82 473 5/51
LUCAS
54 420 852

DIN

CHEVROLET
PICK UP 33-53`
CHRYSLER 34`>
DE SOTO 34`>
DODGE 34`>
OLDSMOBILE 36-50`
STUDEBAKER 50`>
TRIUMPH 67-73`

Genoud Nº RG 3012
Distributidor DELCO REMY

DELCO REMY
1 924 248
1 931 512
D 306
D 307

DIN

CHEVROLET
SEDAN 62-68`
PICK UP 58-68`
GMC 55-65`
PONTIAC 54`>
RAMBLER 57-60`

Genoud Nº RG 3014
Distributidor DELCO REMY

DELCO REMY
1954606

DIN

GENERAL MOTORS
C10 80-92`
COMODORO, CAMION 70-81`
CARAVAN, OPALA 72-83`
DISTRIBUIDOR DULBECO
TURISMO CARRETERA
TC4000, TC BONAERENSE

Genoud Nº RG 3015
Distributidor BOSCH

BOSCH
1 235 522 057/165
1 235 522 186/187
1 235 522 194/197
FORD
0 710 268
7 102 68
88TV 12106 AA
MOTORCRAFT
EDH 41/87
OPEL
12 12 145
GM
94 638 024

DIN

BMW
518 1.8 2.0 80-87`
CHEVROLET
PICK UP
D10 - D20 ALC 85`>
VERANEIO 6 ALC 86`>
MERCEDEZ BENZ
230 C 74-84`
250 BONANZA 75-80`
FORD (BR)
PICK UP F100
ALC TODOS
F100 IE MARGENT
GM
CARAVAN
OPALA
CAMINHAO
AGO ALC/GAS
C 20

Genoud Nº RG 3020
Distributidor BOSCH

BOSCH
9 231 081 319
9 231 081 413
9 231 081 678
FIAT
7 073 055
VOLKSWAGEN
041 905 207 2

DIN

FIAT (BR)
PREMIO GASOLINA 85-88`
UNO GASOLINA 85-88`
147 76-85`
GM (BR)
CHEVETTE 77`>
VW
BRASILIA 75-80`
TRANSPORTE VWB 75`>
WVB 1.3,1.5 75-82`
ESCARABAJO 75`>

Genoud Nº RG 3025
Distributidor DELCO REMY

DAEWOO (KOREA)
10496278
DELCO REMY
1 046 7543
1 049 5822
1 049 6278
1 987 948
GM
10 467 543
10 496 278
ISUZU
8-10496-278-0

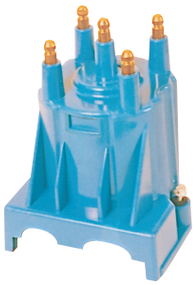

SAE

CHEVROLET (BR)
MONZA 1.8i,2.0i 93`>
KADETT 1.6i,1.8i 93`>
IPANEMA 1.8i,2.0i 93`>
SUPREMA 1.8i,2.0i 93`>
DAEWOO (KOREA)
ESPERO 1.8i,2.0i 94`>
RACER 1.8i,2.0i 94`>
NEXIA 1.5i,1.5i,16v 94`>
GM (IMP)
GEO ESPECTRUM 1.5 88`>
GEO STARM 1.6,1.8 90`>
ISUZU (J)
I-MARKT 88`>
IMPULSE 1.6i,1.8i 91`>
STYLUS 1.6i,1.8i 91`>

Genoud Nº RG 3030
Distributidor BOSCH

BOSCH
1 230 591 003
1 235 522 196/202
1 235 522 409/424
1 235 522 496
1 235 522 931
GM
03 469 033
90 348 450
94 632 558
OPEL
12 11 252/265

DIN

CHEVROLET
MONZA 1.6i,1.8i,2.0i 91`>
KADETT 1.6i,1.8i 91`>
IPANEMA 1.6i,1.8i,2.0i 91`>
SUPREMA 1.6i,1.8i,2.0i 91`>
CORSA 1.6,1.8 91`>
OPEL
CORSA 82-92`
KEDETT 75-90`
ASTRA 80-91`

CATALOGOMAYO.indd 19 20/8/09 14:32:56

Genoud Nº RG 3035
Distribuidor BOSCH

BOSCH
1 235 522 623
GM
903 500 988

M4-PIN

CHEVROLET	
CORSA 1.0,1.4i	94-96`
MONZA 1.6,1.8,2.0	94`>
KADETT 1.6,1.8,2.0	94`>
IPANEMA 1.6,1.8,2.0	94`>
SUPREMA 1.6,1.8,2.0	94`>

Genoud Nº FG 4005
Distribuidor FORD

FORD
A 12115
B 12115

DIN

FORD	
A	28-34`
AA,B	28-34`

Genoud Nº RG 3040
Distribuidor DELCO REMY

AMC
898350 0934
GM
1979208
ISUZU
8-01979-208-0
9-01979-208-0

SAE

CHEVROLET	
LUMINA	82-93`
GM	
PICK UP	82-93`
ISUZU	
PICK UP 2.8	89-94`
TROOPER	89-94`
JEEP	84-86`
PONTIAC	83-95`
BUICK	83-86`

Genoud Nº FG 4006
Distribuidor FORD

FORD
18-12116

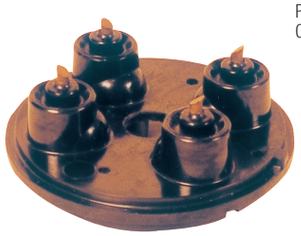

DIN

FORD	
SEDAN	32-36`
PICK UP	32-36`
CAMION	32-36`

Genoud Nº RG 3045
Distribuidor DELCO REMY

DELCO REMY
19 88 001
19 89 797

SAE

CHEVROLET	
BLAZER 6	85-93`
GM PICK UP	86-96`
PONTIAC	85-92`
OLDSMOBILE	85-93`
CADILLAC	85-86`

Genoud Nº FG 4007
Distribuidor FORD

FORD
68-12116

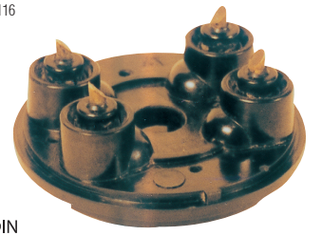

DIN

FORD	
SEDAN	37-41`
PICK UP	37-41`
CAMION	37-41`
MERCURY	39-41`

Genoud Nº FG 4004
Distribuidor FORD

FORD
A 12105
B 12105

SAE

FORD	
A	28-34`
AA,B	28-34`

Genoud Nº FG 4008
Distribuidor FORD

FORD
18-12105

FORD	
SEDAN	32-41`
PICK UP	32-41`
CAMION	32-41`
MERCURY	39-41`

CATALOGOMAYO.indd 20 20/8/09 14:33:06

Genoud Nº FG 4009
Distribuidor FORD

ADAPTADOR
BOBINA UNIVERSAL
GENOUD

DIN

FORD

SEDAN	32-41`
PICK UP	32-41`
CAMION	32-41`
MERCURY	39-41`

Genoud Nº FG 4020
Distribuidor FORD - Fo.Mo.Co

FORD
7 HA 12106
DH4

DIN

FORD

FALCON ST	60-67`
FALCON LUXE	60-67`
FALCON FUTURA	60-67`
MERCURY	48-74`
CARBON FIJO	

Genoud Nº FG 4010
Distribuidor FORD - Fo.Mo.Co

FORD
BA C5DZ 12106A

DIN

FORD

FALCON ST	65-70`
FALCON D. LUXE	65-75`
FALCON FUTURA	65-75`
CARBON FLOTANTE	

Genoud Nº FG 4021
Distribuidor FORD - Fo.Mo.Co

FORD
7 RA 12106
FAB 12106 A
DHI
IHC
149366R91,92,93

DIN

FORD

SEDAN	49-56`
PICK UP	49-57`
LINCOLN	50-56`
MERCURY	49-55`

Genoud Nº FG 4015
Distribuidor FORD - Fo.Mo.Co

FORD
BA C5TZ-12106A
D5AZ,D7TZ-12106
DH-354
AMC 3230757

DIN

FORD

PICK UP	68-78`
CAMION	68-75`
FARLAINE	68-78`
AMERICAN M.	75-79`
MERCURY	74-77`
JEEP	78-92`
LINCOLN	75-76`
CARBON FLOTANTE	

Genoud Nº FG 4025
Distribuidor FORD - Fo.Mo.Co

FORD
B7A-12106A
DH-61146
MERCURY
383-4988

DIN

FORD

SEDAN	57-74`
PICK UP	60-78`
LINCOLN	65-74`
MERCURY	62-74`
CARBON FIJO	

Genoud Nº FG 4016
Distribuidor FORD - Fo.Mo.Co

FORD
59A-12.106

DIN

FORD

SEDAN 8	45-48`
CAMION 8	45-48`
MERCURY	45-48`

Genoud Nº FG 4026
Distribuidor FORD

FORD
21A-12106,A

DIN

FORD

SEDAN	42-44`
PICK UP	42-44`
MERCURY	42-44`

Tapas

CATALOGOMAYO.indd 21 20/8/09 14:33:16

Genoud Nº FG 4035
Distribuidor MOTORCRAFT

FORD
D4ZZ-12106A
D5FZ-12106A
DH-352
5 014 404
6 104 951
82 BF-12106BA
MOTORCRAFT
EDH 147

DIN

FORD	
TAUNUS	57-70`
ESCORT	81-83`
FIESTA 1.3,1.6	81-83`

Genoud Nº FG 4046
Distribuidor FORD - MOTORCRAFT

FORD - MOTORCRAFT
D 7DZ-12106A
E 3DZ-12106A
E 5DZ-12106A
DH-390B

SAE

FORD	
PICK UP	77-86`
MERCURY	79-88`
LINCOLN	82`>

Genoud Nº FG 4036
Distribuidor LUCAS

IHC
215269R91
LAND ROVER
RTC 3882
LUCAS
42 2904 905
54 412 472
54 412 480
55 411 286
DDB 110
MOTORCRAFT
ADH 5026
EDH 1

DI TELLA	
MG	
AUSTIN	55-60`
FORD	59-66`
RILEY	57-59`

Genoud Nº FG 4047
Distribuidor FORD - MOTORCRAFT

FORD - MOTORCRAFT
D7 DZ-12A217A
E3 DZ-12A217B
DJ 1-1A

FORD	
PICK UP	77-83`
MERCURY	79-83`

Genoud Nº FG 4040
Distribuidor LUCAS - INDIEL

INDIEL - FORD
76BR12106A
LAND ROVER
RTC 3278
LUCAS
DDB 108/199
54 402 059
54 423 546
54 427 109
54 527 109
UNI PART
ADU 3970
GDC 130,132,136

DIN

FORD	
TAUNUS	70-88`
SIERRA	82`>
AUSTIN	74-86`
LAND ROVER	77`>
MG	74-84`
RENAULT	80-82`
TRIUMPH	74-81`

Genoud Nº FG 4048
Distribuidor FORD - MOTORCRAFT

FORD-MOTORCRAFT
E3TZ-12A217A
F3TZ-12A127A

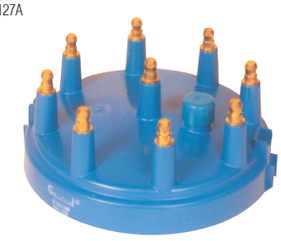

SAE

FORD	
SEDAN	77-97`
PICK UP	77-97`
MERCURY	77-91`
LINCOLN	77-85`

Genoud Nº FG 4045
Distribuidor LUCAS - INDIEL

INDIEL - FORD
RDH 25
LAND ROVER
RTC 3813
LUCAS
DDB 113
54 423 548
54 427 838
UNI PART
GDC 131
GDC 137

DIN

FORD	
FALCON 6	82`>
F100 PICK UP	82`>
CHEVROLET	
PICK UP	83`>

Genoud Nº FG 4049
Distribuidor FORD - MOTORCRAFT

FORD-MOTORCRAFT
D7 VY-12A217A
E2 ZZ-12A217B
DJ 1-6

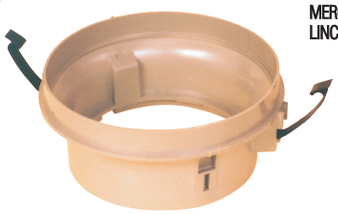

FORD	
SEDAN	77-97`
PICK UP	77-97`
MERCURY	77-91`
LINCOLN	77-85`

CATALOGOMAYO.indd 22 20/8/09 14:33:28

Genoud Nº FG 4050
Distribuidor LUCAS INDIEL

INDIEL
RDH 17
FORD
6 153 386
84SF-12106-AA
LUCAS
DDB 109
DDB 182
52 403 806
54 404 506
MOTORCRAFT
EDH 199,216
ROVER-UNIPART
GDC 156

DIN

FIAT	
DUNA 1.4,.16	89`>
SPAZIO	89`>
UNO	90`>
VIVACE	90`>
FORD	
ESCORT 1.6	88`>
SIERRA SX	85`>
PEUGEOT	
504	90`>
505	90`>
RENAULT	
R 9	91`>
R 11	91`>
TRAFIC	91`>

Genoud Nº FG 5005
Distribuidor DENSO

DAIHATSU
19101-87102-000
DENSO
029 120-2361

DIN

DAIHATSU	
CHAMADE 1.0	88`>
CHAMADE 1.3	92`>
APPLAUSE 1.3	93`>

Genoud Nº NG 5001
Distribuidor DENSO

DENSO
029 100-0330/1
029 120-0330/1
029 120-0332
029 120-0540
GM
92 206 139
ISUZU
8-94206-139-0
TOYOTA
19101-33011
19101-33012
19101-33013

DIN

DAIHATSU (J)	
CHARMANT	74-80`
ISUZU	
LUV	74-77`
RODEO	80-86`
OPEL	76-79`
TOYOTA	
CARINA	70-83`
CELICA	70-81`
COROLLA	70-82`
CORONA	71-83`
CROWN	75-78`
HILUX,HI-ACE	75-82`

Genoud Nº NG 5006
Distribuidor DENSO

DAIHATSU
19101-87701
19101-87701-000

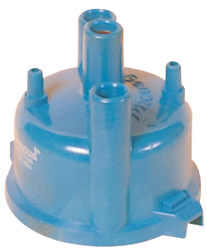

DIN

DAIHATSU	
HI JET (PICK UP)	81`>
CUORE	81`>

Genoud Nº NG 5002
Distribuidor DENSO

DAIHATSU
19101-25070-000
DENSO
029 112-0330,1,2
029 120-0600,1
029 120-2311
GM
96 216 730
ISUZU
8-94216-730-0
SUZUKI
33321-60 A 10
33321-75110
TOYOTA
19101-15010

DIN

DAIHATSU	
CHARMANT 1.3,1.6	80-81`
FEROZA 4WD 1.6	84-89`
ISUZU	
PICK UP 2.0	83`>
TROPPER 2.0	83`>
SUZUKI	
SAMURAI	84-90`
SIDEKICK	89-90`
SJ 410, SJ 413	84`>
VITARA 1.6i	88`>
LJ 80,81	80-82`
SJ 410	82-84`
SWIFT 1.3	84`>
TOYOTA	
CELICA	79-84`
COROLLA	75-80`
CORONA	75-80`

Genoud Nº NG 5007
Distribuidor DENSO

DENSO
029 120-0630

DIN

DAIHATSU	
CUORE 44	87`>
MAXCUORE	85`>

Genoud Nº FG 5003
Distribuidor DENSO

GM
94 321 537
ISUZU
8-94321-537-0

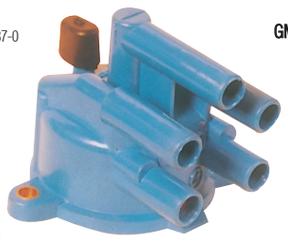

DIN

ISUZU	
PICK UP	90`>
GM (CHEVROLET)	
PICK UP	90`>

Genoud Nº NG 5010
Distribuidor DENSO

DAIHATSU
19101-87103-000
19101-87105-000
DENSO
029 120 - 2610

DIN

DAIHATSU	
APPLAUSE 1.6i	90`>
CHARADE 1.3	89`>
CHARADE 1.3i	90`>

Tapas

CATALOGOMAYO.indd 23 20/8/09 14:33:35

Genoud Nº NG 5030
Distribuidor MITSUBISHI

GM
96 064 788
SUZUKI
33321-58B10
MOTORCRAFT
ADH 5071
MAZDA
B 541 18 V 00
MITSUBISHI
MD-618364
T488375

DIN

FORD	
LASER 1.6L	90`>
FESTIVA	89`>
MAZDA	
121 1.1, 1.3	87`>
323 1.3, 1.6	91`>
MITSUBISHI	
EXPO 2.4i	91`>
GALANT 2.0i	90`>
SUZUKI	
SIDEKICK 1.6i	90`>
VITARA 1.6i	90`>
SWIFT GLX 1.3	91`>
SIDEKICK 1.6i 16V	90`>

Genoud Nº 7005
Distribuidor BOSCH

ALFA ROMEO
605 130 50
BOSCH
1 235 522 387/8
PEUGEOT
594142
RENAULT
77 00 267 694
77 00 267 728
VOLVO
12 69920
12 69920-3

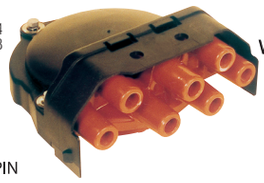

M4-PIN

ALFA ROMEO	
164 2.0i T V6	89`>
164 3.0i T V6	88`>
RENAULT	
R 25 2.8 Si	86`>
R 25 T	87`>
SAFRANE	
3.0 V6	91`>
ESPACE V6	91`>
VOLVO	
760 2.8i V6	82-92`
780 2.8i V6	87-93`
940 2.8i	90`>

Genoud Nº NG 5035
Distribuidor MITSUBISHI

HITACHI
44S88-17001
44R80-17001
SUBARU
22162-AA040
SUZUKI
3321-64B10
NISSAN
22162-15M00,01
22162-15M02,03
22162-15A01

DIN

NISSAN	
SENTRA 1.6	84`>
SUNNY	85`>
PULSAR 1.6	86`>
BLUE BIRD	88`>
SUBARU	
L SERIES 1.3	86`>
L SERIES 1.8 T	87`>
SUZUKI	
SWIFT GTI 1.3 16v	91`>
SWIFT 1.6, 16v	91`>

Genoud Nº 7010
Distribuidor BOSCH

BMW
12 11 1 363 292
BOSCH
1 235 522 040/041
1 235 522 075
1 235 522 195/198
1 235 522 290
1 235 522 362
FORD
1 583 458

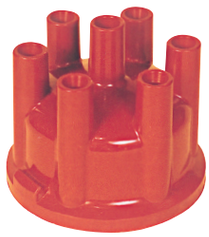

DIN

ALFA ROMEO	
75 2.5 V6 ie	79-91`
75 3.0 V6	80-91`
90 2.5 V6 ie	81-90`
GTV	
BMW	
525, 528	71-85`
628	71-86`
630	72-87`
633	71-85`
728	75-87`
735	76-87`
745	76-87`
FORD	
GRANDA 2.3 V6 2.8i	72-87`
PORSCHE	
911	77-83`
911 T	77-83`
911 CARRERA	77-83`

Genoud Nº NG 5040
Distribuidor MITSUBISHI

HONDA-DENSO
30102-PT2-006
30102-PT2-016
30102-PT2-026
30102-P54-006
ROVER
6DC 405

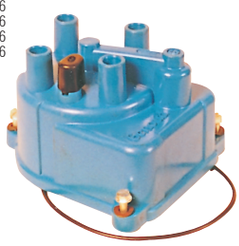

DIN

ACURA	
INTEGRA 1.7, 1.8	92`>
HONDA	
ACCORD AERO 2.0, 2.2,	91`>
ACCORD CUPE 2.0i	92`>
ACCORD WAGON 2.2i	91`>
ACCORD	
1.8, 2.0, 2.2, 2.3	91`>
CIVIC DEL SOL	93`>
CIVIC COUPE	93`>
CIVIC CRX 1.6	92`>
CIVIC 1.6, 1.6i	92`>
ROVER	
620 2.2, 2.3	93`>

Genoud Nº 7015
Distribuidor BOSCH

BOSCH
1 235 522 422
CITROEN
96054877
PEUGEOT
5941 47

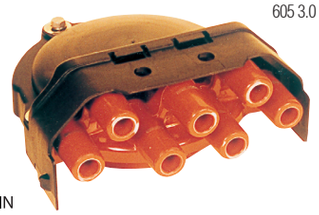

M4-PIN

CITROEN	
XM 3.0i	89`>
PEUGEOT	
605 3.0i	90`>
605 3.0i 24V	90`>
605 3.0	91`>

Genoud Nº NG 5045
Distribuidor CHRYSLER

CHRYSLER
52 26 527
OMNI HORIZON
5626 527
5626 546

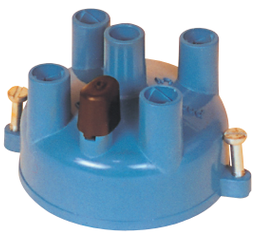

CHRYSLER	
NEON 4	94`>
SPIRIT	95`>

Genoud Nº 7020
Distribuidor BOSCH

BOSCH
1 235 522 210
1 235 522 302
FIAT
9 939 708
PEUGEOT
5941 24
RENAULT
77 01 021 904
VOLVO
243 923-0

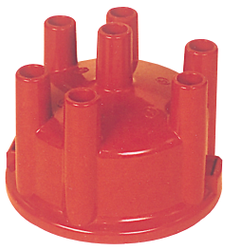

DIN

PEUGEOT	
604 V6	78-88`
RENAULT	
R 25 2.6 V6	84-88`
R 25 2.8 V6	86-90`
R 30 V6 S-TS	84`>
VOLVO	
240 2.8i	80-84`
260 2.8	81-86`
740 2.8i	85-90`
760 V6	84-92`

CATALOGOMAYO.indd 24 20/8/09 14:33:46

Genoud Nº 7025
Distribuidor BOSCH

BOSCH
1 235 522 401
1 237 000 065
CITROEN
95 619 491
95 659 654
PEUGEOT
5940.52
5941.44

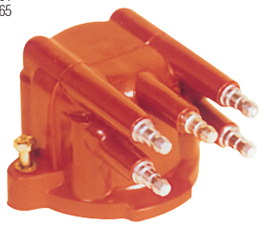

SAE

CITROEN

AX 1.1, 1.3, 1.4	86-92`
BX 1.1, 1,4	
1.6, 1.9	83-93`
C 15 1.1, 1.4	84`>
ZX 1.1, 1.4	91`>

PEUGEOT

106 1.1, 1.4	91`>
205 1.1, 1.3	83-94`
205 1.4, 1.6, 2.0	85-95`
309 1.1, 1.4, 1.6, 2.0	85-94`
405 1.6, 1.8, 2.0	88`>

Genoud Nº7040
Distribuidor BOSCH

BOSCH
1 235 522 329
1 235 522 330
MERCEDES
000 158 44 02

SAE
R 1000 ohm

MERCEDES

280 2.8 CE, E, S, SE	81-89`
280 2.8 SEL, SLC	81-90`
280 2.8 TE, SL	81-89`

Genoud Nº 7030
Distribuidor BOSCH

BOSCH
1 235 522 332
CITROEN
94 059 413 28
PEUGEOT
5941 32

DIN

CITROEN

BX 1.4, 1,6	83-93`
C 15 1.1	81`>
LNA 1.0	82`>
VISA 1.0, 1.1, 1.4, 1.6	83-90`

PEUGEOT

205 TODOS	83-93`
305	84-88`
309	85-94`
405 TODOS	87-93`

Genoud Nº 7045
Distribuidor BOSCH

BOSCH
0 290 004 501
0 290 004 503
1 235 522 074
1 235 522 323
MERCEDES
000 158 36 02
000 158 41 02

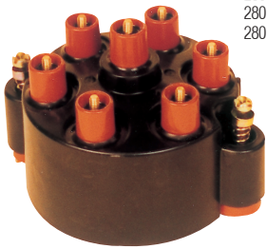

M4 PIN
R 1000 ohm

MERCEDES

280 2.8 C-CE-E	75-82`
280 2.8 GE-S-SE	78-83`
280 2.8 SL-SLC-TE	79-85`

Genoud Nº 7035
Distribuidor BOSCH

BOSCH
1 235 522 380
1 235 522 381
MERCEDES
000 158 48 02
000 158 49 02

SAE
R 1000 ohm

MERCEDES

190 2.0 M 102-201	86-90`
190E 1.8, 2.0, 2.3	83-95`
190E 2.3, 2.5	85-95`
200 2.0	84-94`
230 2.3	86-96`

Genoud Nº 7050
Distribuidor BOSCH

BMW
1 715 903
12 11 1 285 058
12 11 1 720 124
12 11 1 722 649
12 11 1 725 070
BOSCH
1 235 522 364
1 235 522 365

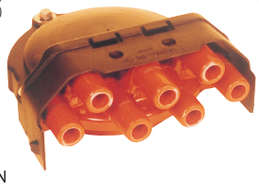

M4-PIN

BMW

M5 M6 Z1	84`>
320i	86-90`
325i IC, IE, IX	86-90`
520i, 525i	88`>
530i, 535i	84`>
635i	84`>
730i, 730iL, 735i	86`>
745i, 750iL, 850i	87`>

Genoud Nº 7036
Distribuidor BOSCH

BOSCH
1 235 522 326
1 235 522 327
MERCEDES
000 158 43 02

SAE
R 1000 ohm

MERCEDES

190E 2.0	82-86`
200 2.0 E T	80-90`
230 2.3 E, G, GE, TE	81-89`
2410	82`>
210	82`>
310 410, 510	82`>

Genoud Nº 7055
Distribuidor DENSO

DAIHATSU
19101-87601-000
DENSO
029 120-253

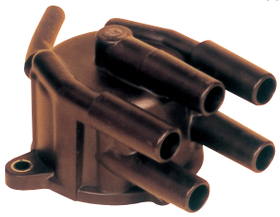

DIN

DAIHATSU

FEROZA 4WD 1.6	90`>
ROCKY 2.0	90`>

Tapas

CATALOGOMAYO.indd 25 20/8/09 14:33:57

Genoud Nº 7060
Distribuidor DENSO

DENSO
029 120-1850
029 120-2590
SUZUKI
33321-63B10
33321-86510

SUZUKI

BALENO 1.3 GL 1.6, GL	96`>
SWIFT 1.3i	90`>
SWIFT 1.6i 16v	89`>
VITARA 1.6 16v	90`>

DIN

Genoud Nº 7080
Distribuidor DENSO

DENSO
029 120-234
TOYOTA
19101-74050

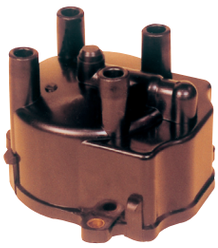

TOYOTA

CELICA 1.6	89`>
CAMRY 1.8, 2.0	89`>
CORONA 1.5	86`>
STARLET 1.3, 1.5	86`>

DIN

Genoud Nº 7065
Distribuidor DENSO

DENSO
029 120-2291
GM
96 061 557
SUZUKI
33321-85570

SUZUKI

SWIFT 1.0i	88`>

DIN

Genoud Nº 7085
Distribuidor DENSO

TOYOTA
19101-74070

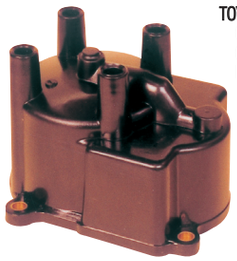

DAIHATSU

CHARMANT	83-86`

TOYOTA

COROLLA 1.6	83`>
CARINA 1.6, 2.0	87-92`
HILUX 1.8, 2.0	84`>

DIN

Genoud Nº 7070
Distribuidor DENSO

DAIHATSU
19101-87703
19101-87703-00
DENSO
029 120-0760

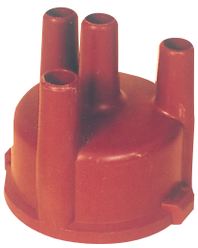

DAIHATSU

CHARADE 1.0	79-87`

DIN

Genoud Nº 7090
Distribuidor DENSO

TOYOTA
19101-16140

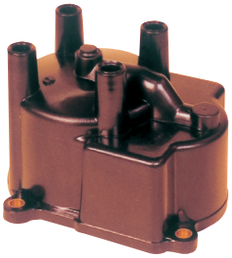

TOYOTA

CAMRY 1.8, 2.0 16V	86-92`
CELICA 1.6, 2.0i	85-90`
COROLLA 1.6, 1.8	87`>
TERCEL 1.5, 1.8	89-92`

DIN

Genoud Nº 7075
Distribuidor DENSO

DENSO
029 120-2120
TOYOTA
19101-15120

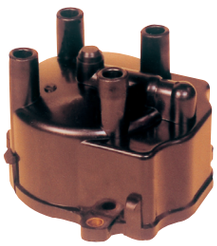

TOYOTA

COROLLA 1.3, 1.5	85-92`
TERCEL	86-91`
COROLLA 1.8, 2.0	87-90`
MR2	90`>

DIN

Genoud Nº 7095
Distribuidor DUCELLIER

DUCELLIER
2 526 623 D
RENAULT
77 00 859 053
VALEO
D 512
244 512

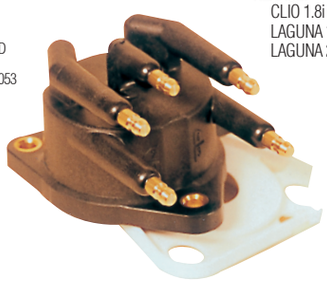

RENAULT

CLIO 1.8i	90`>
LAGUNA 1.8i	94`>
LAGUNA 2.0i	94`>

SAE

CATALOGOMAYO.indd 26 20/8/09 14:34:09

Genoud Nº 7100
Distribuidor DUCELLIER

DUCELLIER
2 525 645 A
RENAULT
77 00 739 893
77 00 742 853
77 00 743 290
77 00 743 602
77 01 203 118

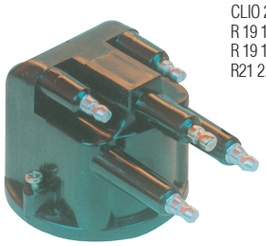

RENAULT

CLIO 1.8i 16V	92`>
CLIO 2.0i 16V WILLIAMS	92`>
R 19 1.8 16V	89`>
R 19 1.8 16V CABRIO	91`>
R21 2.0i TURBO	89`>

SAE

Genoud Nº 7120
Distribuidor HITACHI

HONDA
8-94322-990-0
ISUZU
8-94322-990-0

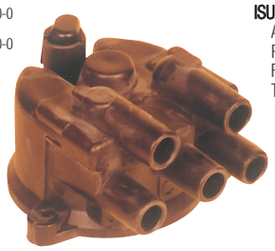

HONDA

PASSPORT 2.6i	94`>

ISUZU

AMIGO 2.3i, 2.6i	88`>
PICK UP 2.3i, 2.6i	88`>
RODEO 2.6i	90`>
TROOPER 2.6i	90`>

DIN

Genoud Nº 7105
Distribuidor DUCELLIER

CITROEN
91 538 999
91 541 615
96 038 183
DUCELLIER
2 525 628/-B
2 590 935
PEUGEOT
5941 45/48
VALEO
D 136/842

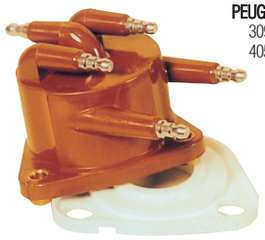

CITROEN

BX 1.9i GTI	87-94`

PEUGEOT

309 2.0i 16V	87-93`
405 2.0i 16V	87-93`

SAE

Genoud Nº 7125
Distribuidor HITACHI

HITACHI
44588-17001
NISSAN
22162-01B01
22162-12E01
22162-17M00
22162-17M01
SUBARU
22162-AA040

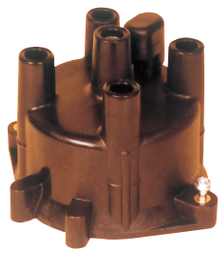

NISSAN

NX 100 1.6i	89`>
PRIMERA SW	90`>
PRIMERA 1.6 16v	92`>
TERRANO	92`>

SUBARU

L SERIES 1.8 T	88`>

DIN

Genoud Nº 7110
Distribuidor FEMSA

FEMSA
9 231 335 584
SEAT
SE 028914.001B

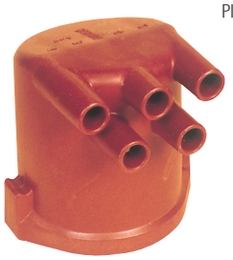

SEAT

MARBELLA 850	91-93`
PICK UP	

M4-PIN

Genoud Nº 7130
Distribuidor MARELLI

FIAT
9 939 789
MARELLI
071302701010
713 027 01

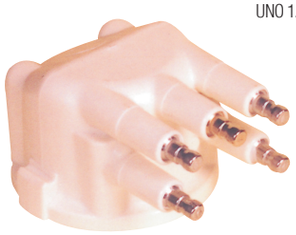

FIAT

DUNA 1.3, 1.4, 1.5	89`>
TIPO 1.1, 1.3, 1.4, 1.6	88`>
UNO 1.0, 1.1, 1.4, 1.5	89`>

SAE

Genoud Nº 7115
Distribuidor FORD

FORD
E6 AE-12106-CA
E6 AZ-12106-A
1 643 632
MAZDA
ZZM0-24310
ZZM1-24-310
MOTORCRAFT
DH 433/434

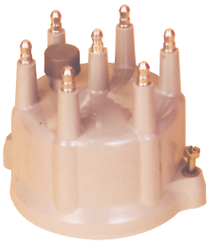

CHRYSLER

JEEP CHEROKEE	92`>
J. GRAND CHEROKEE	93`>
J. WRANGLER L	93`>
DAKOTA SPORT V6	94`>
CARAVAN	94`>
GRAND CARAVAN	95`>

FORD

PICK UP 4.9i	94`>
AEROSTAR	93`>
GRANADA 2.4, 2.8, 2.9 V6	85`>

SAE

Genoud Nº 7135
Distribuidor MARELLI

MARELLI
0 713 584 010 10
713 584 01
RENAULT
77 01 034 946

RENAULT

CLIO 1.2i	90`>
CLIO 1.4i	90`>
R 19 1.2i	89`>
R 19 1.4i	89`>
MEGANE 1.4i	96`>

SAE

Tapas

CATALOGOMAYO.indd 27 20/8/09 14:34:22

Genoud Nº 7140
Distribuidor MITSUBISHI

HYUNDAI
27120-11000
MAZDA
0 324 24 310
MITSUBISHI
MD-602756
MD-602949
T 232
T 232T42271
D 8605

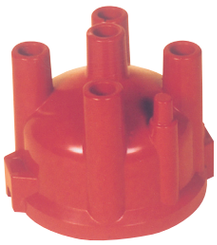

DIN

CHRYSLER	76`>
HYUNDAI	75-84`
PONY 1.2, 1.4	
MAZDA	
323 1.3, 1.4, 1.5	71-85`
626 1.6, 1.8	
929	
PICK UP B 1800	
MITSUBISHI	72`>
COLT 1.2, 1.4	
GALANT 1.8, 2.0	
PICK UP	
LANCER	
SAPPORO	

Genoud Nº 7160
Distribuidor MITSUBISHI

FORD
E 17Z-12106-A
MAZDA
8 574 24 310
MITSUBISHI
MD 607 466
T 315T 43571
T 43573/79
NISSAN
22162-15M11

DIN

MAZDA	
B 2000 PICK UP	81`>
323	81`>
626	82`>
MITSUBISHI	
COLT	82`>
GALANT 1.6, 2.0	81`>
LANCER	82`>
MONTERO 2.6	82`>
SAPPORO	82`>
NISSAN	
SUNNY	82`>

Genoud Nº 7145
Distribuidor MITSUBISHI

HYUNDAI
27110-21020
27110-21060
27110-32810
MAZDA
A M15 18 V100
H 612 24 310
MITSUBISHI
MD-611 604
T 43871
T 46771

DIN

CHRYSLER	84`>
HYUNDAI	87`>
EXCEL 1.3, 1.5	
PONY 1.3, 1.5	
MAZDA	84`>
PICK UP 2.6	
MITSUBISHI	85`>
COLT	
GALANT	
LANCER	
L 300 VAN	
MONTERO	

Genoud Nº 7165
Distribuidor LUCAS

LUCAS
DDB 184
54 403 880
ROVER
AUU 1186
GDC 152
GDC 160
GDC 377
GDC 384
UNIPART
GDC 152

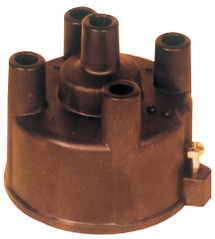

DIN

ROVER	
100 1.1, 1.4	90`>
111 1.1, 1.4	91`>
114 1.4	92`>
214 1.416V	92`>
216 1.6	89`>
220 2.0i 16V	91`>
414 1.4 16V	90`>
416 1.6i 16V	91`>
420 2.0i 16V	91`>
820 2.0i 16V T	88`>

Genoud Nº 7150
Distribuidor MITSUBISHI

MITSUBISHI
T 46371
T 46382
NISSAN
22162-G5710
22162-G5711
22162-23G15
22162-40F10
22162-78A10

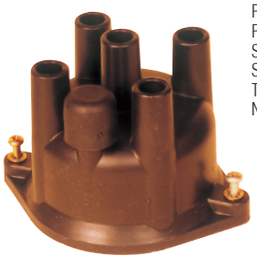

DIN

NISSAN	
NX 100 1.6	87`>
PATHFINDER	86`>
PATROL	85`>
SENTRA	87`>
SUNNY	90`>
TERRANO	87`>
NX240SX	88`>

Genoud Nº 7170
Distribuidor LUCAS

LUCAS
DDJ 190
NISSAN
22162-72J10
22162-94M01

DIN

NISSAN	
PRIMERA 1.6i	91`>
SENTRA 1.6	94`>
NEW SENTRA 1.6 16 V	95`>
100 NX	95`>

Genoud Nº 7155
Distribuidor MITSUBISHI

CHRYSLER
DC 00 294
MITSUBISHI
MD-611526
T 61471

DIN

CHRYSLER	
SPIRIT 6	92`>
CARAVAN V6	93`>
GRAND CARAVAN	91`>
MITSUBISHI	
MONTERO 3000	88`>
PICK UP	88`>
PAJERO 3000	89`>

Genoud Nº 7175
Distribuidor BOSCH

BMW
12 11 1 284 372
12 11 1 289 519
BOSCH
1 235 522 333
1 235 522 361

M4-PIN

BMW	
320i	81-85`
323i	81-86`
520i	83-90`

CATALOGOMAYO.indd 28 20/8/09 14:34:42

Genoud Nº 7180
Distribuidor BOSCH

BOSCH
1 235 522 366
1 235 522 382
VOLVO
1346788-1

VOLVO

740 2.0i, 2.3i, T	84-90`
760 2.3T	82-89`
780 2.0i, T	87-90`
940 2.0i, 16V, T	90`>
940 2.3i, T	90`>
960 2.0i, 2.3i, T	90`>

M4-PIN

Genoud Nº 7200
Distribuidor DUCELLIER

GM
90 442 011
OPEL
12 11 275

OPEL

ASTRA 1.6i, 1.8i, 2.0i	91`>
CALIBRA 2.0i	89`>
KADETT 1.8i, 2.0i	91`>
OMEGA 1.8i, 2.0i	86`>
VECTRA 1.6i, 1.8i, 2.0	88`>

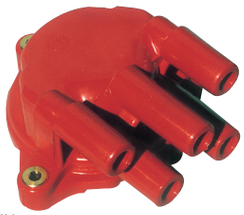

M4-PIN

Genoud Nº 7185
Distribuidor BOSCH

BOSCH
1 235 522 400
G.M.
90 230 575
OPEL
12 11 261

OPEL

ASCONA 1.8i, 2.0i	80-88`
KADETT 1.8i, 2.0i	87-92`
OMEGA 1.8i, 2.0i	86-94`
VECTRA1.8i, 2.0i	88-95`

DIN

Genoud Nº 7205
Distribuidor HITACHI

MOTORCRAFT
DHE 449
NISSAN
22162-0B 020
22162-88G00

NISSAN

PATHFINDER 3.0i	89`>
PICK UP 3.0i	90`>
QUEST 3.0i V6	92`>
TERRANO 3.0i	89`>

DIN

Genoud Nº 7190
Distribuidor DENSO

DAIHATSU
09932-91290-041
TOYOTA
19101-21011
19101-31013

TOYOTA

CELICA	71`>
COROLLA	70`>
CORONA	79`>
CRESSIDA	79`>
DYNA	70`>
HI-LUX	71`>
STARLET	74`>

DIN

Genoud Nº 7210
Distribuidor LUCAS

LAND ROVER
605 190
RTC 3197
LUCAS
DDB 119
DDB 175
DDB 176
DUB 105
DUB 115
DUB 116

LAND ROVER

DEFENDER 90	84`>
DEFENDER 110 3.5	81-86`
DISCOVERY 3.5i V8	90`>
DISCOVERY 3.9i V8	89`>
LAND ROVER 110	84`>
RANGE ROVER 3.9i	92`>
RANGE ROVER 4.2i	92`>

DIN

Genoud Nº 7195
Distribuidor DUCELLIER

DUCELLIER
667 308

PEUGEOT

504 1.8, 2.0	82`>
505 2.0, 2.2	84`>
604 2.0i	85`>

RENAULT

ESPACE 2.0i	85`>
TRAFIC 2.0	86`>

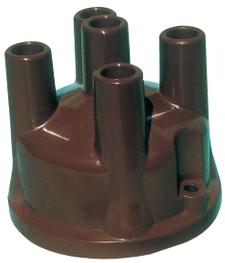

DIN

Genoud Nº 7215
Distribuidor BOSCH

MERCEDEZ BENZ
00 0158 34 02
00 0158 42 02
BOSCH
0 290 004 500
0 290 004 505
1 235 522 208

MERCEDEZ BENZ

CLASSE 190 2.5i 16V	81-93`
CLASSE 380 SEC-SEL 3.8	81-93`
500 SEC-SEL 5.0	90`>

PORSCHE

928 4.6S	79-81`

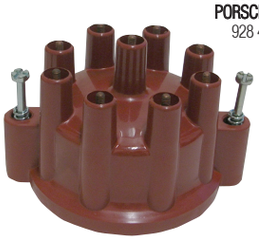

M4 PIN
R 1000 ohm

Tapas

CATALOGOMAYO.indd 29 20/8/09 14:34:56

Tapas

Genoud Nº 7220
Distribuidor DELCO REMY

DELCO REMY
1 972 927
D-340
GENERAL MOTORS
01 972 927
19 729 27
OPEL
01 97 292 7
12 11 258

SAE

OPEL	
ASTRA 1.6i	91-94`
CORSA 1.2-1.3	82-93`
KADETT 1.2-1.3-1.6	82-93`
MANTA 1.3S	81-86`
VECTRA 1.6i	88-95`

Genoud Nº 7240
Distribuidor MITSUBISHI

MAZDA
F P13-18-V00
F S01 18 V00
MOTORCRAFT
DHE446

DIN

MAZDA	
626 1.8i -2.0i 16V	91-97`
626 COUPE 2.0i 16V	94-97`
MX-6 2.0i 16V	94-98`

Genoud Nº 7225
Distribuidor FORD

FORD
1 561 654
MOTORCRAFT
EDH109

DIN

FORD	
GRANADA 2.0-2.3-2.8	75-90`
MUSTANG V6	80-88`
MAVERICK	75-85`
JEEP	
J10-J20 4.2	80-88`
WRANGLER	86-90`

Genoud Nº 7245
Distribuidor MITSUBISHI

MAZDA
K F34-18-V00

DIN

MAZDA	
323F 2.0i 24V	95-98`
626 2.5i 24V	94-97`
MX3 1.8 V6	94`>
MX6 2.5i 24V	94-99`

Genoud Nº 7230
Distribuidor FORD

FORD
1 628 315
1 641 810
MOTORCRAFT
EDH390

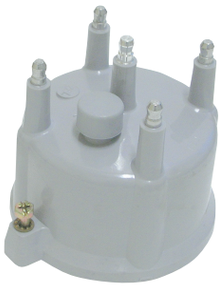

SAE

FORD	
GRANADA 2.0i	85-87`
SCORPIO 2.0i	85-88`
SIERRA 2.0i EFI	86-90`

Genoud Nº 7250
Distribuidor MITSUBISHI

KIA
MB593-18-V00
MAZDA
B 3S5 18 V00
B 593 18 V00

DIN

MAZDA	
323 COUPE 1.5-1.8i 16V	94-96`
323FV 1.5-1.8 16V	94-98`
DEMIO 1.3 16V	98-00`
MX3 1.6i	94`>

Genoud Nº 7235
Distribuidor HITACHI

HONDA
30102-P12-A01
30102-PT3-A12

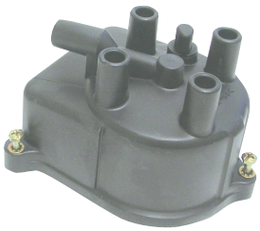

DIN

HONDA	
ACCORD 2.2i 16V	92-93`
ACCORD 2.2i DX-LX	94-95`
ACCORD COUPE 2.2i	94`>
PRELUDE 2.2i 16V VTI	95-98`

Genoud Nº 7255
Distribuidor MITSUBISHI

HYUNDAI
27110-02750

DIN

HYUNDAI	
AMICA 1.0i 12V	99`>
ATOS 1.0i 12V	97`>
ATOS PRIME 1.0i 12V	98`>
ATOS SPIRIT 1.0i 12V	99`>

CATALOGOMAYO.indd 30 20/8/09 14:35:09

Genoud Nº 7260
Distribuidor DAC

DAEWOO
329310

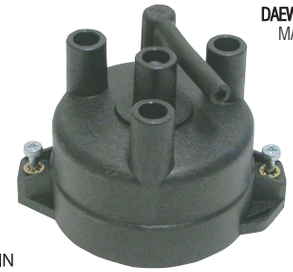

DAEWOO
MATIZ 0.8 98`>

DIN

Genoud Nº 7280
Distribuidor MITSUBISHI

SUBARU
22162-KA090
GENERAL MOTORS
96 068 686
SUZUKI
33321-58B10

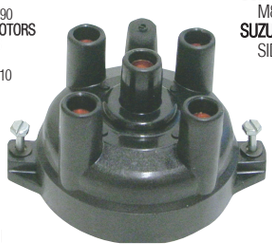

SUBARU
M80 800 91`>
SUZUKI
SIDEKICK 1.6i 16V 89-97`

DIN

Genoud Nº 7265
Distribuidor MARELLI

MARELLI
713 756 01
713 742 01
VOLKSWAGEN
030 905 207 A

SEAT
AROSA 1.0i-1.4i 97`>
CORDOBA 1.6i-SPORT 99`>
IBIZA 1.0i-1.4i-1.6i 93-02`
SKODA
FELICIA 1.6LX-GLX 95-98`
OCTAVIA 1.6i 96`>
VOLKSWAGEN
CADDY 1.4-1.6 95-04`
GOLF 1.6 92-99`

M4-PIN

Genoud Nº 7285
Distribuidor MITSUBISHI

FORD
3 898 173
KL01-18V00-A
MAZDA
KL01-18V00-A
MOTORCRAFT
DHE448

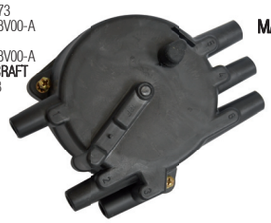

FORD
PROBE 2.5 V6 24V 93-97`
MAZDA
626 2.5i 24V-V6 92`>
MX3 1.8i V6 92-94`
MX6 2.5 24V 92`>

DIN BOBINA 5000 ohm

Genoud Nº 7270
Distribuidor BOSCH

BOSCH
1 235 522 408
VOLVO
3501944-7

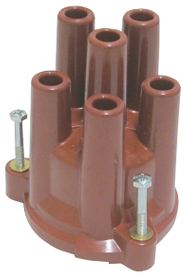

VOLVO
850 2.0i-2.3i TURBO 91`>
850 2.4i 20V 91`>

DIN

Genoud Nº 7290
Distribuidor MITSUBISHI

GENERAL MOTORS
96 064 788
SUZUKI
33321-56B10

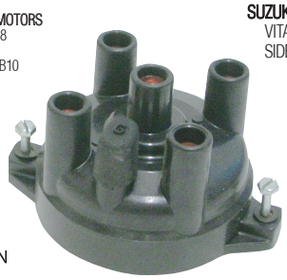

SUZUKI
VITARA 1.6i 91`>
SIDEKICK 1.6-1.6i 16V 89-96`

DIN

Genoud Nº 7275
Distribuidor MITSUBISHI

MAZDA
B541 18 V00
MITSUBISHI
MD-618364
MOTORCRAFT
ADH5071

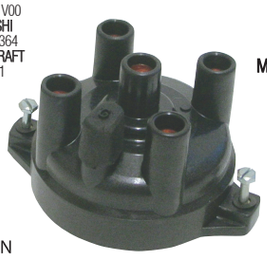

MAZDA
121 1.1-1.3 87-93`
323 1.3 16V-1.5 89-93`
323 1.3 16V-1.6 16V 89-94`
MITSUBISHI
EXPO 2.4i 91-93`
GALANT 2.0 87-93`
LANCER 1.8 GLXI 89-92`

DIN

Genoud Nº 7295
Distribuidor MITSUBISHI

DAEWOO
33321-78B40-000
TS100C00601
SUZUKI
33321-78B40

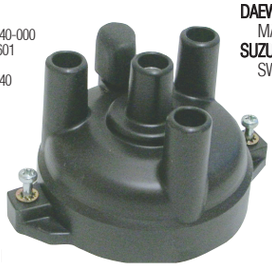

DAEWOO
MATIZ 0.8 98`>
SUZUKI
SWIFT 1.0i 89`>

DIN

Tapas

CATALOGOMAYO.indd 31 20/8/09 14:35:20

Tapas

Genoud Nº 7300
Distribuidor MARELLI

MARELLI
07136260101 0
713 626 01
PEUGEOT
5940.46

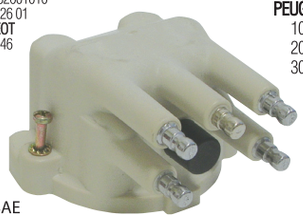

SAE

CITROEN

AX 1.0-1.1	86-95`
AX 10E-11	86-91`

PEUGEOT

106 1.0-1.1	91-96`
205 1.0-1.1	87-98`
309 1.1	85-93`

Genoud Nº 7320
Distribuidor LUCAS

DIN

HONDA
CIVIC = 1,4 - 1,6 16V

ROVER

400	95/02
416	95/02

Genoud Nº 7305
Distribuidor BOSCH

BOSCH
1 235 522 218
VOLKSWAGEN
035 905 207

DIN

AUDI

100 1.9-2.0	82-97`
100 2.2-2.3	84-90`

VOLKSWAGEN

PASSAT 1.9-2.2	81-88`
SANTANA 1.9	81-85`

Genoud Nº 7325
Distribuidor LUCAS

NISSAN
MICRA 1,31 16V
PRIMER 1,6 16U 00/02

Genoud Nº 7310
Distribuidor MITSUBISHI

NISSAN
22162-71311

DIN

AUTOELEVADORES

Genoud Nº 7330
Distribuidor DENSO

DIN

TOYOT
CARINA 1,6
CELICA 1,6
COROLLA 1,6 87/94

Genoud Nº 7315
Distribuidor HITACHI

DIN

HONDA CIVIC
CIVIC = 1,5 - 1,6 88-96

ROVER
200 - 1,6 89-95
216 1,6 89'

ACURA
INTEGRA

Genoud Nº 7335
Distribuidor DENSO

5 MM

TOYOTA
CARINA 1,6 16V
CELICA 1,81 16V
COROLLA 1,3 - 1,6 - 1,8
STARLET 1,3 91/01

CATALOGOMAYO.indd 32 20/8/09 14:35:28

Genoud Nº 7340
Distribuidor HITACHI

HONDA
CIVIC 1,5 i - 1,6 i - 16V

ROVER
200 88/00
216
400
416

DIN

Genoud Nº 7360
Distribuidor HITACHI

MAZDA
626 1,8i - 2,0i 16V
MX6 2,0

DIN

Genoud Nº7345
Distribuidor DENSO

TOYOTA
CAMRY 2.2i
CARINA 2,0
CELICA 2,2
RAV 5 2,0i 16V
RAV 4

DIN

Genoud Nº 7365
Distribuidor MITSUBISHI

MITSHUBISHI
COLT 1,6 16V
LANCER 1,6 16V
MIRAGE 1,8i
SPACE 1,8 - 2,0 91/98

DIN

Genoud Nº 7350
Distribuidor HITACHI

HONDA
ACCORD 1,8 - 2,0 16V
CIVIC 1,2 - 1,3 - 1,4i 16V 88/96

DIN

Genoud Nº 7370
Distribuidor MITSUBISHI

MITSHUBISHI
COLT 1,3 1,5
LANCER 1,3 - 1,5
MIRAGE 85/97

DIN

Genoud Nº 7355
Distribuidor HITACHI

NISSAN
ALMERA 1,4 - 1,6
PICK UP 2,0
PRIMERA 1,6i
SENTRA 1,6i
TERRANO 2,4i 90/02

DIN

Genoud Nº 7375
Distribuidor DELCO REMY

DODGE
DAKOTA 3,9
JEEP 6V

SAE

Tapas

CATALOGOMAYO.indd 31 20/8/09 14:35:20

Genoud Nº 7380
Distribuidor DELCO REMY

DODGE
GRAND CHEROKE V8

SAE

PG 9005

CONJUNTO PROLONGADOR ESTANCO PARA BUJIAS

FABRICADO CON POLIESTER TERMOPLASTICO Y CONTACTOS DE COBRE

LINEA PEUGEOT

PG 9010

CONJUNTO PROLONGADOR PARA BUJIAS

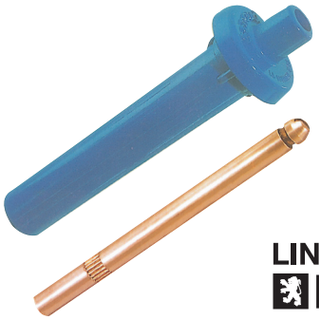

FABRICADO CON POLIESTER TERMOPLASTICO Y CONTACTOS DE COBRE

LINEA ORIGINAL PEUGEOT

PG 9015

CONJUNTO PROLONGADOR PARA BUJIAS

FABRICADO CON POLIESTER TERMOPLASTICO

LINEA ORIGINAL PEUGEOT

C 1005 TAPA, CONTRATAPA Y ROTOR
RENAULT: 4L - F - R6 - R12 - GORDINI
PEUGEOT: 403 - 404 - 504 - 505
DISTRIBUIDOR: ARGELITE

C 1006 TAPA, CONRATAPA Y ROTOR
RENAULT: R6 - R9 - R11 - R12 - R18
TRAFIC 1.4 - 1.6 86`>
PEUGEOT: 404 - 504 - 505
DISTRIBUIDOR: ARGELITE

C 1012 TAPA, CONTRATAPA Y ROTOR
RENAULT: R9 - R11 - R12 - R19
TRAFIC 1.4 - 1.6 92`>
DISTRIBUIDOR: ARGELITE

C 1020 TAPA Y ROTOR
RENAULT: TORINO
FORD: FALCON 70 - 78 `
CHEVROLET: CHEVY - PICK UP - 400
DODGE - CHRYSLER: VALIANT II - III - IV
DISTRIBUIDOR: PRESTO-LITE

C 2020 TAPA Y ROTOR
FIAT: 125 - 128 EUROPA-128 S EUROPA - 33 - 147
DUNA - REGATTA - UNO
PEUGEOT: 504 - 505
DISTRIBUIDOR: MARELLI

C 2021 TAPA Y ROTOR
FIAT: 125 - 128 S. EUROPA - 147 -DUNA- - REGATTA - UNO
PEUGEOT: 504 - 505 - GAMMA - INYECCION
DISTRIBUIDOR: MARELLI

CATALOGOMAYO.indd 11 20/8/09 14:31:34

Genoud Nº GR 05
Distribuidor ARGELITE

ARGELITE
ICA 1045
ICA 1045 A
ICA 1045 3
PEUGEOT
5937061
RENAULT
948.091

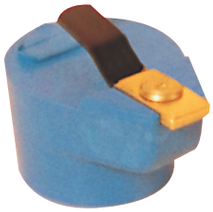

PEUGEOT	
403	60-70`
404	68-77`
504 TODOS	69-77`
RENAULT	
DAUPINE	65-75`
GORDINI	65-71`
R 4	68-78`
R 6	65-79`
R 12	68-80`

Genoud Nº GR 09
Distribuidor MH

FIAT	
DUNA 1.4, 1.6	88`>
UNO 1.4, 1.6	88`>
SPAZIO 1.4, 1.6	86`>
VIVACE 1.4, 1.6	89`>
RENAULT	
R 9 1.4, 1.6	89`>
R 11 1.4, 1.6	89`>
R 18 1.4, 1.6, 2.0	85`>
R 21 2.0, 2.2	90`>
FUEGO 2.0, 2.2	85`>
TRAFIC 1.6, 2.0	90`>
PEUGEOT	
504 1.6, 2.0	88`>
505 2.0, 2.2	89`>

Genoud Nº GR 06
Distribuidor ARGELITE

ARGELITE
098 019
RENAULT
77 02 070 266

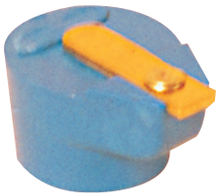

RENAULT	
R 6 1.2, 1.4, 1.6	86`>
R 9 1.4, 1.6	86`>
R 11 1.4, 1.6	86`>
R 12 1.4, 1.6	86`>
R 18 1.4, 1.6	86`>
R 19 1.4, 1.6	92`>
TRAFIC 1.4, 1.6	92`>
PEUGEOT	
504 1.6, 2.0	86`>
505 2.0	86`>

Genoud Nº GR 20
Distribuidor AUTO-LITE

AMC
320 9056
IHC
830635C1
PRESTOLITE
IBR-1016-4-25
WITHE
31-2769267

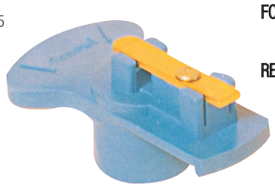

CHEVROLET	
CHEVY	70`>
PICK UP	70`>
400	71`>
DODGE-CHRYSLER	
VALIANT II- III- IV	69`>
FORD	
FALCON	70-78`
PICK UP	70-78`
RENAULT	
TORINO	70`>

Genoud Nº GR 07
Distribuidor BUFFALO-SEV

CITROEN
75 522 649
PEUGEOT
5937 07
5937 27
RENAULT
77 01 007 678
77 01 020 056
SEV
S 4510
402 11703
414 00003
414 00703
414 00753
418 50007
TALBOT
1749 04 00
5135 64 800

FORD	
FALCON	72`>
RENUALT	
R 4	72`>
R 6	72`>
R 12	70`>
PEUGEOT	
403	68-74`
404	68-75`
504	75-80`
CITROEN	
GX 2.4	76-83`
GS, GSA, GSAX	72-85`
A CASSETTE	

Genoud Nº GR 21
Distribuidor INDIEL

RENAULT	
R 18 2.0, 2.2	89`>
R 21 2.0, 2.0	91`>
FUEGO 2.0, 2.2	89`>
PEUGEOT	
504	89`>
505	89`>

Genoud Nº GR 08
Distribuidor ARGELITE

ARGELITE
098 004
RENAULT
022 482 7100

FIAT	
DUNA 1.4, 1.6	88`>
UNO 1.4, 1.6	88`>
SPAZIO 1.4, 1.6	86`>
VIVACE 1.4, 1.6	89`>
RENAULT	
R 9 1.4, 1.6	89`>
R 11 1.4, 1.6	89`>
R 18 1.4, 1.6, 2.0	85`>
R 21 2.0, 2.2	90`>
FUEGO 2.0, 2.2	85`>
TRAFIC 1.6, 2.0	90`>
PEUGEOT	
504 1.6, 2.0	88`>
505 2.0, 2.2	89`>

Genoud Nº GR 25
Distribuidor AUTO-LITE TRIA

CHRYSLER
1 838 516
2 098 770
2 979 781
3 874 401
4 106 104
PRESTOLITE
XA-921, 4-1C
WHITE
2716867
31-2769607

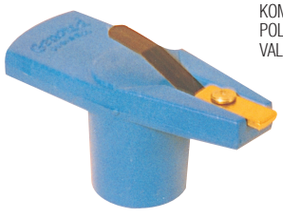

DODGE-CHRYSLER	
DODGE 1.5, 1.8	75`>
KOMBI	79`>
POLARA	70`>
VALIANT	68`>

Rotores

CATALOGOMAYO.indd 33 20/8/09 14:35:38

Genoud Nº GR 35
Distribuidor DUCELLIER

CITROEN
DM 211-16
5 452 421W
DUCELLIER
16 903
49 423
611 723
611 764
PEUGEOT
5937 05
5337 16
5337 34
RENAULT
08 54 120 600
TALBOT
1350 03 00
5135 00 300
75 06 60 02

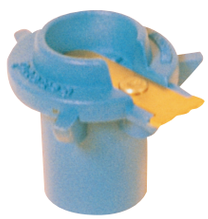

CITROEN	75`>
DACIA	
SEDAN	71`>
JEEP	81`>
PEUGEOT	
403	60`>
404	65`>
504	70`>
505	75`>
505i GAMMA	80`>
RENAULT	
R 9	82`>
R 11 TURBO	80`>
TWINGO	90`>
R 19 RNI	92`>

Genoud Nº GR 46
Distribuidor MOTORCRAFT

FORD
D7DZ 12 200A
E3DZ-12 200A
E6T Z-12 200D
DR 314

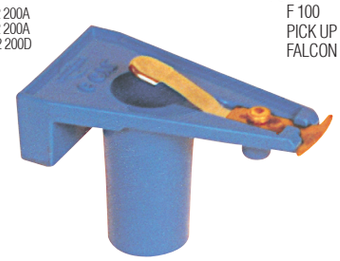

FORD	
F 100	79`>
PICK UP	80`>
FALCON 6	79`>

Genoud Nº GR 40
Distribuidor INDIEL-LUCAS

INDIEL
76 BR 12 200 A
RDR 42

FORD	
TAUNUS	81`>
FALCON 6	80`>
F 100 6	81`>
SIERRA	85`>

Genoud Nº GR 48
Distribuidor MOTORCRAFT

FORD
D8AZ 12 200A
E4HZ-12 200A
E6TZ-12 200 B, C
DR 323

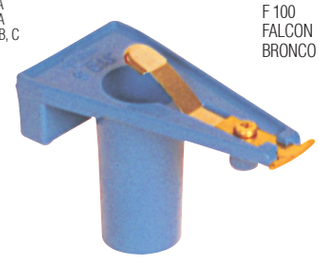

FORD	
F 100	77-85`
FALCON	81-83`
BRONCO	77-92`

Genoud Nº GR 44
Distribuidor TRIA

TRIA
3359

VOLKSWAGEN	
DODGE	87-89`
GACEL	86-89`
KOMBI	85`>
LEVA 13mm	

Genoud Nº GR 50
Distribuidor INDIEL-LUCAS

LUCAS
DRB 147
54 403 899
ROVER
GRA 143
GRA 2143
UNIPART
GRA 143
GRA 2143

FIAT	
DUNA 1.4, 1.6	89-95`
VIVACE 1.4, 1.6	88-95`
UNO 1.4, 1.6	90-96`
SPAZIO 1.4, 1.6	90-95`
PEUGEOT	
504	92-96`
505	93-97`
FORD	
ESCORD	88-92`
SIERRA SX	87-94`
RENAULT	
R 9	92`>
R 11	91`>
TRAFIC	93`>

Genoud Nº GR 45
Distribuidor TRIA

TRIA
3754

VOLKSWAGEN	
DODGE	89-90`
GACEL	89-92`
SAVEIRO	90-93`
GOL	89-92`
LEVA 14mm	

Genoud Nº GR 51
Distribuidor LUCAS

LAND ROVER
RTC 3612
LUCAS
DRB 101
400 051
410 610
UNIPART
GRA 101
GRA 2101

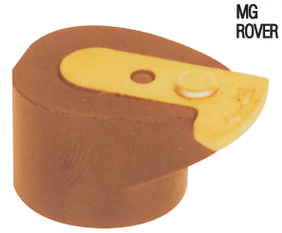

DI TELLA-SIAM	61`>
FORD	72`>
LAND ROVER	70-76`
MG	69-74`
ROVER	70-76`

CATALOGOMAYO.indd 34 20/8/09 14:35:52

Genoud Nº GR 55
Distribuidor TRIA

TRIA
4113

CHEVROLET	
CHEVETTE	89`>
FORD	
ESCORT 1.6, 1.8	93`>
VW	
CARAT	92`>
DODGE	90`>
GOL	92`>
GACEL	90`>
SENDA	93`>
SAVEIRO	93`>

Genoud Nº GR 62
Distribuidor GAREF

GAREF
3.001.023

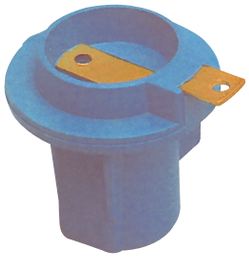

FIAT	
128	70`>

Genoud Nº GR 56
Distribuidor MARELLI

FIAT
2 176 295
9 902 948
9 910 022
MARELLI
S 58145
701 890 01

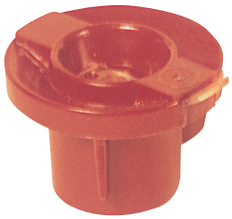

FIAT	
1100	54-68`

Genoud Nº GR 65
Distribuidor DELCO REMY

GM
10 467 546
10 470 200
OMC
98 6651

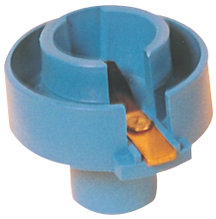

CHEVROLET	
MONZA	92`>
KADETT	92`>
IPANEMA	92`>
SUPREMA	92`>

Genoud Nº GR 59
Distribuidor GAREF-MARELLI

ALFA ROMEO
607 10646
607 142 73
105 02 05 011 00/01
105 48 05 011 04/01
FIAT
4077 883
82 205 017
9 909 708
9 911 241
9 919 708
MARELLI
705 224 01
711 151 02
711 151 03

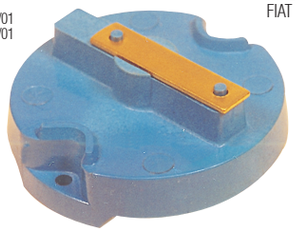

ALFA ROMEO	
ALFETTA 1.6	72-79`
GIULIETA	78-82`
FIAT 1.3, 1.5, 1.6	66-78`

Genoud Nº GR 70
Distribuidor DELCO REMY

DAEWOO
10495411
1987954
1989791
DELCO REMY
D 444
1046 7546
1049 5408
1049 5411
ISUZU
8-10495-411-0

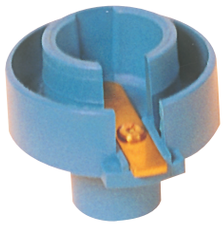

DAEWOO	
RACER GTI	94`>
ESPERO 1.8i, 2.0	94`>
NEXIA 1.5i, 1.5 16v	94`>
ISUZU	
IMPULSE 1.6i, 1.8i	90`>
STYLUS 1.6i, 1.8i	91`>

Genoud Nº GR 60
Distribuidor DUCELLIER

CITROEN
95 559 241
95 611 732
95 624 984
DUCELLIER
664 518
2 558 654
FIAT
9405 937 478
PEUGEOT
5937.30
5937.49
RENAULT
77 01 202 755
VALEO
CD 940
D 910
664 518

CITROEN	82-93`
PEUGEOT	
505 GAMMA	85`>
505 INJ	86`>
RENAULT	
R 11 TURBO	86`>
R 19 RN	91`>
R 21	92`>
R 21 ALIZE	92`>
TWINGO	91`>

Genoud Nº GR 71
Distribuidor FORD-Fo.Mo.Co.

FORD
A-B 12 200

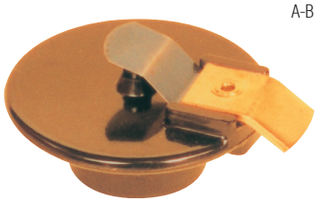

FORD	
A-B	28-34`
A-B CAMION	28-34`

Rotores

CATALOGOMAYO.indd 35 20/8/09 14:36:04

Rotores

Genoud Nº GR 75
Distribuidor DELCO REMY

GM
1 988 003
1 989 799
10 495 408
10 497 452

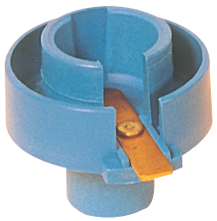

CHEVROLET

PICK UP	85`>
BLAZER	87`>

Genoud Nº GR 87
Distribuidor FORD

CHRIS CRAFT
166 90 00 42
OMC
98 2342
VOLVO
8412 43-9
FORD
21A-12 200

FORD

PICK UP	42-44`
SEDAN	42-44`
CAMION	42-44`
MERCURY	42-44`

Genoud Nº GR 76
Distribuidor AUTO-LITE

AUTO-LITE
1G-1657, 4-10, R

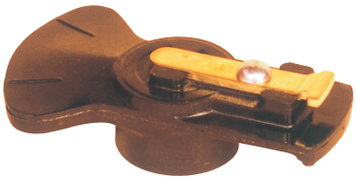

WILLYS

JEEP	36-51`
CAMION	36-51`

Genoud Nº GR 91
Distribuidor FORD-Fo.Mo.Co.

FORD
7 RA 12 220
FAA 12 200 B DR-1
ALLIS C
10 10 846
N-HOLLAND
50 08 66

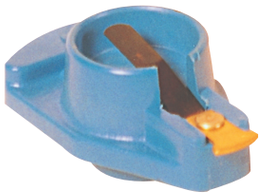

FORD

FALCON ST, FUTURA DE LUXE	60-65`

Genoud Nº GR 80
Distribuidor DUCELLIER

DUCELLIER
2 558 743
RENAULT
77 01 033 622
VALEO
2533 499 0
2 558 743
CD 050

RENAULT

CLIO 1.2, 1.4	90`>
CLIO WILLIAMS	90`>
R 19 CHAMADE	91`>
R 19 1.2, 1.4	89`>
R 25 2.0i	84-92`
SAFRANE 2.0i, 2.2i	92`>

Genoud Nº GR 92
Distribuidor DELCO REMY

GM
820 445
DELCO REMY
19 05 590
D 400
D 415
IHC
3069778R1
JICASE
K 962393

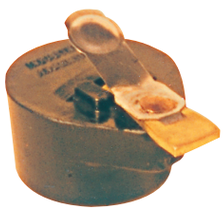

CHEVROLET

PICK UP	33-52`
SEDAN	34-52`

Genoud Nº GR 81
Distribuidor FORD-Fo.Mo.Co.

FORD
59A-12 200

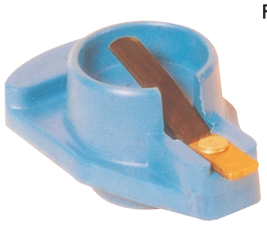

FORD

PICK UP	45-48`
CAMION	45-48`
MERCURY	45-48`

Genoud Nº GR 97
Distribuidor Fo.Mo.Co.

FORD
B7A 12 200 A
C5NF-12 200 A

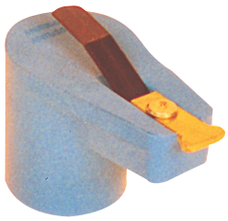

FORD

F 100 V8	58-78`
CAMION	58-68`
FARLAINE	62`>
LINCOLN	57`>
MERCURY	57`>
MUSTANG	65`>

CATALOGOMAYO.indd 36 20/8/09 14:36:15

Genoud Nº GR 98
Distribuidor DELCO REMY

DELCO REMY
816 774
D 414

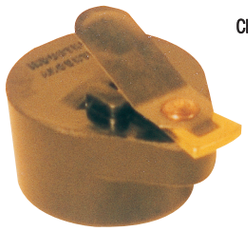

CHEVROLET
SEDAN 4.6 27-34`
CHRYSLER
SEDAN 4.6 26-34`
DODGE 27-35`

Genoud Nº GR 103
Distribuidor FORD-Fo.Mo.Co.

FORD
BA C5DZ 12 200 A

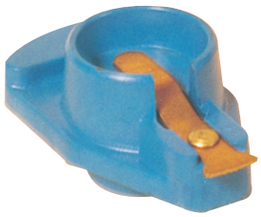

FORD
FALCON
ST DELUXE,
FUTURA 65-68`

Genoud Nº GR 99
Distribuidor AUTO-LITE

AUTO-LITE
1GB 1239,4-15

HUDSON 35-47`
STUDEBAKER 33-47`

Genoud Nº GR 105
Distribuidor AUTO-LITE

AUTO-LITE
1GS 1016B 4-19
CHRYSLER
868095
JI.CASE
A 20 416
WHITE
TG 7746, MXS 1555

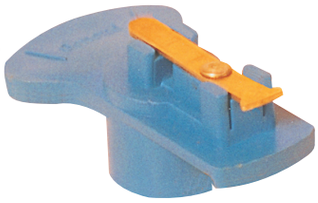

DODGE 35-48`
CHRYSLER 35-48`
DE SOTO 35-48`

Genoud Nº GR 100
Distribuidor FORD-Fo.Mo.Co.

FORD
BA C5TZ 12 200 A
D5DZ-12 200 A, B
D7TZ-12 200 C
DR-87 A, B
A 780X-12 200-CA
A 85X-12 200 AA
C 6 AH-12 200 A

FORD
PICK UP 8 68-77`
FARLAINE 8 68-77`
JEEP 77-90`
MERCURY 66-75`
ESCORT 68-79`
FIESTA 1.1, 1.3 76-83`
GRANADA 2.0 77-81`

Genoud Nº GR 107
Distribuidor MOTORCRAFT

FORD
D5TZ 12 200 A
D 4ZZ 12 1200 A
DR 200, A

FORD
TAUNUS 58-76`

Genoud Nº GR 101
Distribuidor DENSO

DAHIATSU
19 102-33012-000
DENSO
029 180-0240
029 180-0340
029 180-0580
ISUZU
8-94216-729-0
8-94221-206-00
MITSUBISHI
MD-604338
SUBARU
49101-7102
SUZUKI
33310-73010
33310-77090
TOYOTA
19102-26150

SUZUKI
VITARA 80`>
SIDEKICK 85`>
MARUTI 90`>
SAMURAI 91`>
CHEVROLET
PICK UP LUV 90`>
DAIHATSU
HI-JET 74`>
CUORE 74`>
MAX CUORE 72`>
CHARADE 75`>
ISUZU
PICK UP 75`>
TOYOTA 72`>
MITSUBISHI 85`>
SUBARU 84`>
HONDA
MAZDA

Genoud Nº GR 117
Distribuidor AUTO LITE

AUTO LITE
I AT 1016 P4-I
CHRYSLER
1390137

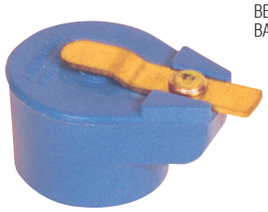

RENAULT
ESTANCIERA 6 57-64`
RAMBLER 6 62-64`
BERGANTIN 6 59-64`
BAQUEANO 59-64`

Rotores

CATALOGOMAYO.indd 37 20/8/09 14:36:25

Genoud Nº GR 119
Distribuidor DUCELLIER

CHRYSLER
83 300 129
DUCELLIER
665 852
666 777
2 524 132
2 559 115
RENAULT
77 00 727 261
77 01 029 972
VOLVO
33 42163
33 42167
33 42441
33 42 863-2

RENAULT
CLIO 1.7, 1.8 90`>
LAGUNA 1.8i, 2.0i 94`>
R 19 1.7, 1.8 89`>
R 21 2.0 92`>
VOLVO
340 1.7 84-89`
360 1.7 84-89`
440 1.7 T 88`>
460 1.7 T
480 1.7

Genoud Nº GR 130
Distribuidor BOSCH

BOSCH
1 234 332 216/285
FIAT
9 935 782
GM
94 632 557
OPEL
12 12 213
PEUGEOT
5937 51
SAAB
93 50 323
VW
052 905 225

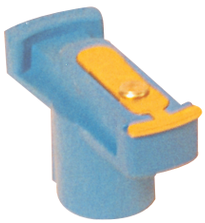

CHEVROLET
IPANEMA 83`>
KADETT 84`>
MONZA 84`>
SUPREMA 84`>
PEUGEOT
106 91`>
205 91`>
306 91`>
309 91`>
FIAT
DUNA 85`>
UNO 85`>
VW
GOLF 74-83`
PASSAT 78-82`

Genoud Nº GR 121
Distribuidor AUTO-LITE

AUTO-LITE
IAT 1016 A, 4-2

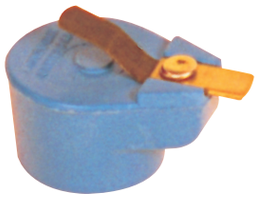

RENAULT
JEEP IKA 58-75`
BERGANTIN 59-70`

Genoud Nº GR 135
Distribuidor MARELLI

MARELLI
07 123 720 2010
FIAT
7 698 987

FIAT
REGATTA 89`>
TEMPRA 89`>
PEUGEOT
505 80`>

Genoud Nº GR 125
Distribuidor MARELLI

FIAT
9 913 856
9 915 910
9 919 348
9 923 115
9 924 654
MARELLI
710 640 01/02
711 214 01
711 323 01
SEAT
121334.06

ALFA ROMEO
ALFETTA 80-85`
FIAT
125 70-85`
128 E. SE 75`>
133 75-81`
147 83-87`
DUNA 83-89`
REGATTA 83-89`
PEUGEOT
504 80-90`
505 85-90`

Genoud Nº GR 140
Distribuidor MARELLI

FIAT
9 939 790
9 944 407
MARELLI
713 053 01

CITROEN
AX, ZX 90`>
FIAT
DUNA 1.4, 1.6 89`>
SPAZIO 92`>
VIVACE 93`>
TEMPRA 90`>
UNO 90`>
TIPO 90`>
PEUGEOT
505 90`>
RENAULT
R 9 93`>
R 19 93`>
R 21 93`>

Genoud Nº SR 126
Distribuidor MARELLI

FIAT
4 157 304
82 301 158
82 345 471
9 913 857
9 916 593
9 917 213
9 934 726/727
9 937 729
MARELLI
710 861 01
710 930 01/02
711 215 01/02
SEAT
NG 093002.31

5000 ohm

FIAT
125 70`>
128 SE 75`>
147 81`>
DUNA 85`>
REGATTA 86`>
UNO 84`>
SPAZIO 89`>
PEUGEOT
504 86`>
505 86`>

Genoud Nº GR 143
Distribuidor DELCO REMY

DELCO REMY
1 924 245
1 931 482
1 931 851
D 405
D 408

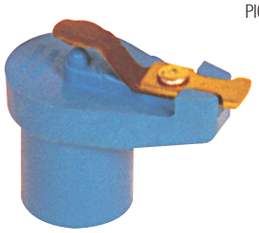

CHEVROLET
SEDAN 59-64`
PICK UP 58-64`

CATALOGOMAYO.indd 38 20/8/09 14:36:38

Genoud Nº SR 150
Distribuidor LUCAS

FORD
1 655 993
6 153 387
6 182 581
84 SF-12.200-CA
LUCAS
DRB 148
54 404 052
54 405 507
MOTORCRAFT
EDR 159
EDR 249

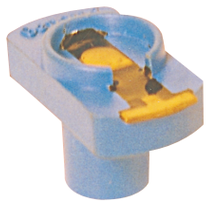

1000 ohm

FORD	
ESCORT	88-92`
SIERRA SX	89`>
FIAT	
DUNA	92`>
UNO	92`>
SPAZIO	93`>
VIVACE	92`>
PEUGEOT	
504	91`>
505	91`>
RENAULT	
R 9	93`>
R 11	93`>
TRAFIC	93`>

Genoud Nº SR 165
Distribuidor BOSCH

BOSCH
1 234 332 360/374
1 234 332 387/402
FORD
1 660 332
6 134 771
M. BENZ
000 158 39 31
000 158 42 31
MOTORCRAFT
EDR 130, 242
OPEL
12 12 222
VW
035 905 225D, F
051 905 225C

1000 ohm

A. ROMEO	84-96`
AUDI	86`>
BMW	80-90`
FORD	
ESCORT	94`>
GALAXY	96`>
ORION	96`>
VW	
GOL	95`>
PASSAT	95`>
SAVEIRO	96`>
POLO	96`>
CADDY	96`>
M. BENZ	83`>
OPEL	85`>
SEAT	91`>
VOLVO	85`>

Genoud Nº SR 155
Distribuidor BOSCH

BMW
12 11 272 144
BOSCH
1 234 332 271/272
1 234 332 300/01
1 234 332 359
MERCEDES
000 158 34 31
OPEL
12 12 216
SAAB
75 19 309
VW
035 905 225B
055 905 255B

1000 ohm

A. ROMEO	80-92`
AUDI	80-92`
BMW	80-90`
FIAT	
DUNA	90`>
UNO	91`>
SPAZIO	91`>
147	91`>
FORD	
ESCORT	92`>
GALAXY	92`>
ORION	92`>
VW	
GOL	91`>
PASSAT	91`>
SAVEIRO	91`>
M. BENZ	81-88`
OPEL	81`>
PEUGEOT	84-88`
SEAT	91`>

Genoud Nº SR 166
Distribuidor BOSCH

BMW
12 11 272 144
BOSCH
1 234 332 033
1 234 332 074
MERCEDES
000 158 34 31
OPEL
1784235
SAAB
78 63 236
VW
052 905 225

5000 ohm

AUDI	
80 1.6,1.8,2.0	92`>
90 2.0,2.3	92`>
100 2.0,2.3	90`>
A4 2.0	94`>
A6 2.0,2.3,3.0	93`>
M. BENZ	
190 1.8,2.0,2.3	90`>
200 2.0	94`>
230 2.0,2.3,3.0	90`>
SEAT	
CORDOBA 1.6,1.8	91`>
IBIZA 1.3,1.5,1.6,1.8	91`>
TOLEDO 1.6,1.8,2.0	93`>
VW	
GOLF	91`>
PASSAT	91`>
POLO	91`>

Genoud Nº SR 157
Distribuidor INDIEL

INDIEL

1000 ohm

VOLKSWAGEN	
GOL 1.6i,1.8i,2.0i	99`>
POLO 1.6i,1.8i,2.0i	99`>

Genoud Nº SR 170
Distribuidor LUCAS

GM
90 349 877
LUCAS
54 405 729
OPEL
12 12 200

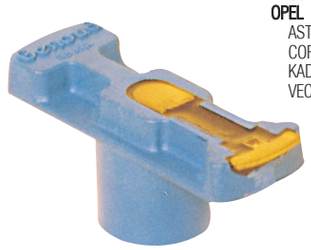

5000 ohm

CHEVROLET	
CORSA	90`>
OPEL	
ASTRA	91`>
CORSA	89`>
KADETT	90`>
VECTRA	90`>

Genoud Nº SR 160
Distribuidor BOSCH

BOSCH
1 234 332 213/215
1 234 332 261
FIAT
9 927 967
MERCEDES
000 158 31 31
PEUGEOT
5937 52
TABLOT
1352 99 00
1832 20 01
VW
027 905 225
043 905 225

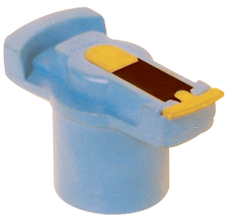

5000 ohm

BMW	80-92`
CHEVROLET	
CHEVETTE	91`>
IPANEMA	92`>
KADETT	92`>
MONZA	91`>
PICK UP	90`>
SUPREMA	90`>
FORD	
ESCORT	92`>
GALAXY	92`>
ORION	92`>
VW	
GOL	92`>
PASSAT	91`>
SAVEIRO	93`>
QUANTUM	92`>
MERCEDES BENZ	
200	89`>
222	89`>
SEAT	

Genoud Nº GR 205
Distribuidor GAREF-MARELLI

FIAT
9 902 725
9 908 418
9 909 418
9 911 960
MARELLI
S 57-45
701 895 01

FIAT	
600	60-81`
750	60-82`

Rotores

CATALOGOMAYO.indd 39 20/8/09 14:36:50

Rotores

Genoud Nº GR 210
Distribuidor DELCO REMY

AMC
813 41 13
898 350 1085
GM
197 8533, D 434
198 6109
ISUZU
8-01978-533-0

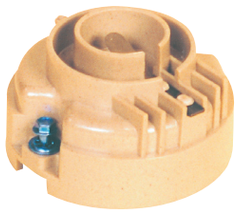

A. MOTORS	82-83`
BUICK	81-86`
CADILLAC	82-84`
CHEVROLET	81-90`
GM	82-93`
ISUZU	89-94`
JEEP	82-86`

Genoud Nº SR 235
Distribuidor MARELLI

ALFA ROMEO
993 817 3
995 004 7
FIAT
9 938 173
MARELLI
712 753 01

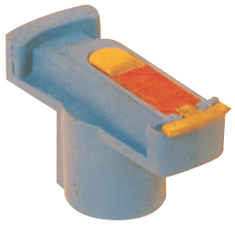

FIAT	
DUNA	89`>
TEMPRA 2.0	89`>
REGATTA 2.0	90`>
UNO	88`>
PEUGEOT	
505 2.0i	89`>
RENAULT	
R 21 2.0	90`>
R 21 2.0i, 2.2i	91`>

1000 ohm

Genoud Nº SR 220
Distribuidor BOSCH

BOSCH
1 234 332 216
1 234 332 285
FIAT
82 361 915
9 936 023
MARELLI
712 372 01
712 378 01

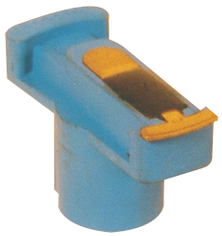

CHEVROLET	
IPANEMA	91`>
KADETT	91`>
MONZA	92`>
SUPREMA	92`>
FIAT	
DUNA	90`>
DUNA W.K	90`>
TEMPRA 2.0	91`>

5000 ohm

Genoud Nº SR 240
Distribuidor U.D.S.S.R.

LADA
2101-37060-20
2101-37060-201-0
3037-06020
U.D.S.S.R.
3-037-0602-0

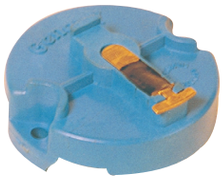

LADA	
LAIKA	80`>
SAMARA	89`>
NIVA	89`>
PICK UP	87`>
ALEKO	
SEDAN	91`>
PICK UP	90`>

5000 ohm

Genoud Nº SR 225
Distribuidor MARELLI

ALFA ROMEO
105 48 05 011 00/01
BOSCH
1 234 332 033
1 234 332 074
RENAULT
77 02 037 713

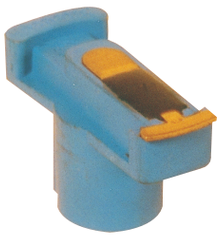

FIAT	
TEMPRA 2.0	89`>
REGATTA 2.0	90`>
PEUGEOT	
505 2.0i	89`>
RENAULT	
R 21 2.0	90`>
R 21 2.0i, 2.2i	91`>

5000 ohm

Genoud Nº SR 405
Distribuidor DUCELLIER

CITROEN
95 651 019
PEUGEOT
5937 47

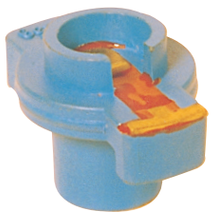

CITROEN	
AX	86`>
BX	83-86`
C 15	84`>
ZX	91`>
PEUGEOT	
106	91`>
205	89`>
306	93`>
309	85`>
405	87`>
605	89`>

1000 ohm

Genoud Nº SR 230
Distribuidor BOSCH

FIAT
9 940 428
FORD
V83HF-12.200-AA
1 641 611
MARELLI
712 372 02
MOTORCRAFT
EDR 161
EDR 210

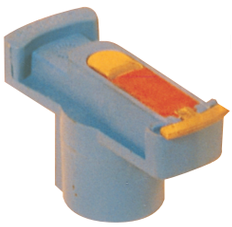

CHEVROLET	
IPANEMA	90`>
KADETT	90`>
MONZA	91`>
SUPREMA	91`>
FIAT	
DUNA	89`>
UNO	90`>
TEMPRA	89`>

1000 ohm

Genoud Nº 6005
Distribuidor BOSCH

ALFA ROMEO
605 130 52
195 32 05 023 00-00
BMW
12 11 1 284 446
12 11 1 734 110
BOSCH
1 234 332 347
PEUGEOT
59 37 42
RENAULT
77 00 267 693

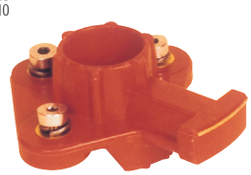

ALFA ROMEO	
164 2.0i TV6	89`>
164 3.0 V6 iE	87`>
BMW	
316, 318i, 320i, 325i	86`>
518, 520, 525, 528	86`>
530i, 535i	84`>
635i, 730i	84`>
735i, 745i	84`>
750i, 850i M5	85`>
M6, Z1	88`>
CITROEN	
XM 3.0i	89`>
PEUGEOT	
605 3.0, 3.0i 24V	90`>
RENAULT	
SAFRANE 3.0i V6	84`>
R 25 2.8 si, T	84`>

1000 ohm

CATALOGOMAYO.indd 40 20/8/09 14:37:02

Genoud Nº 6010
Distribuidor BOSCH

BMW
12 11 1 267 464
12 11 1 360 306
BOSCH
1 234 332 173
1 234 332 197
1 234 332 236
1 234 332 237
FORD
72 TF-12.200-AA
73 TF-12.200-AA

BMW
320, 323 78`>
520, 525 78`>
628, 630, 635 79`>
735, 745 80`>
FORD
GRANADA V6 78`>
M. BENZ
280 CE, E, TE GE 78`>
PORSCHE
911 3.0i 78-86`

5000 ohm

Genoud Nº 6030
Distribuidor CHRYSLER

CHRYSLER
5226535
OMNI/HORIZON
5226 535

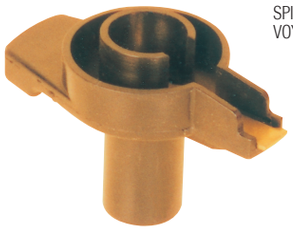

CHRYSLER
NEON 1.8i, 2.0i 90`>
SPIRIT 1.8i, 2.0i, 2.2i 90`>
VOYAGER 2.0i, 2.4i, 2.5i 91`>

Genoud Nº 6015
Distribuidor BOSCH

BOSCH
1 234 332 177
M. BENZ
000 158 2331
PORSCHE
928 602 904 03
RENAULT
77 01 021 905
VOLVO
24 39 22-2

M. BENZ
350, 380 77`>
450, 500 78`>
PORSCHE
928 77-90`
PEUGEOT
604 2.3 V6 78-85`
RENAULT
R 25 84`>
R 30 V6 80`>
VOLVO
240, 260 80`>
740, 760 82`>

5000 ohm

Genoud Nº 6035
Distribuidor DENSO

DAIHATSU
19102-33012-000
DENSO
029 180-0240
029 180-0340
029 180-0580
ISUZU
8-94216-729-0
SUZUKI
33310-73010
TOYOTA
19202-26150

DAIHATSU 74`>
CHARADE
CHARMAT
CUORE
DOMINO
ISUZU 75`>
MITSUBUSHI 85`>
SUBARU 84`>
SUZUKI 80`>
ALTO
SAMURAI
SUPER CARRY
TOYOTA 80`>
CELICA
CARINA
COROLLA
CORONA
HILUX

5000 ohm

Genoud Nº 6020
Distribuidor BOSCH

BOSCH
1 234 332 273
CITROEN
95 602 185
PEUGEOT
59 3725

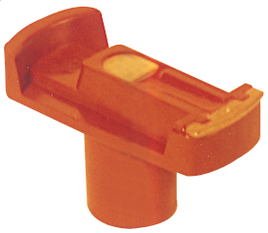

AUDI 80`>
CITROEN
AX 1.1, 1.4 86`>
BX 1.6, 1.9 85`>
VISA 83`>
OPEL
ASTRA, CORSA 90`>
KADETT 85-96`
PEUGEOT
205 87-94`
305, 309 85-92`
405 87-94`
SAAB 82`>
SEAT 84`>

1000 ohm

Genoud 6040
Distribuidor DENSO

DAIHATSU
19 102-87101-000
DENSO
029 180-0920
029 180-0921
029 180-1310
029 180-1391
SUZUKI
33310-63B10
33310-71C30

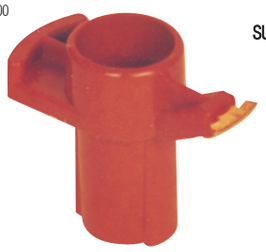

DAIHATSU
APLAUSE 1.6i 90`>
CHARADE 1.0i, 1.3i 88`>
FEROZA 1.6i, 2.0i 90`>
SUZUKI
SWIFT 1.3i, 1.6i 16v 89`>
1.0i, 1.3 GTI 90`>
BALENO 96`>
SA 413 1.3 84`>

Genoud Nº 6025
Distribuidor BOSCH

BMW
12 11 1 355 211
12 11 1 360 305
BOSCH
1 234 332 208
1 234 332 280
VOLKSWAGEN
055 905 225

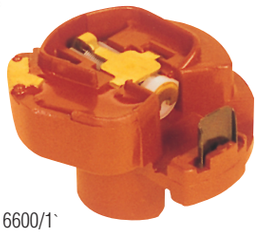

ALFA ROMEO 82`>
AUDI 80`>
BMW 73`>
NISSAN 84`>
PORSCHE 76`>
SAAB 81`>
VOLKSWAGEN 74`>
VOLVO 80`>

5000 ohm RPM 6600/1`

Genoud Nº 6045
Distribuidor DUCELLIER

CITROEN
95 611 732
DUCELLIER
663 550
663 869
664 203
2890 179
PEUGEOT
5937 28
5937 43
RENAULT
77 01 026 824

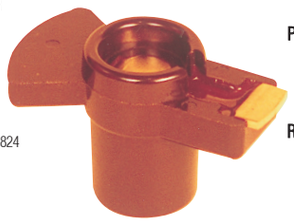

CITROEN
BX 1.4, 1.6 85`>
VISA 85`>
XM, ZX 90`>
PEUGEOT
205 86`>
309 85`>
505 2.0 SR GAMMA 84`>
605 89`>
RENAULT
R 21 2.0, 2.2 87`>
R 25 84`>
TWINGO 93`>

5000 ohm

Rotores

CATALOGOMAYO.indd 41 20/8/09 14:37:13

Genoud Nº 6050
Distribuidor DUCELLIER

DUCELLIER
2537 260
PEUGEOT
5937 44
VALEO
D 396
D 881
D 936
248 881
2 537 260

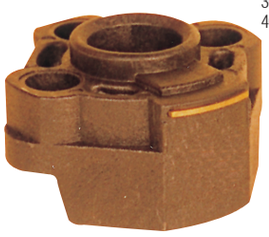

CITROEN	
BX 1.9 GTI 16V	87-93`
PEUGEOT	
309 2.0i 16V	89-93`
405 2.0i 16V	87-93`

Genoud 6070
Distribuidor MITSUBISHI

HYUNDAI
27115-21020
MAZDA
AM01 24 312
MITSUBISHI
MD-602758
T 12 271
NISSAN
22157-R9006

CHRYSLER	76`>
HYUNDAI	
PONY 1.3, 1.4, 1.5	84`>
MAZDA	
323 1.3, 1.4, 1.5	71`>
626 1.6, 1.8, 2.0	
929 2.0	
MITSUBISHI	75`>
COLT 1.2, 1.3, 1.4, 1.5, 1.6	
GALANT 1.6, 1.8, 2.0	
PICK UP L300 1.6, 1.8	
LANCER 1.2, 1.4, 1.5, 1.6	
NISSAN	78`>

5000 ohm

Genoud Nº 6055
Distribuidor FORD

CHRYSLER
56027075
8933003389
FORD
E 59Z-12200A
E 6AZ-12200C
E 6EE-12200AA
1643 692
MAZDA
ZZMD 24312
MOTORCRAFT
DR 375A

CHRYSLER	
JEEP CHEROKEE	92`>
JEEP GRAND CHEROKEE	94`>
JEEP WRANGLER	90`>
FORD	
AERO STAR	90`>
PICK UP 4.9i	94`>
GRANADA	85`>
MAZDA	
B 3000 3.0i	94`>

Genoud Nº 6075
Distribuidor MITSUBISHI

MAZDA
E 301 24 312
F EA7 24 312
8 173 24 312
MITSUBISHI
MD-607357
MD-607467
MD-607734
T 14471
T 15071
T880T14471

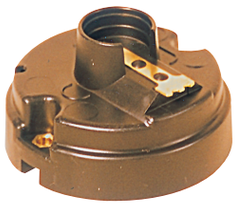

CHRYSLER	79`>
FORD	
LANCER 1.6	81`>
MAZDA	
323 1.3, 1.4, 1.5	81-90`
626 1.6, 1.8, 2.0	86-93`
929 2.0	89`>
MITSUBISHI	
GALANT 2.0	82-89`
LANCER	80-89`

Genoud Nº 6060
Distribuidor LUCAS

LUCAS
DRB 149
ROVER
AVV 1690
GRA 138
GRA 2138
GRA 2274
UNIPART
ADV 8465

ROVER	
114 1.4	90`>
216 1.6	88`>
220 2.0	91`>
414 1.4	90`>
416 1.6	91`>
420 2.0	93`>
820i 2.0 16V	94`>
MAESTRO 1.6, 2.0	84`>

1000 ohm

Genoud Nº 6080
Distribuidor MITSUBISHI

MAZDA
G 601 18 V05
MOTORCRAFT
DRE 388
SUZUKI
33310-82032

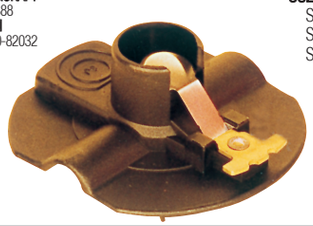

MAZDA	
MPV 2.6i	89-92`
323 1.3, 1.5, 1.6	87-92`
626 1.6, 1.8	88-94`
SUZUKI	
SWIFT 1.0i	83`>
SWIFT 1.3	84`>
SWIFT 1.6	89`>

Genoud Nº 6065
Distribuidor MARELLI

ALFA ROMEO
995 014 2
FIAT
9 943 506
RENAULT
77 01 034 947

ALFA ROMEO	
164 2.0i T	90-92`
FIAT	
TEMPRA 1.4, 1.6	91`>
TIPO 1.4, 1.6	88`>
UNO 1.0, 1.3, 1.4, 1.5	85`>
RENUALT	
CLIO 1.2, 1.4	90`>
R 19 1.2i, 1.4	89`>
ENERGY	

Genoud Nº 6085
Distribuidor MITSUBISHI

CHRYSLER
DR 00136
HYUNDAI
27115-35000
MITSUBISHI
MD-611459
MD-611757
T15672
T15673
NISSAN
22157-03P10

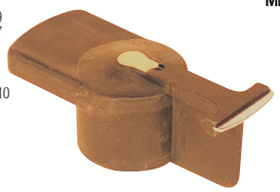

CHRYSLER	
CARAVAN 3.0 V6	93`>
GRAND CARAVAN 3.3i V6	93`>
HYUNDAI	
SONATA 3.0 V6	89`>
MITSUBISHI	
GALANT 3.0 V6	88`>
MONTERO 3.0	90`>
PICK UP	90`>
TRUCK 2.0	89`>

CATALOGOMAYO.indd 42 20/8/09 14:37:24

Genoud Nº 6090
Distribuidor MITSUBISHI

MITSUBISHI
T 13371
T 880T13371
NISSAN
22 157-M 5610
22 157-23615

CHRYSLER	82`>
HYUNDAI	83`>
MAZDA	80`>
MITSUBISHI	84`>
NISSAN	83`>
PATHFINDER	
PATROL	
TERRANO	
PICK UP	

Genoud Nº 6101
Distribuidor HITACHI

HONDA
30103-PT2-016

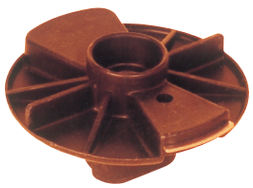

HONDA	
ACCORD AERO	
DECK 2.0i, 2.2i	92`>
ACCORD COUPE 2.0	92`>
ACCORD WAGON 2.2i	92`>
ACCORD 2.0i, 2.2i, 2.2 16V	92`>

Genoud Nº 6091
Distribuidor MITSUBISHI

HYUNDAI
27131-11000
27132-11000
MAZDA
F 855 24 312
0324 24 312
MITSUBISHI
T 880T12271
NISSAN
22157-10B10

CHRYSLER	76`>
FORD	79`>
HYUNDAI	
PONY 1.3, 1.4, 1.5, 1.6	78-88`
MAZDA	
B 2600	86-90`
323 1.6, 1.5	78-86`
626	80-86`
929 1.6, 1.8, 2.0	80-87`
MITSUBISHI	
COLT	84`>
GALANT	84-90`
PICK UP 2.0, 2.6	84`>
SPACEWAGON	86`>
SAPPORO 2.0	76-85`
LANCER 1.6, 1.8	75-85`
NISSAN	
120 1.2, 280 2.8	83-89`

Genoud Nº 6105
Distribuidor HITACHI

HONDA
8-94174-468-0
ISUZU
8-94174-468-0

HONDA	
PASSPORT 2.6i	94`>
ISUZU	
AMIGO 2.6i	88`>
PICK UP 2.6i	88`>
RODEO 2.6i, 3.0i	90`>
TROOPER	91`>

Genoud Nº 6095
Distribuidor MITSUBISHI

HYUNDAI
27115-32500
27131-32810
MITSUBISHI
MD-611151
T 16571

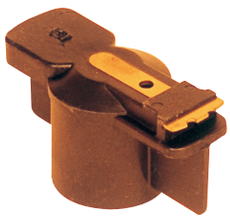

HYUNDAI	
ECCEL 1.3, 1.5	89`>
LANTRA 1.5	90`>
PONY 1.3, 1.5	89`>
SCOUPE 1.5	90`>
SONATA 2.4	88`>
MITSUBISHI	
GALANT	81`>
PICK UP 2.0, 2.6	84`>
SPACEWAGON	86`>
LANCER	85`>
EXPO	88`>

Genoud Nº 6110
Distribuidor HITACHI

HONDA
30103-PT2-006

HONDA	
ACCORD 2.0i, 2.2i	90`>
CIVIC	92`>
PRELUDE	92`>

Genoud Nº 6100
Distribuidor HITACHI

HONDA
30103-R08-003
30103-P72-003
ROVER
GRA 2324

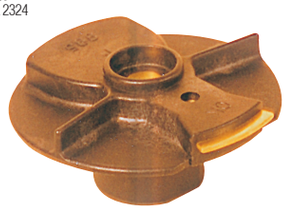

ACURA	
INTEGRA 1.7, 1.8	92`>
HONDA	
ACORD 2.0, 2.2, 2.3	93`>
CIVIC DEL SOL 1.5i, 1.6i	93`>
CIVIC COUPE	93`>
CIVIC, CRX	92`>
PRELUDE 2.0, 2.2, 2.3	92`>
ROVER	
620 2.0i 16V	93`>
623 2.3i 16V	93`>

Genoud Nº 6115
Distribuidor HITACHI

NISSAN
22157-11E007
22157-12E06
22157-12E61
SUZUKI
33310-64B10
33310-71C30

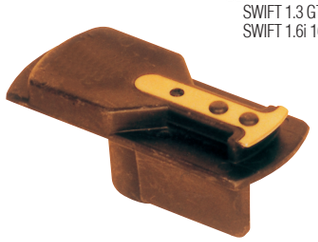

NISSAN	85`>
SUZUKI	
SWIFT 1.3 GTI 16V	86`>
SWIFT 1.6i 16V	89`>

Rotores

CATALOGOMAYO.indd 43 20/8/09 14:37:34

Genoud Nº 6120
Distribuidor LUCAS

LUCAS
DRB 131
ROVER
AUU 1641
GRA 2285
GRA 2310

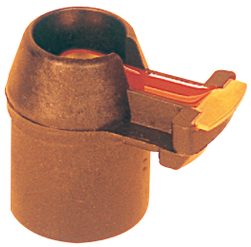

ROVER

METRO 1.1i, 1.4i, 1.4i 16V	90`>
100 1.1i, 1.4i, 1.4i 16V	90`>
214 1.4i 16V	92`>
220 2.0i 16V TURBO	91`>
414 1.4i 16V	89`>
420 2.0i 16V TURBO	92`>
820 2.0i, 2.0I 16V TURBO	92`>

1000 ohm

Genoud Nº 6140
Distribuidor DENSO

DAIHATSU
09932-91890-400
TOYOTA
19102-10010
19102-22010
19102-22011
19102-22012
19102-22030
19102-24120
19102-24121

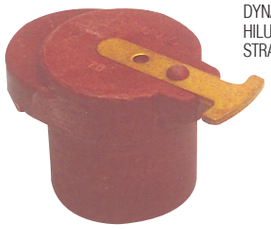

TOYOTA

CELICA	71`>
COROLLA	70`>
CORONA	70`>
CRESSIDA	77`>
DYNA	70`>
HILUX	70`>
STRALET	74`>

Genoud Nº 6125
Distribuidor U.D.S.S.R.

LADA
2108-37060-20
U.D.S.S.R.
4-037-0602-0

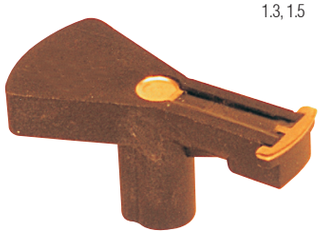

LADA

SAMARA 1.1	86`>
1.3, 1.5	87`>

1000 ohm

Genoud Nº 6145
Distribuidor DUCELLIER

GM
90 376 979
OPEL
12 12 204

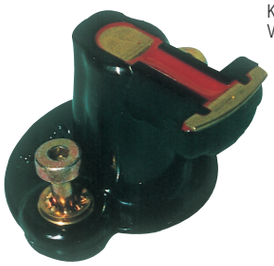

OPEL

CALIBRA 2.0i	89`>
KADETT 1.8i, 2.0i	84`>
VECTRA 1.8i, 2.0i	89`>

1000 ohm

Genoud Nº 6130
Distribuidor BOSCH

BOSCH
1 234 332 349
VOLVO
1346787-3

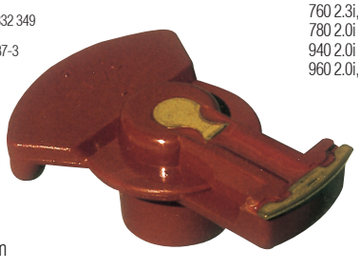

VOLVO

740 2.0i, 2.3i, T	84`>
760 2.3i, T	82`>
780 2.0i T	87`>
940 2.0i 16 V, 2.3i T	90`>
960 2.0i, 2.3i T	90`>

1000 ohm

Genoud Nº 6150
Distribuidor HITACHI

NISSAN
22157-85E00
22157-85E01

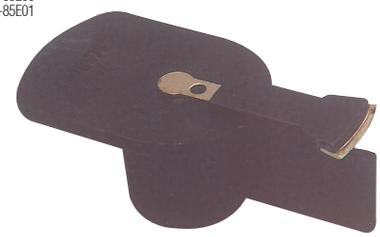

NISSAN

MAXIMA 3.0i	88`>
PATHFINDER 3.0i	89`>

Genoud Nº 6135
Distribuidor BOSCH

BOSCH
1 234 332 381
GM
90 230 573
90 442 356
OPEL
12 12 206
12 12 224

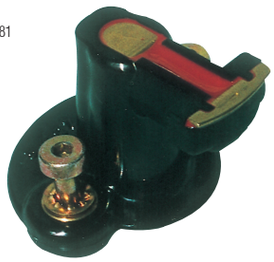

OPEL

ASCONA 1.8i, 2.0i	85`>
ASTRA 1.8i,2.0i	91`>
CALIBRA 2.0i	89`>
KADETT 1.8i, 2.0i 16V	85`>
OMEGA 1.8i, 2.0i	86`>
VECTRA 1.8i, 2.0i	88`>

1000 ohm

Genoud Nº 6155
Distribuidor LUCAS

LAND ROVER
RTC 3199
RTC 6629
STC 1857
LUCAS
DRB 195
DUB 105
54 401 050
54 424 762

LAND ROVER

DEFENDER 90	88`>
DEFENDER 110	88`>
DISCOVERY 3.5i	90`>
DISCOVERY 3.9i	90`>
LAND ROVER 110	86`>
RANGE ROVER 3.5i, 3.9i, 4.2i	92`>

CATALOGOMAYO.indd 44 20/8/09 14:37:47

Genoud Nº 6160
Distribuidor MITSUBISHI

MAZDA
B61V 18V05
MITSIBISHI
T 880 T 21572
MOTORCRAFT
ADR 5052
NISSANI
22157-55K10
SUZUKI
33310-60C30

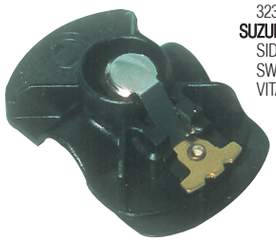

FORD	
LASER 1.6	90`>
MAZDA	
121 1.1, 1.3	90`>
323 1.3, 1.6	89`>
SUZUKI	
SIDEKICK 1.6i 16V	92`>
SWIFT 1.6, 1.6	89`>
VITARA 1.6i	88`>

Genoud Nº 6180
Distribuidor DENSO

DAIHATSU
19102-26150-000
19102-33012-000
ISUZU
8-94206-140-0
8-94216-729-0
SUZUKI
33310-73010
33310-77090
TOYOTA
19102-10020
19102-26150
19102-38160

DAIHATSU	
850 0.8, 1.0	86-89`>
CHARADE, CUORE	87-90`>
FEROZA 1.6	84-89`>
HIJET 1.0, MIRA	86`>
INNOCENTI	
500, SMALL	90-94`>
SUBARU	
E-L-SERIES 1.0,1.3,1.8	86-91`>
SUZUKI	
ALTO 0.8	82-85`>
TOYOTA	
COROLA 1.3	83-87`>
DYNA 1.6,1.8,2.0	85-95`>
HILUX 1.8,2.2	83-98`>

Genoud Nº 6165
Distribuidor BOSCH

BMW
12 11 1 276 277
12 11 1 286 111
BOSCH
1 234 332 276
1 234 332 313
1 234 332 344
FORD
1 612 099
1 617 277

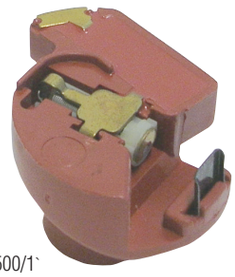

BMW	
320i 2.0i	82-91`
323i	82-86`
520i, 525i	81-87`
528i	81-87`
628 csi	79-87`
728i 2.0i,2.8i	79-87`

1000 ohm RPM 6500/1`

Genoud Nº 6185
Distribuidor DUCELLIER

CITROEN
95559241
DUCELLIER
663550
664203
PEUGEOT
5937.28
5937.43
RENAULT
77 01 026 824
77 01 027 870

CITROEN	
AXEL II-CS20-GS	79-92`
BX 1.1,1.4,1.6,1.9	82-94`
C15 1.1,1.3,1.4	84-96`
FIAT	
DUCATO 2.0	82-94`
PANDA	86-97`
UNO	83-92`
PEUGEOT	
205 1.0,1.1,1.4,1.6,1.9	83-98`
309 1.5,1.6,1.9	85-93`
505 2.0	85-91`
RENAULT	
11 1.4	83-88`
18 1.4,1.6,2.0	82-92`
21 2.0,2.2	86-95`
TRAFIC 1.4, 2.0,2.2	89-97`

EJE 8 mm

Genoud Nº 6170
Distribuidor BOSCH

BOSCH
9 231 081 628
VOLKSWAGEN
040 905 225

FIAT	
147	76-81`
PREMIO	85-88`
UNO 1.05, 1.3	85-91`
UNO 1.3 CS	85-93`
VOLKSWAGEN	
VWB1.5	75-82`
ESCARABAJO	75-87`

5000 ohm

Genoud Nº 6190
Distribuidor DUCELLIER

CITROEN
95 611 732
DUCELLIER
663550
664203
PEUGEOT
5937.28
5937.43
RENAULT
77 01 026 824
77 01 027 870

CITROEN	
AXEL II-CS20-GS	79-92`
BX 1.1,1.4,1.6,1.9	82-94`
C15 1.1,1.3,1.4	84-96`
FIAT	
DUCATO 2.0	82-94`
PANDA	86-97`
UNO	83-92`
PEUGEOT	
205 1.0,1.1,1.4,1.6,1.9	83-98`
309 1.5,1.6,1.9	85-93`
505 2.0	85-91`
RENAULT	
11 1.4	83-88`
18 1.4,1.6,2.0	82-92`
21 2.0,2.2	86-95`
TRAFIC 1.4, 2.0,2.2	89-97`

5000 ohm - EJE 8 mm

Genoud Nº 6175
Distribuidor BOSCH

BOSCH
1 234 332 089
VOLKSWAGEN
111 905 225

FIAT	
147	76-81`
PREMIO	85-88`
UNO 1.05, 1.3	85-91`
UNO 1.3 CS	85-93`
VOLKSWAGEN	
VWB1.5	75-82`
GOL	82-90`
COMBI 1.3, 1.5	82-90`

Genoud Nº 6195
Distribuidor MITSUBISHI

MAZDA
F S01-18-V05
MITSUBISHI
MD-619273

MITSUBISHI	
COLT 1.2,1.4,1.5,1.6	84-93`
GALANT 1.6,1.8,2.0	84-90`
SPACE WAGON	86-96`
SAPPORO 1.8,2.0,2.2	76-87`
LANCER	75-85`
MAZDA	
323 1.3,1.5	78-86`
626 1.3,1.5,1.6	80-86`
929 1.6,1.8,2.0	80-86`
HYUNDAI	
PONY 1.3,1.4,1.5,1.6	78-88`
NISSAN	
120 1.2	83-86`
280 2.8	83-89`

5000 ohm

CATALOGOMAYO.indd 45 20/8/09 14:37:58

Genoud Nº 6200
Distribuidor BOSCH

ALFA ROMEO
60755091
BOSCH
1 234 332 370
SAAB
75 64 420

1000 ohm

ALFA ROMEO	
33 1.7	90-94`
SPIDER 2.0i	90-93`
SAAB	
900 COUPE 2.0 16T	85-94`
900 2.0 TURBO 16	84-94`
9000 2.0 16 CS, TURBO	84-93`
9000 2.3 16 SD,SC	89-98`

Genoud Nº 6220
Distribuidor FORD

FORD
5 014 407
6 059 418

FORD	
GRANADA 2.0 V6 2.3,2.8	75-90`
MUSTANG__	74-89`
MAVERICK	72-87`

Genoud Nº 6205
Distribuidor MITSUBISHI

DAEWOO
TD200C01001
MITSUBISHI
MD-618187
MD-619272
NISSAN
22177-50Y10
SUZUKI
33310-56B10
33310-60C30

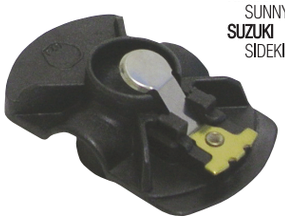

DAEWOO	
MATIZ 0.8	98`>
MITSUBISHI	
GALAN 2.0i	88-92`
LANCER 1.8i GLX	89-93`
NISSAN	
SUNNY 1.4 16V-1.6 16V	90-95`
SUZUKI	
SIDEKICK 1.6 16V	89-96`

Genoud Nº 6225
Distribuidor HITACHI

ACURA
INTEGRA 1.6 85/90

HONDA
CIV 1.5 16V 88/93
CIVIC 1.6 16V 88/96

ROVER
200 92
216 89/95
400 92/95
416 90/95

Genoud Nº 6210
Distribuidor MITSUBISHI

HYUNDAI
27131-02500
KIA
OBP05-18-V05
KK137-18-V05
MAZDA
F 220 18 V05A

HYUNDAI	
ATOS 1.0i 12V	97`>
KIA	
CLARUS 2.0i 16 V	96`>
PRIDE 1.3i	95`>
SEPHIA 1.5i,1.6i	93`>
MAZDA	
323 1.3i 16V,1.6i 16V,1.8	84-94`
626 2.0i 16V COUPE 2.0i	87-94`
626 WAGON 2.0i 16V	88-97`

Genoud Nº 6230
Distribuidor MITSUBISHI

MAZDA
323 1.3 - 1.5 - 1.8I 16V 94/01
626 1.8I - 2.0I 91/00
MX3 -6 1.6 - 2.0 92

Genoud Nº 6215
Distribuidor MITSUBISHI

HYUNDAI
27131-02750

HYUNDAI	
AMICA 1.0i 12V	99`>
ATOS 1.0i 12V	97`>
ATOS PRIME 1.0i 12V	99`>
ATOS SPIRIT 1.0i 12V	99`>

Genoud Nº 6235
Distribuidor HITACHI

NISSAN
100 NX GTI 2.0 91/98
PRIMERA 2.0 16V 90/96
SENTRA 2.0I 89/00

Rotores

CATALOGOMAYO.indd 46 20/8/09 14:39:36

Genoud Nº 6240
Distribuidor HITACHI

NISSAN
100 NX 1.6 90/94
PRIMERA 1.6i 90/98
SUNNY 1.3 - 1.4 - 1.5 - 1.6 86/98

Genoud Nº 6260
Distribuidor HITACHI

HONDA
ACCORD 1.8 - 2.0 16V 90/93
CIVIC 1.2i - 1.3i - 1.4i 16V 87/12

Genoud Nº 6245
Distribuidor HITACHI

HONDA
CIVIV CRX 1.6I 16V 92/05
CIVIC 1.6I 16V 91/12

ROVER
200 6SI 89/95
216 GTI 95/10
400 95/04

Genoud Nº 6265
Distribuidor DAC

DAEWO
MATIZ 0.8 98´

Genoud Nº 6250
Distribuidor HITACHI

HONDA
CIVIC 1.4 - 1.6i - 16V 95/01

MAZDA
626 1.8 - 2.0I 16V 97/92
MX6 2.0 91/97

NISSAN
ALMERA 1.4 - 1.6 /95

Genoud Nº 6270

MITSUBISHI
COLT 1.3 96/00
LANCER 1.3 12V 95/00

NISSAN
240 2.4i 9.5
ALMERA 2.0 96/00
PRIMERA 2.0 94/02

SUZUKI
SIDEKICK 1.6 96´

Genoud Nº 6255
Distribuidor DENSO

TOYOTA
4 RUNNER 3.0 91/12
LAN CRUISER 4.0I - 4.5I 87/12

Genoud Nº 6275
Distribuidor DENSO

DAIHATSU
CHARADE 1.0I - 1.8I 16V 90/93

TOYOTA
CAMRY 2.0 2.2 16V
CARINA 1.6I - 2.0I 88/97

Rotores

CATALOGOMAYO.indd 45 20/8/09 14:37:58

Genoud Nº 6280
Distribuidor DENSO

SUZUKI
SAMURAI 1.3 88/

TOYOTA
CAMRY 2.2I
CARINA 1.6 - 2.0 93/01
CELICA 2.0 97/09

Genoud Nº 6300
Distribuidor DELCO REMY

DODGE
TRUCKS DAKOTA 3.9
JEEP 6V 92/98
GRAND CHEROKE V8 92/99

Genoud Nº 6285
Distribuidor MITSUBISHI

MAZDA
323 2.0 94
626 2.5 94 /97
MX3 1.8I 93
Mx6 2.5 24V
XEDOS XE 0059 20 92/01

Genoud Nº 6305
Distribuidor DELCO REMY

DODGE
TRUCKS GRAND CHEROKE V8

Genoud Nº 6290
Distribuidor MITSUBISHI

MITSUBISHI
COLT 1.3 - 1.5 90/96
ECLIPSE 1.8I 90/94
GALANT 1.6 - 1.8
LANCER 1.3 - 1.5 89/92

Genoud Nº 6310
Distribuidor DELCO REMY

DODGE
TRUCKS V8
GM.

Genoud Nº 6295
Distribuidor HITACHI

HONDA
ACCORD 1.8I - 1.9 - 2.0I 94
ACCORD 2.2I - 2.3I 16V
CIVIC 1.4 - 1.5 - 1.6I - 16V 99/06

ROVER
400 99/06
416
600
620

Genoud Nº 6315
Distribuidor FORD

FORD
TRUCKS V8 8 5/90
LINCOLN V8 83/90
MERCURY V8 81/80

CATALOGOMAYO.indd 46 20/8/09 14:39:36

Genoud®

La Legítima Tapa Azul

LINEA DE CAPTORES
PLATINOS y CONDENSADORES

Genoud Nº 500
Distribuidor ARGELITE

ARGELITE
119 055

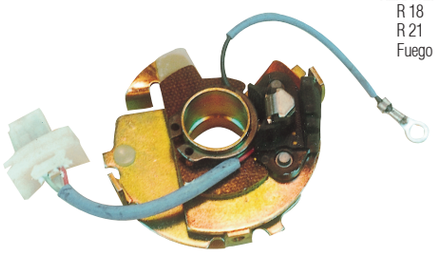

PEUGEOT	
504	89`>
505	90`>
RENAULT	
R 18	88`>
R 21	88`>
Fuego	88`>

L=. . . .	Ω=. . . .	HALL PICK UP	

Genoud Nº 503
Distribuidor BOSCH

BMW
12 11 276 127
BOSCH
1 234 211 019
1 234 211 020
1 237 031 127
CITROEN
94 059 051 08
PEUGEOT
59 05.10
59 05.13

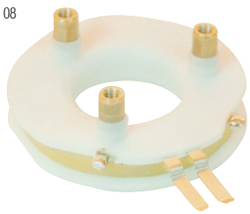

BMW	
316, 316i	80-89`
318i	83-91`
518, 518i	79-89`
CITROEN	
C 15	84`>
LNA	82-89`
VISA	85`>
FIAT	
Duna	88`>
Tempra 1.6, 1.8	88`>
Uno 1.5, 1.6	88`>
PEUGEOT	
205 1.4, 1.6	83-92`
305 1.6	84`>
309 1.6, 2.0	85`>

L=. . . .	Ω=1100 ohm	PICK UP COIL	

Genoud Nº 501
Distribuidor ARGELITE

ARGELITE
119 053

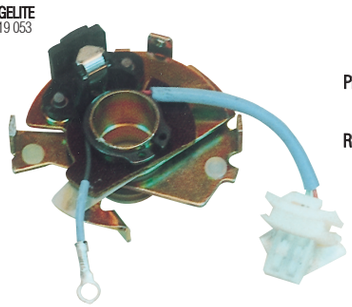

FIAT	
DUNA	88`>
REGATTA	87`>
SPAZIO	89`>
UNO	88`>
VIVACE	90`>
PEUGEOT	
504	89`>
505	90`>
RENAULT	
R 9	88`>
R 11	88`>
R 18	88`>
TRAFIC	90`>

L=. . . .	Ω=. . . .	HALL PICK UP	

Genoud Nº 504
Distribuidor BOSCH

ALFA ROMEO
607 438 18
995 008 1
BMW
12 11 1 237 287
BOSCH
1 237 031 040
FIAT
9 939 814
PEUGEOT
59 05.06
RENAULT
77 01 024 982

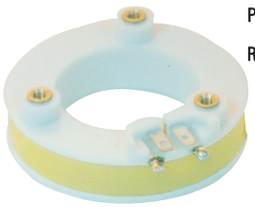

ALFA ROMEO	
75 2.5i v6, 90 2.5 v6	85-90`
GTV 6 2.5	81-87`
BMW	
525, 525i, 628 csi	78-84`
630, 633, 635	79-84`
728, 728i, 730i	78-84`
PEUGEOT	
604 2.2 v6	80-86`
RENUALT	
R 25 2.7i	84-92`
R 30 v6	79-84`

L=. . . .	Ω=555 ohm	PICK UP COIL	

Genoud Nº 502
Distribuidor ARGELITE

ARGELITE
119 084

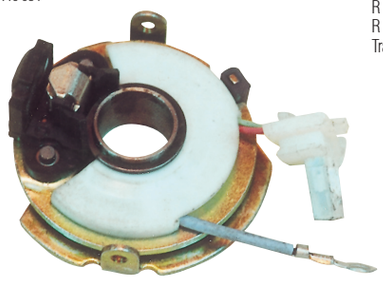

RENAULT	
R 9	92`>
R 11	92`>
R 12	92`>
R 19	94`>
Trafic	92`>

L=. . . .	Ω=. . . .	HALL PICK UP	

Genoud Nº 505
Distribuidor BOSCH

ALFA ROMEO
705 420
993 895 3
BOSCH
1 234 211 018
1 237 031 123
FIAT
7 080 461
FORD
3 241 724
VOLKSWAGEN
035 905 315

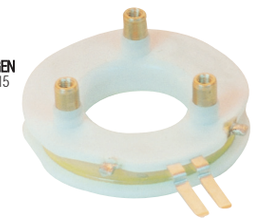

ALFA ROMEO	
33, 75, 90	83-90`
GTV 2.0, Spider	82-90`
FIAT	
Duna Week 1.6	86`>
Premio 1.3, 1.5	85`>
Uno 1.5, Alcohol, 70sx 1.3	85-90`
Regatta 1.5	86-91`
FORD	
Escort 1.6, 1.8, 2.0	90-94`
Galaxy, Orion 1.6, 1.8, 2.0	92-95`
GM	
Chevette 1.6	89`>
Corsa 1.3, 1.4	89`>
VOLKSWAGEN	
Gacel, Carat	88-92`
Gol, Senda, Saveiro	88`>

L=. . . .	Ω=1100 ohm	PICK UP COIL	

CATALOGOMAYO.indd 48 20/8/09 14:39:58

Genoud Nº 506
Distribuidor BOSCH

BOSCH
1 234 211 05
1 237 031 145
CITROEN
95 619 493
PEUGEOT
5905.17

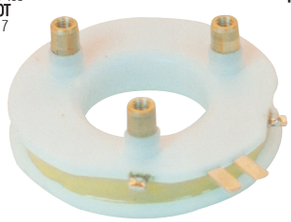

CITROEN

AX TODOS	86`>
BX TODOS	86`>
ZX TODOS	91`>

PEUGEOT

106 1.3, 1.5	91`>
205, 309 TODOS	87`>
405 1.6, 1.8, 1.9, 2.0	88`>

L=. . . .	Ω=330 ohms	PICK UP COIL	

Genoud Nº 509
Distribuidor BOSCH

BOSCH
1 237 011 073
1 231 328 063
9 231 087 018
9 231 087 547
VOLKSWAGEN
049 905 309 A

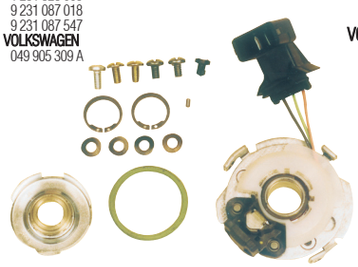

AUDI

80, 90, 100	82-90`

FORD

ESCORT	92-94`
GALAXY	92-94`
ORION	92-94`

VOLKSWAGEN

GOL	91-94`
QUANTUM	92-95`
POINTER	92-95`
SAVEIRO	92-95`
SENDA	92-95`

L=. . . .	Ω=. . . .	HALL PICK UP	

Genoud Nº 507
Distribuidor BOSCH

BOSCH
1 234 211 027
PEUGEOT
59 05.16

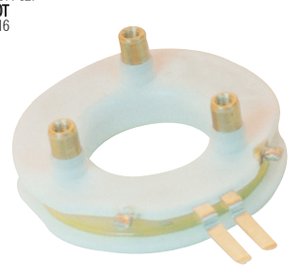

PEUGEOT

205 1.1, 1.3, 1.4, 1.6	86`>
309	86`>
505 2.0, 2.2	86`>

L=. . . .	Ω=330 ohms	PICK UP COIL	

Genoud Nº 510
Distribuidor BOSCH

BOSCH
1 237 011 084
9 231 087 594
PEUGEOT
59 04.C2
VW
R 27 905 359 A

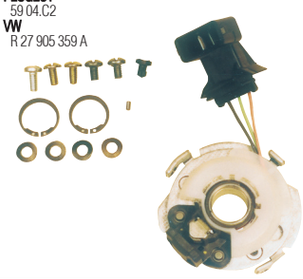

FORD

ESCORT	94-98`
GALAXY	94-97`
ORION	94-97`

VOLKSWAGEN

GOL	94`>
GOLF	94`>
QUANTUM	94`>
PASSAT	83-93`
POLO	94`>
POINTER	94`>
SAVEIRO	94`>
SENDA	94`>

SEAT

CORDOBA	94`>
IBIZA	92`>
TOLEDO	92`>

L=. . . .	Ω=. . . .	HALL PICK UP	

Genoud Nº 508
Distribuidor BOSCH

BOSCH
1 230 500 221
1 237 031 177
9 231 087 552
PEUGEOT
59 04.25
VW
040 905 359-1

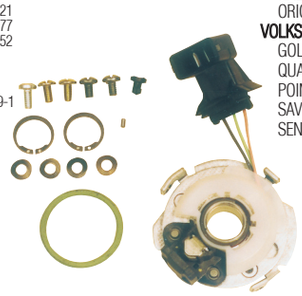

AUDI

80, 90, 100	82-90`

FORD

ESCORT	92-94`
GALAXY	92-94`
ORION	92-94`

VOLKSWAGEN

GOL	91-94`
QUANTUM	92-95`
POINTER	92-95`
SAVEIRO	92-95`
SENDA	92-95`

L=. . . .	Ω=. . . .	HALL PICK UP	

Genoud Nº 511
Distribuidor BOSCH

BOSCH
1 237 011 075
1 237 031 296
9 231 087 594
VOLKSWAGEN
035 905 065 A
PEUGEOT
5904.69

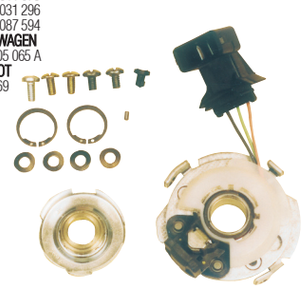

FORD

ESCORT	94-98`
GALAXY	94-97`
ORION	94-97`

VOLKSWAGEN

GOL	94`>
GOLF	94`>
QUANTUM	94`>
PASSAT	85-93`
POLO	94`>
POINTER	94`>
SAVEIRO	94`>
SENDA	94`>

SEAT

CORDOBA	94`>
IBIZA	92`>
TOLEDO	92`>

L=. . . .	Ω=. . . .	HALL PICK UP	

Captores

CATALOGOMAYO.indd 49 20/8/09 14:40:20

Genoud Nº 512
Distribuidor INDIEL

BOSCH
1 237 011 067
1 237 031 122
9 231 087 552
PEUGEOT
59 04.C5

VOLKSWAGEN

CADDY	98`>
GOL	98`>
POLO	98`>
SAVEIRO	98`>

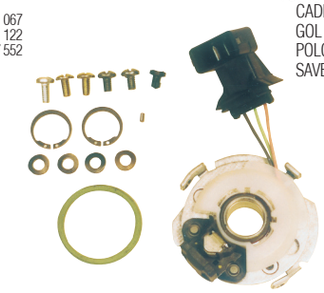

L=. . . .	Ω=. . . .	HALL PICK UP	

Genoud Nº 515
Distribuidor DUCELLIER

CITROEN
95 624 952
DUCELLIER
2 590 264
2 590 938
PEUGEOT
59 04.K3
59 04.K9

CITROEN

BX 1.6	83-93`
BX 1.9, 1.9i	87-93`

PEUGEOT

205-309 1.4, 1.6, 2.0	83-94`
405 1.6i, 1.9i, 2.0i	87-92`

L= 265 MM	Ω= 370 ohm	PICK UP COIL	

Genoud Nº 513
Distribuidor INDIEL

BOSCH
1 237 011 066
1 237 031 296
9 231 087 594
9 231 089 018
9 231 087 549
VOLKSWAGEN
035 905 065 A

VOLKSWAGEN

CADDY	98`>
GOL	98`>
POLO	98`>
SAVEIRO	98`>

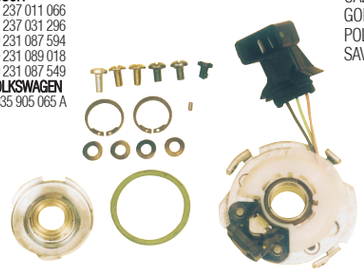

L=. . . .	Ω=. . . .	HALL PICK UP	

Genoud Nº 516
Distribuidor DUCELLIER

CITROEN
95 624 987
DUCELLIER
2 590 945
PEUGEOT
59 04.K8
59 04.L3
59 04.P5
VALEO
CD 859
2 590 945

CITROEN

AX 1.6	86`>
BX	87-93`
C 15	83`>
XM 2.0	89`>
ZX	91`>

PEUGEOT

106	91`>
205	83-94`
306	93`>
405	87-92`
605	89`>

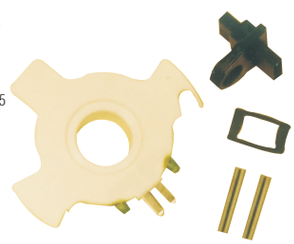

L=	Ω= 370 ohm	PICK UP COIL	

Genoud Nº 514
Distribuidor DENSO

DENSO
029 360-1030
GM
94 108 482
96 052 003
ISUZU
8-94108-482-0
9-60520-03
SUZUKI
33140-82010
33140-86511

SUZUKI

SWIFT 1.3	85`>
SWIFT 1.6I	90`>
VITARA 1.6 16V	92`>

ISUZU 83-90`

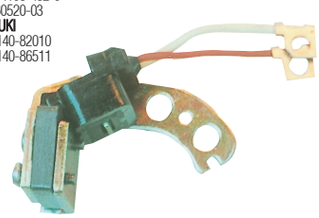

L=. . . .	Ω= 160 ohm	PICK UP COIL	

Genoud Nº 517
Distribuidor LUCAS

FORD
1 649 085
6 153 382
LUCAS
DPB 117
54405774
ROVER
BAU 5101 NJZ 10 001

FIAT

DUNA	90-97`
REGATTA	90-96`
UNO	90-98`
147 SPAZIO	90-96`

FORD

ESCORT	88-92`
SIERRA	87-93`

PEUGEOT

504	87-94`
505	88-95`

RENAULT

R 9, R 11	87-95`
TRAFIC	88-94`
R 21	88-94`

ROVER

METRO 100	91`>
214, 216	90`>

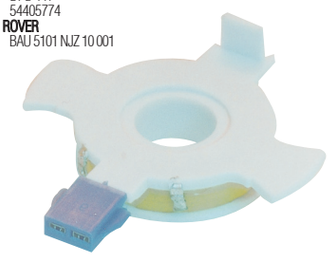

L=	Ω= 1105 ohm	PICK UP COIL	

Captores

CATALOGOMAYO.indd 50 20/8/09 14:40:41

Genoud Nº 518
Distribuidor LUCAS

GM
90 346 324
OPEL
12 11 006

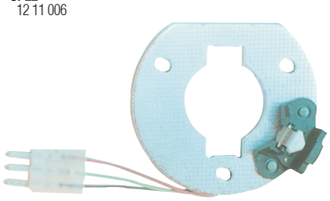

CHEVROLET	
CORSA 1.2i, 1.4i	93`>
KADETT 1.6i	90`>
OPEL	
CORSA 1.2i, 1.4i	93`>
KADETT 1.6i	90`>

L=	Ω=	HALL PICK UP	

Genoud Nº 521
Distribuidor MARELLI

FIAT
9 940 235
PEUGEOT
59 04.F1

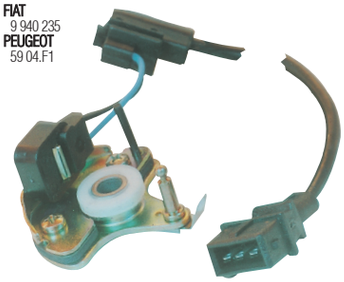

FIAT	
Duna	88`>
Regatta	88`>
Tempra	89`>
Uno 60,70	86`>
Tipo	86`>
RENAULT	
R 9	90`>
R 11	89`>
R 19	93`>
R 21	89`>
Trafic	90`>
PEUGEOT	
504	87`>
505	88`>

L= 800 MM	Ω= 830 ohm	PICK UP COIL	

Genoud Nº 519
Distribuidor MARELLI

ALFA ROMEO
607 340 83
FIAT
712 160 03
713 196 04
MARELLI
712 160 05
9 936 331

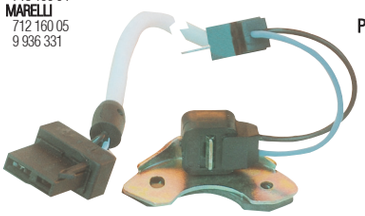

FIAT	
125	82`>
128 SE	82`>
DUNA	86`>
REGATTA	88`>
PEUGEOT	
504	87-94`
505	88-95`

L= 780 MM	Ω= 730 ohm	PICK UP COIL	

Genoud Nº 522
Distribuidor MARELLI

ARGELITE
119 097
FIAT
9 939 788
9 941 231
9 941 693
MARELLI
713 284 01
713 473 01
713 491 01

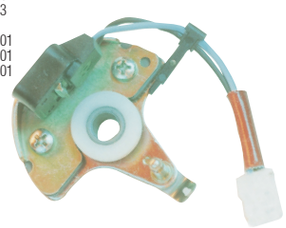

FIAT	
DUNA	88`>
REGATTA	88`>
TEMPRA	89`>
UNO 60, 70	86`>
TIPO	86`>
RENAULT	
R 9	90`>
R 11	89`>
R 19	93`>
R 21	89`>
TRAFIC	90`>
PEUGEOT	
504	87`>
505	88`>

L=	Ω= 830 ohm	PICK UP COIL	

Genoud Nº 520
Distribuidor MARELLI

FIAT
9 936 024
MARELLI
712 405 01

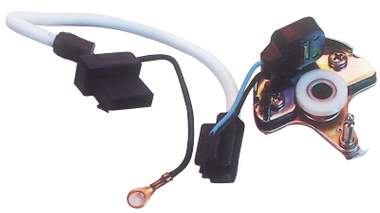

FIAT	
DUNA	88`>
REGATTA	88`>
TEMPRA	89`>
UNO 60,70	86`>
TIPO	86`>
RENAULT	
R 9	90`>
R 11	89`>
R 19	93`>
R 21	89`>
TRAFIC	90`>
PEUGEOT	
504	87`>
505	88`>

L= 675 MM	Ω= 830 ohm	PICK UP COIL	

Genoud Nº 523
Distribuidor MARELLI

ARGELITE
119 094
FIAT
9 939 786
9 941 720
MARELLI
713 277 01
713 474 01

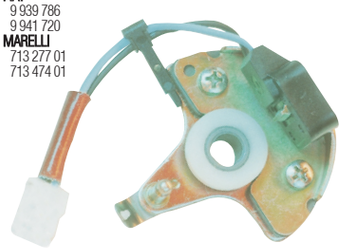

FIAT	
DUNA	88`>
REGATTA	88`>
TEMPRA	89`>
UNO 60, 70	86`>
TIPO	86`>
RENAULT	
R 9	90`>
R 11	89`>
R 19	93`>
R 21	89`>
TRAFIC	90`>
PEUGEOT	
504	87`>
505	88`>

L=	Ω= 830 ohm	PICK UP COIL	

CATALOGOMAYO.indd 51 20/8/09 14:40:59

Genoud Nº 524
Distribuidor MARELLI

FIAT
9 940 429
FORD
1 641 614
MARELLI
713 269 01

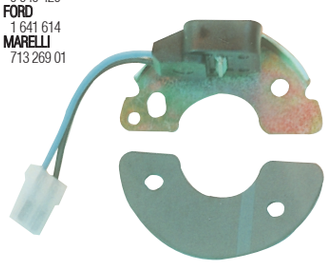

FIAT	
DUNA	88`>
REGATTA	88`>
TEMPRA	89`>
UNO 60, 70	86`>
TIPO	86`>
RENAULT	
R 9	90`>
R 11	89`>
R 19	93`>
R 21	89`>
TRAFIC	90`>
PEUGEOT	
504	87`>
505	88`>

L=	Ω= 830 ohm	PICK UP COIL	

Genoud Nº 527
Distribuidor BOSCH

BOSCH
0 237 531 003
0 237 531 049
1 237 010 033
SEAT
026 905 359 12
VOLSKWAGEN
030 998 065 A

SEAT	
CORDOBA 1.0 16V	00-02`
IBIZA 1.0 16V	00-02`
VOLKSWAGEN	
CADDY 1.6i	98`>
GOL 1.0 16V, 1.6i	96`>
GOL 1.8i, 2.0i	96-00`
PARATI 1.6i, 1.8i,2.0i	96-00`
POLO 1.6,1.8i,2.0	96-01`
SAVEIRO 1.6i,1.8i,2.0i	96-02`

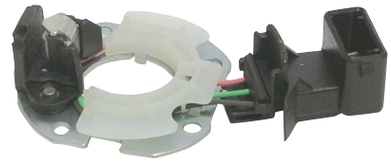

L=. . . .	Ω=. . . .	HALL PICK UP	

Genoud Nº 525
Distribuidor U.D.S.S.R.

LADA
2108-37063-00
2108-37068-00

LADA	
SAMARA 1.1, 1.3, 1.5	86`>
TAVRIA1.3, 1.5	93`>
TAVRIA1.3, 1.5	93`>
DISTRIBUIDOR RUSO	

L=	Ω=	HALL PICK UP	

Genoud Nº 526
Distribuidor U.D.S.S.R.

LADA
2108-37063-00
2108-37068-00

LADA	
SAMARA 1.1, 1.3, 1.5	86`>
TAVRIA1.3, 1.5	93`>
TAVRIA1.3, 1.5	93`>
DISTRIBUIDOR HUNGARO	

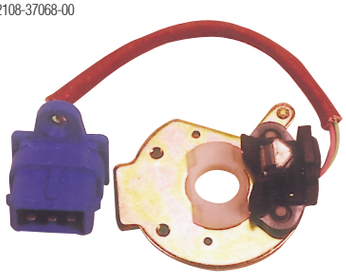

L=	Ω=	HALL PICK UP	

Captores

CATALOGOMAYO.indd 52 20/8/09 14:41:10

Genoud Nº 800
Distribuidor AUTO-LITE

AUTO-LITE
AD 3128 BS
GPW 18354
IGP 3028 FS
IGP 3028 VS
IGW 3028 AS
1-20
1-15
DODUCO
16 V

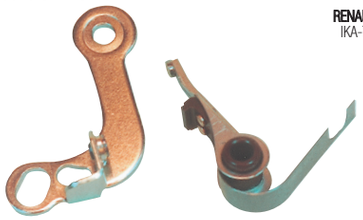

RENAULT
IKA-TORNADO

Genoud Nº 801
Distribuidor AUTO-LITE

AUTO-LITE
AD 3128 BS
GPW 18354
IGP 3028 FS
IGP 3028 VS
IGW 3028 AS
1-20
1-15
DODUCO
16 V

RENAULT
IKA-TORNADO
COMPETICION

Genoud Nº 802
Distribuidor AUTO-LITE

AUTO-LITE
IGW 3028 BS
1-21
DODUCO
17 V

CHEVROLET
FORD
FALCON
OPEL
DODGE-CHRYSLER
VALIANT

Genoud Nº 803
Distribuidor AUTO-LITE

AUTO-LITE
IGW 3028 BS
1-21
DODUCO
17 V

CHEVROLET
FORD
FALCON
OPEL
DODGE-CHRYSLER
VALIANT
COMPETICION

Genoud Nº 804
Distribuidor BOSCH

BOSCH
1 237 013 049/066
1 237 013 083/117
1 237 013 119/145
M. BENZ
000 158 2390/2890
OPEL
1612 011/468
VW
311 998 063
DODUCO
161 V

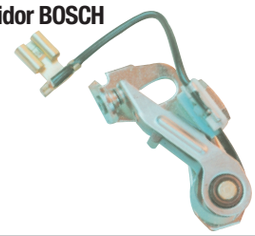

VW
GACEL
A. ROMEO
AUDI
BMW
FIAT
M. BENZ
NISSAN
OPEL
SEAT

Genoud Nº 805
Distribuidor BOSCH

BOSCH
1 027 013 002
NSU
041 410 025
041 410 522
DODUCO
169 V

BMW-ISETTA
DE CARLO
NSU
ISARD
TRIUMPH

Genoud Nº 806
Distribuidor BOSCH

BMW
12 11 1243 843
BOSCH
1 237 013 125/130
1 237 013 183/140
1 237 013 150
VW
059 998 015/051, B
DODUCO
193 V

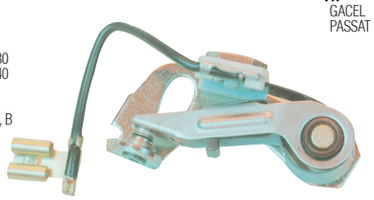

VW
GACEL
PASSAT

Genoud Nº 807
Distribuidor AUTO-UNION

AUTO-UNION
6403-36676-00
8861-31090-00
8861-31090-01 000
DODUCO
211 V

AUTO-UNION
DKW

Genoud Nº 808
Distribuidor DELCO REMY

DELCO REMY
1 871 678
1 882 024
1 916 772
1 938 330
D 103 H
DODUCO
303 V

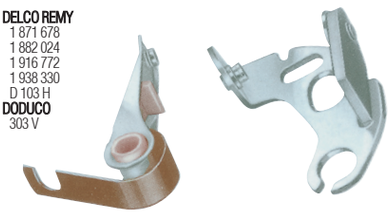

OLDSMOBILE 37-53`
PONTIAC
PACKARD
STUDEBAKER
TRIUMPH

Genoud Nº 809
Distribuidor DELCO REMY

DELCO REMY
1 857 957
1 924 571
1 944 375
1 948 810
D 105 P
DODUCO
333 V

CHEVROLET 54-62`
SEDAN
PICK UP
PONTIAC
RAMBLER

Platinos

CATALOGOMAYO.indd 53 20/8/09 14:41:32

Genoud Nº 810
Distribuidor DELCO REMY

DELCO REMY
AM 3 200 197
D 106 P
1 943 671
1 948 671
1 949 838
1 966 289
1 996 294
DODUCO
334 V

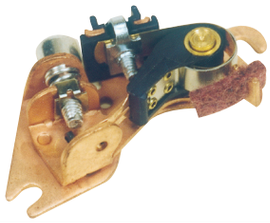

BUICK
CHEVROLET
CADILLAC
OLDSMOBILE
OPEL
PONTIAC
STUDEBAKER
COMPETICION

Genoud Nº 811
Distribuidor MARELLI

ALFA ROMEO
105 02 05 011 00/03
FIAT
82 205 020
9 911 232/453
9 912 921/922
MARELLI
705 197 01
710 595 01
710 596 01
DODUCO
335 V

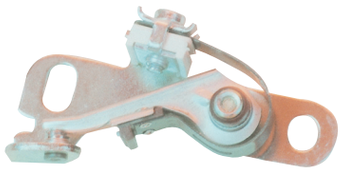

FIAT
1500-1600

Genoud Nº 812
Distribuidor AUTO LITE

AUTO LITE
1-51
1 301/303
MOPAR
1838 643
2098 057/244
DODUCO
337 V

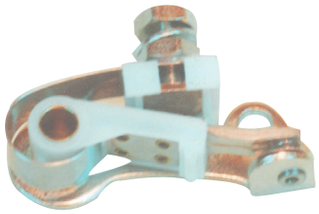

DODGE-CHRYSLER
DODGE 1500
VALIANT
POLARA
VW
1500
PACKARD
PLYMONTH

Genoud Nº 813
Distribuidor DELCO REMY

DELCO REMY
1 954 557
1 962 640
D 108 P
AM 3204 202
DODUCO
338 V

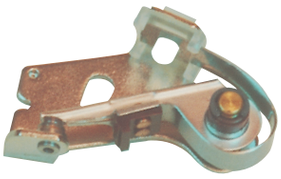

BUICK
CHEVROLET 63`>
400 DIST. IMP.
PICK UP
PONTIAC
STUDEBAKER

Genoud Nº 814
Distribuidor MITSUBISHI

MAZDA
0 290 24314
MITSUBISHI
E, K 64004268T
K 6476240
MD 62103
T 100T 20371
NISSAN
22 140 71311
22 145 16515/18006
DODUCO
342 V

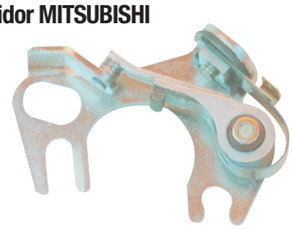

NISSAN-DATSUN
1200-1300
MAZDA
MITSUBISHI

Genoud Nº 815
Distribuidor HITACHI

DAIHATSU
19145-87301
GM
94 022 297
HITACHI
44 A5-13301
HONDA
30105-590-075
NISSAN
22 145 6001
DODUCO
343 V

HYUNDAI
HONDA
ISUZU
MAZDA
MITSUBISHI
NISSAN-DATSUN
SUBARU

Genoud Nº 816
Distribuidor DENSO

DAIHATSU
19145-26060-000
DENSO
029 350-0200/270
IZUSU
8-94201-644-0
SUZUKI
33140-74010
DODUCO
344 V

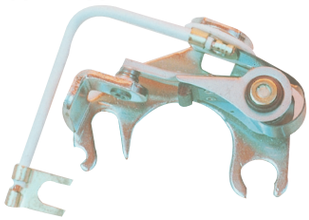

DAIHATSU
CHARADE
CHARMAN
CUORE
SUZUKI
LJ80, 81
TOYOTA
CARINA
CELICA
COROLLA
CORONA
HI-LUX

Genoud Nº 817
Distribuidor MITSUBISHI

MAZDA
0 494 24314
MITSUBISHI
MD 607101
T 100T 20871
T 100T 20872
NISSAN
22 145 73416
DODUCO
361 V

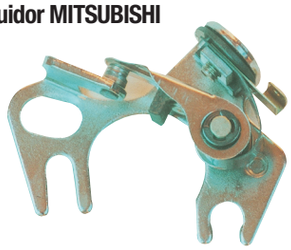

CHRYSLER
MAZDA
1000, 1300
MITSUBISHI
GALANT
LANCER
SAPPORO
NISSAN

Genoud Nº 818
Distribuidor DENSO

DAIHATSU
19145-87204-000
DENSO
029 350-0550
029 350-0660
IZUSU
8-94203-144-0
TOYOTA
19145-14010
DODUCO
362 V

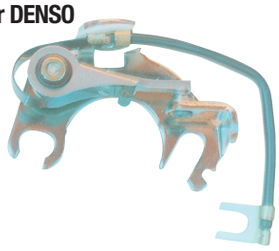

IZUSU
OPEL
TOYOTA
COROLLA
CORONA
TERCEL

Genoud Nº 819
Distribuidor MITSUBISHI

HYUNDAI
27135-11000
MAZDA
3 763 24314
3 823 24314
3 879 24314
MITSUBISHI
T 100T 21272
DODUCO
368 V

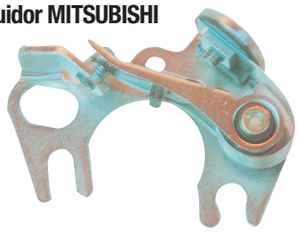

HYUNDAI
MAZDA
MITSUBISHI
GALANT
LANCER
SAPPORO
NISSAN

Platinos

CATALOGOMAYO.indd 54 20/8/09 14:41:56

Genoud Nº 820
Distribuidor MARELLI

FIAT
9 903 324
9 908 329
9 909 413
9 911 552
MARELLI
710 067 01
DODUCO
438 V

FIAT
600
750
800

Genoud Nº 821
Distribuidor MARELLI

ALFA ROMEO
607 142 74
BOSCH
1 237 013 805
FIAT
9 925 257
9 929 182
MARELLI
711 116 02/03
711 980 01
DODUCO
451 V

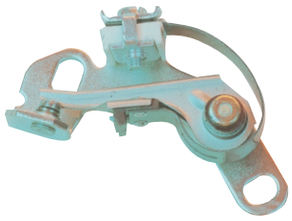

FIAT
125
128
Europa
133
147
Duna
Regatta
Uno

Genoud Nº 822
Distribuidor MARELLI

FIAT
8660
9 919 623
9 919 723
MARELLI
711 185 01
711 985 01
DODUCO
452 V

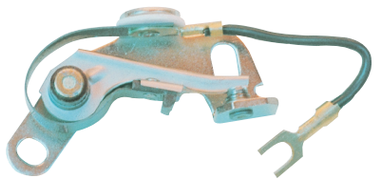

FIAT
128

Genoud Nº 823
Distribuidor MARELLI

CITROEN
5 486 221 M
FIAT
9 928 255
9 929 188
MARELLI
711 975 01
711 975 02
DODUCO
454 V

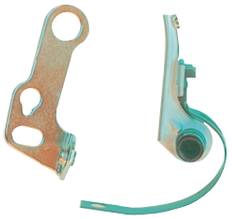

CITROEN
CX 2.0, 2.2
FIAT
128
Europa
(IMP)
133

Genoud Nº 824
Distribuidor FORD

FORD
78-12107
01 A-12199
68-12199
21 A-12105
DODUCO
504 V

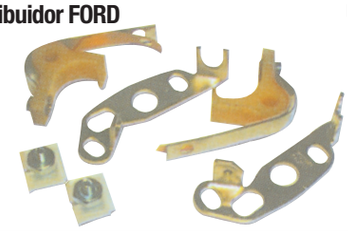

FORD 37-48`
4 Piezas
Mercury

Genoud Nº 825
Distribuidor FORD

FORD
7 R4-12171A
FAB 12171B
DODUCO
506 V

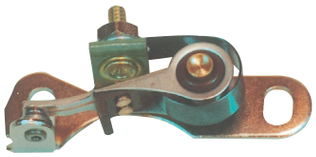

FORD
Falcon
Farline
Continental
MERCURY

Genoud Nº 826
Distribuidor FORD

FORD
B7A-12171-A
B8Q-12171-A
DODUCO
511 V

FORD
F 100
F 350
F 600
FARLAINE 8cil
LINCOLN
MERCURY

Genoud Nº 827
Distribuidor SEV

CITROEN
95 618 347/348
PEUGEOT
5927 31/88
RENAULT
77 01 020 057
SEV
412 10 003
VALEO
S 426
DODUCO
519 V

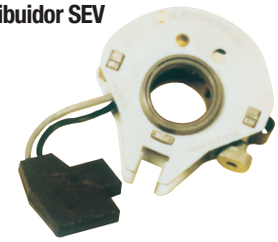

CITROEN
Ami 8
CX
GS, GSA
PEUGEOT
404
504
RENAULT
R 4, R 6
R 12
A CASETTE

Genoud Nº 828
Distribuidor DUCELLIER

CITROEN
5 452 422 G
DUCELLIER
618 701
FIAT
9 916 118
PEUGEOT
5927 09
RENAULT
08 54 137 800
VALEO
D 304
DODUCO
542 V

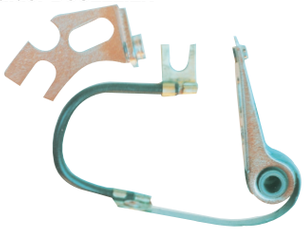

ALFA ROMEO
CITROEN
DACIA
PEUGEOT
403
404
RENAULT
VOLVO

Genoud Nº 829
Distribuidor DUCELLIER

DUCELLIER
618 736
PEUGEOT
5927 53
RENAULT
77 01 200 561
DODUCO
544 V

PEUGEOT
604
RENAULT
R 25
R 30 TS
VOLVO

Platinos

CATALOGOMAYO.indd 55 20/8/09 14:42:18

Genoud Nº 830
Distribuidor DUCELLIER

CITROEN
79 015 927 83
DUCELLIER
58 21 33
PEUGEOT
59 27 83
59 27 96
VALEO
D 312
DODUCO
546 V

CITROEN
PEUGEOT
505

Genoud Nº 831
Distribuidor DUCELLIER

DUCELLIER
71 134
48 750
SEV
400 10 403
DODUCO
563 V

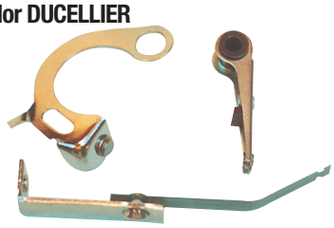

CITROEN
2 CV

Genoud Nº 832
Distribuidor ARGELITE

ARGELITE
ICA 2224 R
DZE
647
PEUGEOT
5927 041
RENAULT
948.097
DODUCO
579 V

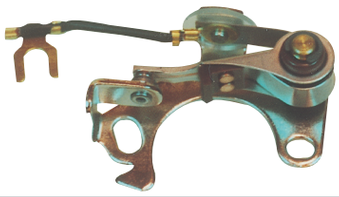

PEUGEOT
404
504
505
RENAULT
Daupine
Gordini
R4-6
R9
R11
R12
R18

Genoud Nº 833
Distribuidor DUCELLIER

CITROEN
AZ 211-17
DUCELLIER
23 263
FEMSA
9575-2
VALEO
D 301
DODUCO
583 V

CITROEN
Ami 8
LN
Meari
2 CV
LN A

Genoud Nº 850
Distribuidor UNIVERSAL

1 944 118
1 956 007

18 Ø x 32 mm-µF 0.25

UNIVERSAL
Todos

Genoud Nº 851
Distribuidor ARGELITE

RENAULT
IAT 2015 ZD
PEUGEOT
8 537 125

18 Ø x 30 mm-µF 0.23

RENAULT
PEUGEOT

Genoud Nº 834
Distribuidor DUCELLIER

CITROEN
GX 06 182 01 A
95 610 818
DUCELLIER
609 473
VALEO
D 330
DODUCO
591 V

CITROEN
Ami 8
GS 1220
GSA
Club
GSX

Genoud Nº 835
Distribuidor LUCAS INDIEL

FORD
E 0 TA 12 199 C
GM
71 393 64
LAND ROVER
RTC 3881
26 99 87
LUCAS
5441 9946
D 8519

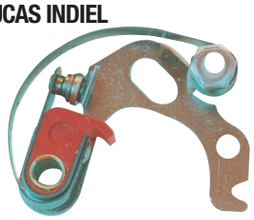

FORD
Taunus
Sierra
F 100
LAND ROVER
NISSAN
TOYOTA

Genoud Nº 836
Distribuidor INDIEL

BUFALO
165 X
MOTORCRAFT
54 419 946
DZE
697 RV

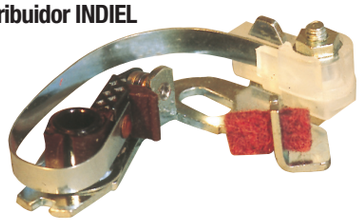

FORD
Taunus
Sierra
F 100

Genoud Nº 837
Distribuidor MARELLI

MARELLI
701 184 01
710 070 01

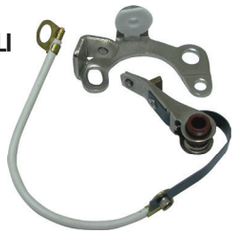

FIAT
1100 D,R

Genoud Nº 852
Distribuidor LUCAS INDIEL

FORD
C 6AH-12300 A, A1
LUCAS
DCB 101, 110
54 410 009
MOTORCRAFT
EDC 2, D, S
RDC 13,14

17 Ø x 31.5 mm-µF 0.22

FORD
Taunus
Sierra
Pick Up

Genoud Nº 853
Distribuidor MARELLI-GAREF

FIAT
9 921 499/599
GAREF
6 883 000/100
MARELLI
CE 36 G, E, L
561 811 03/13
561 811 24/25

18 Ø x 31.5 mm-µF 0.25

FIAT
Todos

Platinos

CATALOGOMAYO.indd 56 20/8/09 14:45:55

Genoud®

La Legítima Tapa Azul

LINEA DE BOMBAS LIMPIAPARABRISAS

Genoud Nº 600

FIAT
DUNA - REGATTA - SPAZIO - UNO - 147
FORD
CAMION - PICK UP - F100 - F150 - F350 - F400 - ESCORT - FALCON - SIERRA TAUNUS
VOLKSWAGEN
1500 - 1800 - KOMBI - GACEL - SENDA
MERCEDES BENZ
SPRINTER
PEUGEOT
405 - 504 - 505
RENAULT
9 - 11 - 18 - 21 - TRAFIC

SALIDA 1 VIA

Genoud Nº 604

FORD
ORION
VOLKSWAGEN
GOL - POINTER 96/
A.L.547.955.651 C

SALIDA 2 VIAS

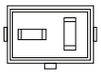

Genoud Nº 601

UNIVERSAL
CHRYSLER
DAIHATSU
FORD
HONDA
MITSUBISHI
SUZUKI
TOYOTA

SALIDA 1 VIA

Genoud Nº 605

RENAULT
CLIO - KANGOO - LAGUNA - R19
SCENIC - TWINGO
77 02 206 968

SALIDA 1 VIA

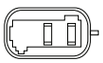

Genoud Nº 602

FIAT
DUNA - PALIO - SIENA - UNO - 147
GENERAL MOTORS
BLAZER - CORSA - C10
VOLKSWAGEN
GACEL - GOL - SAVEIRO - SENDA

SALIDA 1 VIA

Genoud Nº 606

RENAULT
CLIO - KANGOO - LAGUNA - R19
SCENIC - TWINGO

SALIDA 2 VÍAS

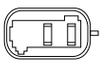

Genoud Nº 603

FORD
ESCORT - GALAXY - ORION 96 / A.L.547.955.651 A
VOLKSWAGEN
CARAT - GOL - POINTER
377955651.A

SALIDA 1 VIA

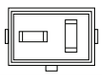

Genoud Nº 607

FORD
ESCORT - FIESTA - FOCUS - KA - MONDEO
17K624AA. ELICE

SALIDA 1 VÍA

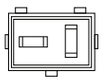

Limpiaparabrisas

CATALOGOMAYO.indd 58 20/8/09 14:46:40

Genoud Nº 608

FORD
ESCORT - FIESTA - FOCUS - KA - MONDEO
XS61 - 17K624BC. T7H2A. ELICE

SALIDA 2 VÍAS

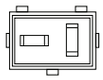

Genoud Nº 612

FIAT
PALIO - PUNTO - STRADA - UNO - WEEKEND
GENERAL MOTORS
ASTRA - BLAZER - CORSA

SALIDA 2 VIAS

Genoud Nº 609

FORD
ECO SPORT - ESCORT - FIESTA - FOCUS - KA - MONDEO
93BB - 17K624AA. D00LA. MES

SALIDA 1 VIA

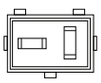

Genoud Nº 613

GENERAL MOTORS
ASTRA - CORSA - VECTRA
VOLKSWAGEN
BORA - POLO

SALIDA 1 VIA

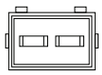

Genoud Nº 610

FORD
ECO SPORT - ESCORT - FIESTA - FOCUS - KA - MONDEO 93BB - **17K624AA. D00LA. MES**

SALIDA 2 VIAS

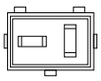

Genoud Nº 614

GENERAL MOTORS
ASTRA - CORSA
VOLKSWAGEN
FOX - GOL

SALIDA 2 VIAS

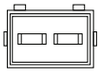

Genoud Nº 611

FIAT
PALIO - PUNTO -SIENA - STRADA - WEEKEND
GENERAL MOTORS
ASTRA - BLAZER - CORSA - C10 - VECTRA

SALIDA 1 VIA

Genoud Nº 615

FIAT
DUNA - REGATTA - SPAZIO - UNO
PEUGEOT
404 - 504 - 505 - UNIVERSAL

SALIDA 1 VÍA

CATALOGOMAYO.indd 59 20/8/09 14:47:02

Genoud Nº 616

UNIVERSAL
FIAT
DUNA - REGATTA - SPAZIO - UNO
PEUGEOT
404 - 504 - 505 - UNIVERSAL

SALIDA 1 VIA

Genoud Nº 620

UNIVERSAL
12V

SALIDA 1 VIA

Genoud Nº 617

CITROËN
BERLINGO - C3 - C4 - C5 -
SAXO - XANTIA
PEUGEOT
106 - 206 - 306 - 406 - 806 -
PARTNER.
MES

SALIDA 1 VIA

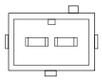

Genoud Nº 621

RENAULT
19 - MEGANE - SCENIC -
CLIO - SANDERO

SALIDA 2 VIAS

Genoud Nº 618

CITROËN
BERLINGO - C3 - C4 - C5 -
SAXO - XANTIA
PEUGEOT
106 - 206 - 306 - 406 - 806 -
PARTNER **900955CA MES**

SALIDA 2 VIAS

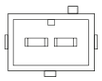

Genoud Nº 622

UNIVERSAL
24 V
CAMION - TRACTOR

SALIDA 1 VIA

Genoud Nº 619

FIAT
REGATTA - DUNA
UNO - 147 - 125 - 128 - VIVACE
PEUGEOT
504,605

SALIDA 1 VIA

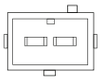

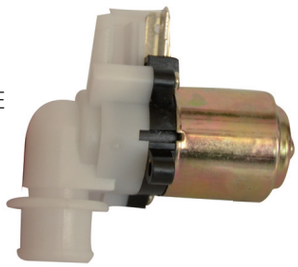

Limpiaparabrisas

CATALOGOMAYO.indd 60 20/8/09 14:48:05

Genoud®

La Legítima Tapa Azul

CONJUNTOS ORIGINALES DE CABLES PARA BUJIAS 8 mm

CONJUNTO DE CABLES PARA BUJIAS DE ALTO RENDIMIENTO

RECUBRIMIENTO SILICONADO - Provee lo más nuevo en proteccion contra el calor, aceites, humedad y substancias químicas en los más rigurosos entornos de los motores.

TRENZADO DE FIBRA DE VIDRIO - Aumenta la resistencia a la tracción en todo el cable.

NUCLEO ESPIRALADO DE ALTO RENDIMIENTO -De alambre metálico sólido altamente conductivo, de aleación de cromo-niquel inoxidable. Suministra alto voltage al tiempo que elimina interferencias de radio. Resiste temperaturas que destruyen a otros materiales comunmente utilizados.

AISLACION SILICONADA

En conjunto con el recubrimiento acepta voltajes de más de 40.000 voltios

CAPUCHONES PARA BUJIAS

Hechos de siliconas concentradas de la más alta calidad, que resisten temperaturas superiores a 340ºC (650ºF)

TRMINALES CON ANILLO DE PRESION

Bloqueo efectivo resistentes a la corrosión de superficie rugosa que brinda maxima resistencia y evita desenganches.

CAPUCHONES Y TERMINALES DE DISTRIBUIDOR

Aseguran conexiones eléctricas efectivas al tiempo que protejen contra la corrosión

Genoud

Conjuntos Originales
Productos de alta
Performance

CABLES PARA BUJÍAS CON SUPRESIÓN MAGNÉTICA

Genoud

El material (hilos de fibras de KEVLAR) de núcleo magnético genera mayor supresión de interferencia electromagnética.

El recubrimiento conductivo el polímero proteje al conductor y provee mayor contacto terminal.

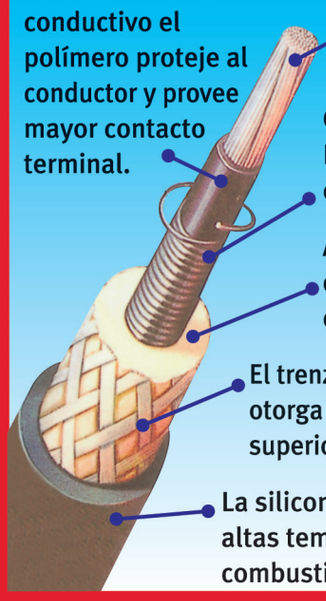

Conductor de Cromo-Niquel para una alta conductividad.

Aislacion de siliconas otorga más potencia dialéctrica.

El trenzado de fibra de vidrio otorga potencia de tracción superior.

La silicona de 8 mm resiste altas temperaturas, aceites y combustibles.

GRASA SILICONADA DIELÉCTRICA:

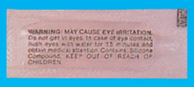

Para facilitar la instalación y remoción posterior. Use una pequeña cantidad dentro de los capuchones de bujías y de los extremos del distribuidor.

NUMERADORES:

Facilitan la instalación e identificación de los cables para bujías. Aseguran un correcto orden de encendido.

SEPARADORES:

Evitan el contacto con componentes calientes del motor. Sostienen firmemente los cables evitando el cruce de chispas. Cada cable encaja a presión en el lugar. Los juegos incluyen dos separadores de 2, 3 y 4 cavidades.

RENAULT

MODELOS	AÑO	CILINDRADA	CV	SIST. DE ENCENDIDO	N JUEGOS	FIGURAS
IKA JEEP	56/78	2.0	44/65	4/AL	10005	10.01
IKA ESTANCIERA	57/75	3.0	65/90	6/AL	10010	10.02
IKA TORNADO	72/82	3.8	80/115	6/PL	10015	10.02
IKA TORINO	76/82	4.2	85/125	6/PL	10015	10.02
4 L	63/78	0.85-1.1	25/38	4/AR-BU	10020	10.03
4 S, F	76/85	1.1	25/38	4/AR	10025	10.03
6 L, TL	70/84	1.1-1.2	37/47	4/AR-BU	10025	10.03
9 L, GTS, TX	87/92	1.2-1.4	35/58	4/AR	10030	10.06
9 L, GTS, TX	91/93	1.4-1.6	53/72	4/AR-MA	10035	10.09
9 L, GTS, TX	91/93	1.4-1.6	53/72	4/DU-LU	10035	10.09
9 L, GTS, TX	93/	1.6	55/75	4/AR-MA	10036	10.09
9 GTS, TX, L	94/97	1.6	55/75	4/AR-MA	10040	10.10
9 GTS, TX, L	94/97	1.6	55/75	4/DU-LU	10040	10.10
9 L, GTS, TURCO	97/	1.6	60/75	4/DU	10041	10.08
11	84/90	1.1-1.4	35/65	4/AR	10045	10.06
11 GTL, TXE, GTX	91/94	1.4-1.6	45/65	4/AR-MA	10046	10.09
11 GTX, GTL, TXE	91/94	1.4-1.6	45/65	4/DU-LU	10046	10.09
11 TURBO	85/88	1.4	104	4/DU	10050	10.08
12, L	70/80	1.1-1.2	36/55	4/AR-BU	10025	10.03
12 L, TL, TS	81/90	1.1-1.2	36/55	4/AR	10055	10.03
12 L, TS, TL	91/93	1.4-1.6	45/60	4/AR	10060	10.09
12 TL, TX, TS	93/95	1.4-1.6	45/60	4/MA	10065	10.10
18 L	81/90	1.4	54/73	4/AR	10070	10.03
18 TL, GTL, TX	85/92	2.0	65/93	4/AR-MA	10075	10.07
18 GTL, GTX, TX	85/95	2.0	65/95	4/LU	10075	10.07
18 GTX, GTS	89/95	2.2	77/104	4/AR-MA-LU	10075	10.07
19 RL, RTL, TURCO	97/	1.6	60/75	4/DU	10041	10.08
19 GTS, TXE	93/	1.6	54/70	4/AR-MA-DU	10080	10.09
19 TXE, GTS, TSE	93/	1.6	54/70	4/DU-MA	10085	10.10
19 RN, RL, RE	97/	1.6	62/80	4/MA	10086	10.08
19 RN, RTL, RE	98/	1.6	62/80	4/MA	10087	10.10
19 RTL, TXE	89/	1.7-1.8	60/82	4/DU	10090	10.15
19 CHAMADE	89/93	1.7	95/102	4/DU	10095	40.08
19 RNI, RTI	92/	1.7i-1.8i	75/105	4/DU	10146	10.16
19 RTE 16V	92/	1.8i	90/115	4/DU	10147	10.12
21 GTX, TXE, GTL	89/96	2.0-2.2	77/108	4/AR-MA-LU	10100	10.07
21 GTX, TXE, GTL	89/96	2.0-2.2	77/108	4/AR-MA-LU	10105	10.19
FUEGO	82/93	2.0-2.2	77/110	4/AR-MA-LU	10100	10.07
21 TS, GTS, TL, TSE	92/	2.0	80/121	4/DU	10106	20.81
21 TXI, TS	89/	2.0i	80/121	4/DU	10107	10.13
25 TE, TSE	84/93	2.0i	180/120	4/DU	10107	10.13
30 V6	80/	2.7i	70/120	6/BO	10108	10.04
TRAFIC	86/93	1.4	40/55	4/AR	10110	10.03
TRAFIC	94/	1.4-1.6	40/60	4/AR-MA-LU	10115	10.10
TRAFIC	98/	1.4-1.6	45/70	4/MA	10116	10.08
TRAFIC	86/94	2.0-2.2	77/98	4/AR-MA	10120	10.05
TRAFIC	92/	2.0-2.2	77/103	4/AR-MA-DU	10125	10.11
TRAFIC	98/	2.0	75/99	4/MA	10126	10.14

CATALOGOMAYO.indd 63 20/8/09 14:49:01

MODELOS	AÑO	CILINDRADA	CV	SIST. DE ENCENDIDO	N JUEGOS	FIGURAS
RENAULT						
TWINGO	93/	1.1-1.2	55/75	4/DU	10130	10.20
TWINGO	96/	1.2	55/75	4/DU	10135	10.17
CLIO	91/	1.4	70/92	4/DU	10140	10.18
CLIO ENERGY	92/	1.4	70/92	4/DU	10141	10.24
CLIO	96/	1.6	70/92	4/AR-DU-MA	10145	10.24
CLIO RSI	92/	1.7i-1.8i	75/105	4/DU	10146	10.16
CLIO RSI 16V, WILLIAMS	92/	1.8i-2.0i	90/110	4/DU	10147	10.12
CLIO RS 16V	98/	1.4i-1.6i	70/85	4/DU	10190	10.34
SCENIC RXE	97/	2.0	87/105	4/DU	10150	10.25
MEGANE RTI	97/	2.0	87/102	4/DU	10155	10.25
MEGANE RT	98/	2.0i	88/102	4/DU	10156	10.21
MEGANE SCENIC RT	98/	1.6ie	85/99	4/DU	10160	10.22
MEGANE SCENIC	98/	1.4i-1.6i	70/85	4/DU	10190	10.34
LAGUNA RN, RT, RXE	95/	1.8i-2.0i	84/98	4/DU	10165	10.23
LAGUNA RT, RXE 16V	96/	1.8i-2.0i	85/105	4/DU	10170	10.29
LAGUNA RTI, RXE 16V	97/	2.0i	88/106	4/DU	10175	10.26
LAGUNA RTE, RXE V6	98/	3.0i	95/120	6/DU	10180	10.27
LAGUNA RT, RXE V6	98/	3.0i	95/120	6/DU	10185	10.28
SAFRANE RTE, RTX 16V	97/	2.0i	88/106	4/DU	10175	10.26
KANGOO	98/	1.4i-1.6i	70/85	4/DU	10190	10.34
TWINGO CLIO II	98/	1.0 - 1.2	85/95	4/VAL	10195	
TWINGO CLIO II 16V	05/	1.0 - 1.2	85/95	4/VAL	10196	
CLIO I - II	98/	1.1 - 1.2	85/95	4/VAL	10200	
PEUGEOT						
404	65/78	1.4-1.6	58/69	4/AR-BU-DU	11005	10.30
504 L, GR	70/78	1.4-1.6	58/79	4/AR-BU-DU	11005	10.30
404	65/78	1.4-1.6	58/69	4/AR-BU-DU	11006	10.31
504 L, GR	70/78	1.4-1.6	58/79	4/AR-BU-DU	11006	10.31
504 GR, SR	79/95	1.8-2.0	60/82	4/AR-LU-MA	11020	10.30
504 GR, SRX	97/	2.0-2.2	60/82	4/LU-MA	11021	10.33
504 GR, SR	85/	2.0	60/82	4/DU	11022	10.30
504 SR	85/	2.0	60/82	4/DU	11024	10.32
504 SR, GR	79/95	1.8-2.0	60/82	4/AR-LU-MA	11025	10.32
I504 SRX	97/	2.0-2.2	60/82	4/LU-MA	11026	10.35
504 GR, SR	79/95	1.8-2.0	60/82	4/AR-LU-MA	11027	10.31
504 SRX	97/	2.0-2.2	60/82	4/LU-MA	11028	10.36
504 SR, GR	85/	2.0	60/82	4/DU	11029	10.31
505 SR, GR	80/86	1.8-2.0	60/90	4/AR-DU-LU	11010	10.30
505 SR, GR	80/89	2.0	60/90	4/AR-DU-LU	11011	10.33
505 SR, GR	82/91	2.0	60/90	4/AR-DU-LU	11012	10.30
505 SR, GR	80/86	1.8-2.0	60/90	4/AR-DU-LU	11014	10.32
505 SR, GR	80/86	1.8-2.0	60/90	4/AR-DU-LU	11015	10.31
505 SR, GR	80/89	2.0	60/90	4/AR-DU-LU	11016	10.35
505 SR, GR	82/91	2.0	60/90	4/AR-DU-LU	11017	10.32
505 SR, GR	80/89	2.0	60/90	4/AR-DU-LU	11018	10.36
505 SR, GR	82/91	2.0	60/90	4/AR-DU-LU	11019	10.31
505 GAMMA	86/92	2.0	71/96	4/DU-MA	11030	10.37
505 GAMMA	86/92	2.0	71/96	4/DU-MA	11035	10.35
505 GAMMA	86/92	2.0	71/96	4/DU-MA	11036	10.36

CATALOGOMAYO.indd 64 20/8/09 14:49:09

MODELOS	AÑO	CILINDRADA	CV	SIST. DE ENCENDIDO	N JUEGOS	FIGURAS
PEUGEOT						
505 SRI	85/95	2.0-2.2	75/96	4/DU-LU-MA	11040	10.33
505 MEC. FRANCES	84/89	2.0-2.2	75/96	4/DU	11041	10.38
505 SRI	85/95	2.0-2.2	75/96	4/DU-LU-MA	11045	10.35
505 I.MEC. FRANCES	84/89	2.0-2.2	75/96	4/DU	11046	10.39
505 SRI	85/95	2.0-2.2	75/96	4/DU-LU-MA	11047	10.36
505 I.MEC. FRANCES	84/89	2.0-2.2	75/96	4/DU	11048	10.40
505 SRI	89/95	2.2i	75/96	4/DU-MA	11050	10.41
405 SR, GR, ST	89/	1.6i-1.8i-2.0i	80/110	4/DU	11055	10.42
405 SR, GR, ST	96/	1.8i-2.0i	80/110	4/BO	11056	10.44
405 SRI	92/	1.8i-2.0i	90/120	4/BO	11060	10.45
405 MI 16	90/96	2.0i	90/130	4/DU	11061	10.46
306 GR, SR, XR	93/	1.8i-2.0i	95/123	4/BO	11065	10.44
309 GR, SR	87/95	1.9	75/102	4/DU	11055	10.42
605 SR	91/	2.0	122/130	4/BO	11070	10.45
605 SV	90/	3.0i	125/170	6/DU	11075	10.47
806 SR	95/	2.0	125	4/BO	11070	10.45
205 XS	91/	1.6	76/104	4/DU	11080	10.43
205 GTI	91/	1.9	88/120	4/BO	11081	10.49
205 XS	92/	1.6	76/104	4/DU	11082	10.50
205 XS	95/	1.4-1.6	76/104	4/DU	11083	10.48
205 GTI	93/	1.9	88/120	4/DU	11085	10.54
205 GL	96/	1.4	76/104	4/BO	11090	10.55
106 XR, XN, XIN	95/	1.4	69/94	4/BO	11095	10.55
Ford						
TAUNUS	74/80	2.0	58/76	4/LU	12005	10.02
TAUNUS	81/85	2.3	60/78	4/LU	12010	10.02
SIERRA	85/95	1.6	55/78	4/LU	12015	10.51
SIERRA	84/95	2.3	84/102	4/LU	12020	10.52
FALCON, FARLAINE, F 100	62/82	3.6	95/130	6/BU-FO-PL	12025	10.02
PICK UP, CAMION, SEDAN	37/41	3.8	70/150	8/FO	12026	10.01
FALCON	83/86	3.6	95/130	6/DS	12040	10.53
FALCON	83/88	2.3	84/102	4/LU	12045	10.02
FALCON, F 100	87/92	3.0	95/130	6/LU	12085	10.59
F 100	60/75	4.1	110/150	8/FO	12030	10.02
FARLAINE, F 100	70/83	4.1	110/160	8/FO	12035	10.02
F 100	95/	4.9	120/160	6/MC	12090	10.56
F 100 RANGER	75/85	4.1	110/150	8/DS	12036	10.57
ESCORT	88/92	1.6	58/79	4/BO-LU	12050	10.58
ESCORT	88/92	1.6	58/79	4/BO	12051	10.64
ESCORT	90/95	1.6-1.8	66/90	4/BO	12055	10.60
ESCORT	88/95	1.6-1.8	66/90	4/BO	12056	10.61
ESCORT	93/97	1.8-2.0	77/105	4/BO	12060	10.62
ESCORT	93/97	1.8-2.0	77/105	4/BO	12061	10.63
ORION	92/97	1.6-1.8-2.0	77/105	4/BO	12065	10.60
ORION	94/97	1.6i-1.8i-2.0i	77/105	4/BO	12070	10.62
ORION	94/97	1.6i-1.8i-2.0i	77/105	4/BO	12071	10.63

CATALOGOMAYO.indd 65 20/8/09 14:49:14

MODELOS	AÑO	CILINDRADA	CV	SIST. DE ENCENDIDO	N JUEGOS	FIGURAS
Ford						
GALAXY	92/96	1.8-2.0	70/100	4/BO	12075	10.60
GALAXY	92/96	1.8-2.0	70/100	4/BO	12076	10.60
GALAXY	94/97	1.8i-2.0i	75/108	4/BO	12080	10.65
GALAXY	94/97	1.8i-2.0i	75/108	4/BO	12081	10.62
GALAXY	94/97	1.8i-2.0i	75/108	4/BO	12082	10.63
GALAXY	94/97	1.8i-2.0i	75/108	4/BO	12083	10.66
FIESTA	92/96	1.4i-1.6i	90	4/FO	12095	10.67
FIESTA	96/99	1.6i	105	4/FO	12100	10.68
FIESTA	98/	1.3i	90	4/FO	12102	10.69
FIESTA 16V	00/	1.2i-1.4i	90/108	4/FO	12103	10.70
KA	96/99	1.2i	65/90	4/FO	12100	10.68
KA	99/	1.0i	65/90	4/FO	12101	10.70
KA	98/	1.3i	65/90	4/FO	12102	10.69
KA	01/	1.6i	90/108	4/FO	12103	10.70
FIESTA 16V	96/99	1.6i/1.8i	79/110	4/FO	12104	10.72
EXPLORER	93/	4.0i	110/150	6/FO	12105	10.68
FIESTA - COURIER	98/	2.0	90	4/FO	12106	10.71
EXPLORER V6	99/	1.4-1.6	110/150	6/FO	12107	10.68
ECO SPORT 16V	03/	4.0	90/110	4/FO	12108	10.76
EXPLORER 6V	97/	2.0	110/150	6/FO	12109	10.72
GRANADA	77/85	4.0	80/105	4BO	12110	10.51
GRANADA TWINGO CLIO II	72/85 98/	2.3i-2.8i 1.0 - 1.2	85/110 85/95	6/BO-LU 4/VAL	12115 10195	10.52
GRANADA	78/88	2.3i-2.8i	85/110	6/MC	12116	10.83
MUSTANG V6	74/83	3.0	90/120	6/FO-LU	12120	10.91
MUSTANG V8	72/89	4.5	110/160	8/MC	12121	10.75
ESCORT - FIESTA - KA - FOCUS 8V	03/	11.0 - 1.6	100/120	4/BO	12124	10.77
ESCORT LX, CLX	97/	1.8i	79/115	4/FO	12125	10.77
ESCORT CL BRASILERO	95/	1.8i	79/115	4/FO	12126	10.78
FIESTA 16V	96/99	1.6i-1.8i	79/110	4/FO	12130	10.79
MONDEO CLX 16V	96/99	1.6i-1.8i-2.0i	79/115	4/FO	12130	10.79
MONDEO CLX	99/	1.8i-2.0i	82/120	4/FO	12131	10.80
MONDEO CLX V6 24V	96/99	2.5i	100/150	6/FO	12132	10.81
FIESTA - FOCUS MOTOR SIGMA 16V	0/8	1.6	120	4/BO	12133	
FOCUS 16V	00/	1.4i-1.6i	90/108	4/FO	12103	10.70
FOCUS 16V	98/	98/	90/115	4/FO	12131	10.80
RANGER V6	92/	92/	110/150	6/FO	12105	10.68
RANGER AMERICANA	80/90	80/90	110/150	8/MC	12135	10.82
RANGER XLT	94/	94/	110/160	4/FO	12140	10.84
RANGER	99/00	4.2	110/120	6/FO	12141	10.68
AEROSTAR VAN	96/	3.0i	110/160	6/FO	12145	10.85
AEROSTAR VAN	98/	3.0i	100/200	6/FO	12146	10.68
MUSTANG	96/	3.0	90/120	6/FO	12147	10.68
F 150, S.CAB, F.SIDE	97/	4.5	110/180	8/MC	12150	10.86
SUPER CUB 150	97/	4.6	110/120	8/FO	12151	10.87
BRONCO 4X4 SLMP	93/	4.5	110/240	8/FO	12155	10.86
LINCOL	95/	4.6	120	8/DR	12160	
CHEVROLET						
CHEVETTE	89/	1.6	52/70	4/BO	13005	10.02
CHEVETTE AMERICANO	89/	1.6	52/70	4/DR	13006	20.13

Cables 8 mm

CATALOGOMAYO.indd 66 20/8/09 14:49:21

MODELOS	AÑO	CILINDRADA	CV	SIST. DE ENCENDIDO	N JUEGOS	FIGURAS
CHEVROLET						
S. SPORT 400	65/80	3.0-3.9	95/130	6/PL	13010	10.02
CAMARO	65/	5.2	120/180	8/DR	13011	10.89
IMPALA	60/	4.1	110/160	6/DR	13012	10.01
IMPALA	60/	5.0	120/180	8/DR	13013	10.90
MALIBU	60/	4.0	110/160	6/DR	13014	20.17
OPEL K180	74/80	1.8	50/65	4/DR	13015	10.02
CAPRIS V8	65/	5.1	120/190	8/DR	13016	10.88
IMPALA V8	75/	5.2	100/200	8/DR	13017	10.94
PICK UP APACHE	57/62	3.8	100/150	6/DR	13018	10.02
C 10 PICK UP	65/79	3.0-3.9	95/130	6/PL	13010	10.02
C 10	75/89	3.0-3.9	95/130	6/LU-PL	13020	10.95
PICK UP 350	75/	4.5	110/180	8/DR	13021	10.94
C 20 VERANEIO	89/	3.9	98/135	6/BO	13025	10.96
C 20 CUSTOM AMERICANA	85/	3.9	98/135	6/DR	13026	10.92
C 20	88/	3.9	98/135	6/BO	13027	10.93
MONZA, KADETT, IPAN.	92/	1.6-1.8-2.0	80/110	4/BO	13030	10.99
MONZA, KADETT, IPAN.	92/	1.6i-1.8i-2.0i	80/110	4/BO	13031	20.01
MONZA, KADETT, IPAN.	92/	1.6i-1.8i-2.0i	80/110	4/DR	13035	10.97
CORSA GL	93/	1.4-1.6	60/85	4/BO	13040	10.98
CORSA GL	93/	1.4-1.6	60/85	4/LU-BO	13045	20.05
CORSA GLS	96/	1.4i-1.6i	74/100	4/DR	13050	20.06
CORSA GLS 16V	97/	1.4i-1.6i	74/108	4/DR	13051	20.02
PRISMA - ONIX	13/	1.4	98	4/DR	13052	
VECTRA GLS	91/	2.0	85/110	4/DR	13054	20.03
VECTRA GLS	96/	2.0i	85/110	4/DR	13055	20.06
VECTRA GLS 16V	97/	2.0i	85/110	4/DR	13056	20.02
AVEO	10/	1.6	98	4/DR	13057	
AVEO G3 MPFI	12/	1.6	103	4/DR	13058	
AVEO	10/	1.2	80/90	4/DR	13059	
SPARK 16V	95/	2.3	92/115	4/DE	13060	10.52
BLAZER S 10	96/	2.2i	105/140	4/DR	13065	20.04
BLAZER S 10	92/	2.0i	105/140	4/DR	13070	20.04
BLAZER EFI	92/96	2.2i	105/140	4/DR	13075	20.10
BLAZER V6 LT	88/96	3.8	180/220	6/DR	13076	20.07
BLAZER V6	00/	3.1i-3.8i	140/200	6/DR	13077	20.08
OMEGA GLS	94/	2.5i	110/150	4/BO	13080	20.09
OMEGA MPFI	95/	2.2i	110/150	4/BO	13085	20.10
CAVALIER INY	92/	1.8i-2.0i	85/110	4/DR	13090	20.15
LUMINA	90/	3.1i	90/140	6/DR	13095	20.11
LUMINA	91/	3.8i	90/150	6/DR	13100	20.11
LUMINA	90/	3.8	90/150	6/DR	13101	20.17
LUMINA	90/	3.8	90/150	6/DR	13102	10.94
LUMINA	90/	3.1	90/120	6/DR	13103	20.11
SILVERADO	84/	3.8i	90/150	6/DR	13104	20.12
SILVERADO	97/	4.1	100/160	6/DR	13105	20.16
SILVERADO	94/	4.8	200	8/DR	13106	20.18
YUKON V8	93/	4.8-5.4	150/240	8/DR	13110	10.82
CORSICA	92/	3.0	80/110	6/DR	13115	10.94
CORSICA	90/	2.5	80/90	4/DR	13116	10.94
VANNET	90/	5.0	120/140	8/DR	13120	20.18

CATALOGOMAYO.indd 67 20/8/09 14:49:26

MODELOS	AÑO	CILINDRADA	CV	SIST. DE ENCENDIDO	N JUEGOS	FIGURAS
FIAT						
125	72/83	1.5-1.6	55/75	4/GA-MA	14005	20.21
128	70/80	1.1	48/62	4/GA-MA	14010	20.21
128 EUROPA	79/87	1.1-1.3	48/62	4/GA-MA	14015	20.21
128 S EUROPA	85/91	1.3	52/68	4/GA-MA	14020	20.21
128 S EUROPA	83/90	1.5	58/70	4/MA	14021	20.14
133	72/81	0,85	48/62	4/GA-MA	14025	20.21
600, 750 S, R	62/81	0.6-0.8	45/58	4/GA-MA	14030	20.21
1500, 1600	64/79	1.5-1.6	63/75	4/GA-MA	14035	20.21
BRIO	84/87	1.1	48/62	4/GA-MA	14040	20.21
147	81/91	1.1-1.3	54/68	4/GA-MA-AR	14045	20.21
147 TIPO	91/	1.4-1.6	66/90	4/MA-LU	14050	20.19
REGATTA	83/92	1.5	58/70	4/MA	14021	20.14
REGATTA 85	83/91	1.3-1.4	48/65	4/GA-MA	14060	20.21
REGATTA 100	85/91	1.5-1.6	63/85	4/GA-MA	14065	20.21
REGATTA 2000	85/94	2.0	77/105	4/GA-MA	14070	20.21
REGATTA TIPO	91/	1.4-1.6	66/90	4/LU-MA	14075	20.19
TEMPRA	89/	2.0	83/113	4/MA	14080	20.20
TEMPRA IE	98/	1.8i-2.0i	83/120	4/MA	14081	20.22
TEMPRA 16V	95/	1.8i-2.0i	90/130	4/MA	14082	20.23
TEMPRA 16V	93/	1.8i-2.0i	90/130	4/MA	14083	20.24
UNO	83/91	1.1-1.3-1.5	53/75	4/AR-GA-DO	14085	20.21
UNO TURBO IE	89/	1.4	78/115	4/MA	14086	10.73
UNO IES	90/	1.4	78/115	4/MA	14087	10.73
UNO 70 S	91/	1.4-1.6	70/110	4/MA	14088	20.26
UNO 70 S	92/	1.4-1.6	70/110	4/MA	14089	20.27
UNO TIPO	91/	1.4-1.6	63/85	4/AR-LU-MA	14090	20.19
UNO MILLE	94/	1.0	63/80	4/BO	14091	20.28
UNO MPI	98/	1.3	60/90	4/MA	14092	20.22
UNO MPI	98/	1.3	63/85	4/MA	14101	20.29
PALIO, SIENA FIRE 16V	01/	1.6	90/110	4/MA	14102	20.38
TIPO INY	91/	1.6	60/90	4/MA	14106	20.30
DUNA	84/915	1.3-1.5	53/75	4/GR-MA-AR BO	14095	20.21
DUNA, UNO, 147 BRAS.	90/	1.3-1.4-1.6	60/85	4/BO	14096	20.31
DUNA BRASILERO	91/	1.4/1.6	60/90	4/BO	14097	20.32
DUNA BRASILERO	89/	1.3/1.5	60/90	4/BO	14098	20.21
DUNA TIPO	91/	1.4/1.6	63/93	4/AR-LU-MA	14100	20.19
DUNA MPI	98/	1.3	63/90	4/MA	14101	20.29
TIPO	90/	1.6	55/75	4/MA	14055	20.25
TIPO S, SPI	90/	1.4	55/75	4/MA	14104	20.25
TIPO IE	90/	1.6	57/78	4/MA	14105	20.33
TIPO INY.	92/	1,6	60/80	4/MA	14106	20.30
TIPO IE GT	89/	1.8	76/103	4/MA	14110	20.34
TIPO 16V, COUPE 16V	93/	1.8-2.0	90/140	4/MA	14111	20.35
TIPO, COUPE 16V TURBO	94/	1.8i-2.0i	90/140	4/MA	14112	20.23
PALIO, SIENA	96/	1.6	76/103	4/MA	14115	20.22
IDEA, UNO, PALIO 8V	05/	1.3-1.4	80/110	4/MA	14116	20.39
IDEA, UNO, PALIO 8V	05/	1.3-1.4	80/110	4/MA	14117	20.22
UNO - ATRACTIVE - WAY FIRE EVO	11/	1.3 - 1.4	85	4/M	14118	
LINEA E - TORQUE 16V	11/	1.6 - 1.8	83/115	4/M	14119	
PALIO, SIENA, MAREA 16V	97/	1.6	90/130	4/MA	14120	20.37
FIAT 500 - PALIO - PONTO - FLEX - EVO	13/	1.4	83/105	4/M	14121	
PUNTO - ADVENTURA STILO 8V	10/	1.8	105	4/BO	14122	

Cables 8 mm

CATALOGOMAYO.indd 68 20/8/09 14:49:44

MODELOS	AÑO	CILINDRADA	CV	SIST. DE ENCENDIDO	N JUEGOS	FIGURAS
FIAT						
MAREA, BRAVO 20V	98/	2.0i	90/140	5/MA	14125	20.36
DUCATO IE	94/	2.0i	76/100	4/MA	14130	10.44
ELBA SPI	93/	1.4/1.6	70/90	4/MA	14135	20.26
Volkswagen						
DODGE 1.5 1.8	74/84	1.5-1.8	45/65	4/TR	15005	10.02
POLARA VALIANT	67/82	3.8	88/125	6/TR	15010	20.40
DODGE GTX	69/80	4.0	83/140	8/TR	15015	10.02
KOMBI	78/84	1.5	45/65	4/TR	15020	10.02
GACEL	83/88	1.6-1.8	55/73	4/BO	15025	10.02
GACEL	83/92	1.6-1.8	55/73	4/BO	15030	20.41
GOL GL	85/92	1.6-1.8	52/90	4/BO	15035	10.64
GOL GL	85/92	1.6-1.8	65/95	4/BO	15036	10.58
GOL, SENDA, SAV.	91/	1.6-1.8-2.0	55/110	4/BO	15040	10.60
CARAT	88/91	1.8-2.0	65/110	4/BO	15045	20.41
QUANTUN	90/	1.8-2.0	65/110	4/BO	15050	10.65
POINTER	94/96	1.6-1.8-2.0	55/110	4/BO	15055	10.60
POINTER I	95/97	1.6i-1.8i-2.0i	65/120	4/BO	15060	10.62
POINTER I	95/	1.6-1.8-2.0	65/120	4/BO	15061	10.63
GOL GLI	97/	1.6i-1.8i-2.0i	65/120	4/BO	15065	10.62
GOL GLI	97/	1.6i-1.8i-2.0i	65/120	4/BO	15066	10.60
GOL GLI	97/	1.6i-1.8i	65/120	4/BO	15067	10.63
GOL MI, RURAL	96/	1.6-1.8	65/95	4/BO	15070	20.42
GOLF MI	94/	1.6-1.8	65/95	4/BO	15075	10.60
GOLF, AUDI A3	97/	1.6-1.8	65/105	4/BO	15076	20.47
POLO MI	96/	1.6-1.8	65/95	4/BO	15080	10.60
GOLF MI	94/	2.0	78/125	4/BO	15085	20.45
GOLF, PASSAT VR6	94/	2.8	85/140	6/BO	15090	20.46
GOLF, PASSAT VR6	94/	2.8-2.9	90/150	6/BO	15091	20.47
GOL	97/	1.0	65/85	4/BO	15095	20.48
AUDI	80/	2.0-2.3	65/90	5/BO	15100	40.07
GOL GTI 16V	96/	1.8-2.0	80/120	4/BO	15105	20.43
GOL GTI	94/98	2.0	90/120	4/BO	15110	
SANTANA	00/05	1.8 / 2.0	65/100	4/BO	15115	
AUDI A3	99/01	1.6	130	4/BO	15120	
BORA - NEW BEETLE	99/	2.0	100/120	4/BO	15125	
FOX - SURAN - GOLF	00/	1.6 - 1.8	90/100	4/BO	15130	
PASSAL - VENTO	99/	2.0 - 2.5	120/160	6/BO	15135	
LADA						
LAIKA 2105	80/	1.2-1.3-1.6	65/78	4/MA	16005	30.11
LAIKA 2107	80/	1.2-1.3-1.6	65/78	4/MA	16010	10.03
SAMARA, TAVRIA	93/	1.3	65/75	4/UDSS	16015	10.09
NIVA	76/93	1.6-1.7	73/80	4/MA	16020	10.03
NIVA	93/	1.6-1.7	73/80	4/MA	16025	10.03
LADA MULTIPUNTO	96/	1.7	70/80	4/MA	16030	20.50
LADA MULTIPUNTO	96/	1.7	70/80	4/MA	16035	20.51
CITROËN						
2 CV, 3 CV	70/82	0.6	29/35	2/DU	17005	20.44
AMI 8	69/78	0.6	29/35	2/DU	17010	20.44
ATENAS	77/85	1.1	49/55	4/DU	17015	20.49

CATALOGOMAYO.indd 69 20/8/09 14:49:50

MODELOS	AÑO	CILINDRADA	CV	SIST. DE ENCENDIDO	N JUEGOS	FIGURAS
CITROËN						
BERLINGO, SAXO, XSARA	96/	1.1i-1.4i-1.6i	55/80	4/BO	17020	10.55
XANTIA, XSARA 16V	92/	1.6i-1.8i	60/95	4/BO	17025	10.44
XANTIA T 16V XSARA	93/	2.0i	77/110	4/BO	17030	10.45
SUZUKI						
SUPER CARRY	92/	1.0	45/65	4/DE	18005	10.06
VITARA AMERICANA	88/	1.6	70/95	4/MI	18010	10.03
VITARA SIDEKICK	91/	1.6	75/95	4/MI	18014	20.52
VITARA SIDEKICK	90/	1.6	75/95	4/DE	18015	20.52
VITARA SIDEKICK	92/	1.6	75/100	4/DE	18016	20.53
SWIFT GL	96/	1.0	45/65	4/DE	18019	20.58
SWIFT GLX 16V	89/	1.3-1.6	60/95	4/DE	18020	20.53
SWIFT GTI, BALENO	89/95	1.3-1.6	50/78	4/DE	18025	20.54
BALENO GLX 16V	95/	1.6	90/120	4/MI	18030	20.55
ALTO, SWIFT 16V, SJ 410	98/	1.0	35/55	4/DE	18035	20.56
JIMMY JLX	98/	1.6	55/80	4/MI	18040	20.55
SAMURA, SJ 413	90/	1.3i	45/80	4/DE	18045	10.03
MARUTI 800	92/	0.8	30/65	3/DE	18050	10.03
SEAT						
IBIZA CL, GLX	92/	1.2-1.3-1.5	50/75	4/BO	19005	20.48
IBIZA GLX	93/	1.6	50/80	4/BO	19010	10.60
IBIZA INY	93/	1.6	50/90	4/BO	19011	20.59
CORDOBA	92/	1.6-1.8	50/90	4/BO	19015	20.48
IBIZA, CORDOBA 16 GTI	93/	1.8-2.0	80/125	4/BO	19020	20.60
TOLEDO 16V	91/	1.8-2.0	80/130	4/BO	19025	20.60
MARBELLA 850	91/	0.85	25/50	4/FE	19030	20.65
MARBELLA 903	95/	0.90	30/60	4/BO	19035	20.66
Alfa Romeo						
155 TWIN SPARK	92/	1.8-2.0	100/135	4/BO	20005	20.66
164 T. S., 75 IE TWIN SPARK	92/	2.0	100/140	4/BO	20010	20.61
164 T. S., 75 IE TWIN SPARK	92/	2.0	100/140	4/BO	20011	20.62
164 TWIN SPARK	92/	2.0	100/140	4/BO	20012	20.63
145 L, 146 L	94/	1.4-1.6	75/105	4/BO	20015	20.64
145 L	94/	1.6	75/100	4/BO	20020	20.66
145 L, 146 L 16V	94/	1.7	80/110	4/BO	20025	20.63
33 16V BOXER	90/	1.6-1.7	68/90	4/BO	20030	20.67
33 IE L	91/	1.7	65/90	4/BO	20035	20.68
33	91/	1.5	65/90	4/BO	20040	20.69
164 T. S. V6	92/	3.0i	80/120	6/BO	20045	20.70
155 16V TS	94/98	2.0i	70/120	4/BO	20046	20.71
155 V6	93/	2.5i	70/125	6/BO	20050	20.75
146, 155, 166, TWIN SPARK	97/	1.8-2.0i	100/120	4/BO	20055	40.05

CATALOGOMAYO.indd 70 20/8/09 14:49:56

MODELOS	AÑO	CILINDRADA	CV	SIST. DE ENCENDIDO	N JUEGOS	FIGURAS
DAEWOO						
RACER GTI, ESPERO, CIELO 2000	95/	1.8-2.0	80/110	4/DR	21005	20.72
RACER GTI	95/	1.8	80/110	4/DR	21006	20.73
TICO SX	93/	1.0-1.2	30/60	3/DR	21010	20.74
NEXIA	96/	1.5	40/70	4/DR	21015	20.76
NEXIA 16V, ESPERO 16V	95/	1.5	60/90	4/DR	21020	20.77
LANOS SE, SX	97/	1.4-1.5	55/80	4/DR	21025	20.78
LANOS SX, NUBIRA SX	97/	1.6	75/90	4/DR	21030	20.79
LEGANZA SX, NUBIRA CDX	97/	1.8-2.0	80/110	4/DR	21035	20.02
DANA	96/	1.0-1.1	30/70	3/DR	21040	30.60
MATIZ 800 I	98/	0.8	35/50	3/DR	21045	20.57
DAMAS	96/	1.0-1.1	30/70	3/DR	21050	20.56
DAIHATSU						
CHARADE	77/83	1.1-1.3	38/50	3/DE	22005	10.06
CHARADE I	90/	1.0i	40/70	4/DE	22006	20.82
CHARADE GTTI 12V	87/93	1.0i	40/70	3/DE	22007	20.83
CHARADE CUORE	94/95	1.1-1.3	40/60	3/DE	22008	20.86
MOVE	96/	0.8	40/60	3/DE	22009	20.87
CHARADE 16V	89/	1.6	50/85	4/DE	22010	20.82
CUORE, MIRA, DOMINO	76/88	0.8-1.0	30/60	2/DE	22015	30.48
DOMINO NEW	90/	0.8-1.0	35/70	3/DE	22020	30.55
APPLAUSE 16V	90/	1.6i	50/70	4/DE	22025	20.82
FEROZA 16V	90/99	1.6	50/85	4/DE	22030	20.82
TOYOTA						
CELICA 2000	73/83	2.0	75/90	4/DE	23005	10.06
CELICA	81/90	2.0	65/80	4/DE	23006	20.88
CELICA	80/92	2.0	65/90	4/DE	23007	20.89
COROLLA	89/94	1.8-2.0	60/125	4/MI	23008	20.90
HILUX L	74/90	1.6-1.8-2.0	75/80	4/MI	23010	20.91
COROLLA KE70, 30/70 L	74/84	1.3	65/79	4/DE	23015	20.92
COROLLA, CELICA 16V, MR2	83/90	1.6i	65/90	4/DE	23020	20.93
COROLLA 16V	88/94	1.6	70/95	4/DE	23025	20.94
COROLLA, PASEO 16V	91/	1.3i-1.4i-1.5i	50/65	4/DE	23030	20.95
COROLLA, STARLET 12V	85/96	1.3	50/70	4/DE	23035	20.96
COROLLA, CARINA II 16V	87/94	1.6i	70/95	4/DE	23040	20.97
COROLLA, MR2	88/92	1.5i	65/90	4/DE	23045	20.97
COROLLA, CELICA	87/	1.3-1.5-1.8	50/80	4/DE	23050	20.97
COROLLA 4AC, CND	85/90	1.6	70/90	4/DE	23055	20.98
COROLLA 16V IE GLI, XLI	99/	1.6i	70/95	4/DE	23060	20.99
COROLLA 16V	97/	1.3i-1.6i	60/95	4/DE	23065	20.95
CARINA E, GTI 16V	92/98	2.0i	70/120	4/DE	23070	30.01
CARINA E 16V, CELICA 16V	95/	1.8i	70/110	4/DE	23075	20.99
CARINA, CELICA 16V, COROLLA	93/	1.6i-1.8i	70/115	4/DE	23080	30.02
CARINA, RAV 4, CAMRY 16V	92/	2.0i-2.2i	80/130	4/DE	23085	30.03
CARINA E 16V, CELICA, MR2	92/	2.0i-2.2i	80/130	4/DE	23090	30.03
CARINA , CELICA 16V	90/	1.6i	70/120	4/DE	23095	30.04

CATALOGOMAYO.indd 71 20/8/09 14:50:01

MODELOS	AÑO	CILINDRADA	CV	SIST. DE ENCENDIDO	N JUEGOS	FIGURAS
TOYOTA						
CARINA II, CAMRY	88/	1.8i-2.0i	70/115	4/DE	23100	30.06
TERCEL	89/93	1.5i-1.6i	50/90	4/DE	23105	20.96
TERCEL	90/	1.3i-1.6i	50/85	4/DE	23110	20.96
TERCEL, STARLET 12V	92/	1.0-1.3-1.5	50/75	4/DE	23115	30.07
STARLET 16V	96/	1.3i	55/90	4/DE	23120	20.95
CAMRY V6, LEXUS ES 300	91/96	3.0i	80/140	6/DE	23125	30.08
CAMRY V6 24V	90/	2.5i	80/140	6/DE	23130	30.09
CAMRY	91/97	2.2i	80/140	4/DE	23135	30.03
CAMRY, CELICA	87/93	1.8i-2.0i	70/115	4/DE	23140	30.10
4 RUNNER SR5 V6	94/	2.5	120/140	6/DE	23145	30.05
NISSAN						
200 L	78/85	3.0	80/140	6/MI	24005	10.52
PATHFINDER	85/	2.4	70/120	4/HI	24010	30.11
300 ZX V6, PATHFINDER MAXIMA	87/	3.0	90/150	6/HI	24015	30.12
PATHFINDER SE V6	90/94	3.0	90/160	6/HI	24020	30.13
PATHFINDER SE V6	95/	3.0-3.3	90/160	6/HI	24025	30.14
TERRANO, PICK UP D21	90/	2.4	70/120	4/HI	24030	20.98
SENTRA 16V GXE	96/	1.6	70/110	4/HI	24035	30.15
SENTRA 8V	94/	1.6	70/110	4/HI	24036	20.85
SENTRA TWINCAM 16V	96/	1.6	70/110	4/HI	24040	30.16
PRIMERA 16V	96/	1.6i	60/90	4/HI	24045	30.15
PRIMERA	93/	1.6i-2.0i	60/90	4/HI	24050	30.16
PRIMERA GXE 16V, 100 NX	92/	2.0i	70/120	4/HI	24055	30.17
MAXIMA V6, TERRANO V6	90/	3.0i	90/160	6/HI	24060	30.18
100 NX, PRIMERA, ALMERA	92/	1.4-1.6i	60/120	4/HI	24065	30.16
PORSCHE						
924 T	79/83	2.0	130	4/BO	25005	20.48
924 I	79/83	2.0	150	4/BO	25010	20.48
924 I	79/85	2.0	145	4/BO	25015	10.74
911 CARRERA	80/	3.0	170	6/BO	25020	40.06
ROLLS ROYCE	90/	5.4	220	8/BO	25025	20.64
VOLVO						
760 TI	88/	2.3	162/179	4/BO	26005	30.21
940 GL, GLE, GLT	90/	2.0-2.3	80/120	4/BO	26010	30.21
244 GL	84/93	2.3	70/110	4/BO	26015	30.20
760 GLE, 240, 260	75/88	2.7-2.8	80/140	6/BO	26020	30.19
264 GLE 262, 265 GL	80/	2.9	80/130	6/BO	26025	30.19
850, C 70, S 70, V70	93/	2.0-2.3-2.5	100/160	5/BO	26030	30.22
MOTOR MARINO	88/	4.5	120/200	8/BO	26035	10.75
CHRYSLER						
CHALENGE	70/	5.2	110/220	8/DR	27005	10.02
SPIRIT, NEON	90/	2.0	70/120	4/CH	27010	30.23
NEON 16V	98/	2.0	90/130	4/DR	27011	30.24
DAKOTA SPORT	93/	3.9	90/140	6/CH	27015	30.25

CATALOGOMAYO.indd 72 20/8/09 14:50:09

MODELOS	AÑO	CILINDRADA	CV	SIST. DE ENCENDIDO	N JUEGOS	FIGURAS
CHRYSLER						
JG CHEROKEE, LAREDO	89/	4.0	90/150	6/CH	27020	30.26
G.CHEROKEE	95/	4.0	90/150	6/DR	27021	30.27
CHEROKEE	90/	2.5	90/120	4/CH	27022	30.27
CARAVAN	90/	2.5	90/120	4/CH	27024	30.28
CARAVAN, G CARAVAN	90/	4.0	90/160	6/CH	27025	30.29
CARAVAN	96/	4.0	90/160	6/DR	27026	30.40
G CHEROKEE, RAM	91/	5.2	90/220	8/CH	27030	30.25
G. CHEROKEE	95/	5.2	160	8/CH	27031	30.31
STRATUS	96/	3.0	100/140	6/DR	27035	30.33
HONDA						
CIVIC, PRELUDE, ACCORD	88/93	1.6i-2.0	60/90	4/HI	28005	30.34
CIVIC LSI, ES, VTI	92/95	1.3-1.5-1.6	50/70	4/HI	28010	30.35
ACCORD LS, 16V, SR, CRX	92/	1.6-2.0-2.2	60/95	4/HI	28015	30.36
ACCORD, PRELUDE 16V	94/	2.0-2.2	70/110	4/HI	28016	30.34
CIVIC VTI, ACCORD	94/	1.5-1.6-2.2	40/110	4/HI	28020	30.37
ACCORD	87/	1.6-2.0	60/110	4/HI	28025	30.38
CIVIC VTI	93/	1.5-1.6	60/100	4/HI	28030	30.35
PRELUDE 16V	93/98	2.2i	70/120	4/HI	28035	30.34
HYUNDAI						
ACCENT	94/	1.3-1.5	40/70	4/MI	29005	30.39
ECCEL	93/	1.3-1.5	60/80	4/MI	29006	30.43
SONATA	92/	2.0i	70/120	4/MI	29010	30.40
SONATA, LANTRA, ELANTRA	90/	1.6i-1.8i-2.0i	60/120	4/MI	29015	30.41
SONATA COUPE TURBO	95/	1.5i	60/110	4/MI	29020	30.30
ELANTRA	95/	1.6i-1.8i	60/115	4/MI	29025	30.42
ECCEL 12 V	93/	1.6	60/90	4/MI	29030	30.39
ATHOS 12 V	98/	1.0	40/60	4/MI	29035	30.32
ATHOS	94/	1.3-1.5	40/70	4/MI	29036	30.40
SCOUPE 16V, LANTRA 16V	95/	1.6i-2.0i	70/125	4/MI	29040	30.42
mazda						
323 C-S	94/	1.4	50/80	4/MI	30005	30.44
323 16V, SW, FBG 16V	96/	1.3, 1.6, 1.8,1.9	50/125	4/MI	30010	30.45
323 FV6	94/	2.0	70/120	6/MI	30015	30.46
323 F-S	94/	1.9	70/110	4/MI	30020	30.47
626 16V GLX, COUPE 929	92/97	1.6, 1.8, 2.0, 2.2	70/115	4/MI	30025	30.48
626 4WD	88/94	2.0, 2.2	70/130	4/MI	30026	30.49
626 II	90/	1.9i, 2.0i	70/125	4/MI	30030	30.50
626 GLX, GT	91/	2.0	70/110	4/MI	30031	30.51
626 STATION WAGON	88/	1.9	60/115	4/MI	30032	20.98
MX3 V6, MX6 24V, 626, XEDOS	93/	1.8, 2.0, 2.5	75/125	6/MI	30035	30.46
MX3 V6	93/	1.9	80/120	6/MI	30036	30.46
MPV V6	88/	3.0	75/140	6/MI	30040	30.52
PICK UP 2600	90/	2.6	75/140	4/MI	30045	30.53
MX5	95/	1.6, 1.8	70/110	4/MI	30050	30.47
MIARA	95/	1.6, 1.8	70/110	4/MI	30055	30.47
121 16V	96/	1.3i	40/70	4/MI	30060	30.54
121 8V	96/	1.3, 1.4	40/70	4/MI	30065	10.68
	94/					

CATALOGOMAYO.indd 73 20/8/09 14:50:15

MODELOS	AÑO	CILINDRADA	CV	SIST. DE ENCENDIDO	N JUEGOS	FIGURAS
MITSUBISHI						
SAPPORO GL	80/95	1.6	60/90	4/MI	31005	30.38
SAPPORO GL, GLS, GSR, L 200	80/	2.0	60/100	4/MI	31010	30.55
PICK UP L 300	84/96	1.6, 1.8, 2.0	65/110	4/MI	31011	30.55
L 200, LANCER, GALANT	84/96	1.3,1.5,1.8,2.0, 2.4	60/130	4/MI	31012	20.80
COLT	79/85	1.2, 1.4	40/70	4/MI	31015	30.60
COLT GL, GLX	89/	1.3	40/75	4/MI	31020	30.39
COLT	93/	1.5	60/80	4/MI	31021	30.39
LANCER GL, GLX	85/	1.3, 1.5	40/75	4/MI	31025	30.39
COLT, LANCER, MIRAGE	91/	1.6i, 1.8i	50/90	4/MI	31030	30.56
COLT, LANCER 16V	96/	1.6i	60/95	4/MI	31031	30.57
COLT 16V	92/	1.8i	60/100	4/MI	31035	30.41
COLT GTI, LANCER GTI	91/	1.8i	60/105	4/MI	31036	30.58
GALANT, SPACE WAGON	93/	1.8i, 2.0i, 2.4i	70/130	4/MI	31040	30.56
GALANT 16V	97/	2.0i	70/120	4/MI	31041	30.57
ECLIPSE TURBO 16V	94/	1.8i, 2.0i	70/120	4/MI	31045	30.41
3000 GT V6, TWIN TURBO V6	93/	3.0	180/240	6/MI	31050	30.59
LT 100	96/	1.0	50/70	2/MI	31055	30.60
GALANT V6	97/	2.5i	80/170	6/MI	31060	30.56
GALANT V6 24V, 3000 GT	93/97	2.0i, 2.5i, 3.0i	180/240	6/MI	31065	30.61
MONTERO V6 RS	96/	2.5-3.0	140	6/MI	31070	20.80
ROVER						
214, 114, GTA	90/	1.4	50/85	4/LU	32005	30.62
214 CABRIO, 414 GSI-SI	93/	1.4i	50/90	4/LU	32010	30.63
618, 620 SI, 623 SI	90/	1.8i,2.0i,2.3i	70/120	4/HI	32015	30.64
820, 820 TURBO 16V	92/	2.0i	90/140	4/LU	32020	30.65
220 GTI, 420 GTI, 820 SE	94/	2.0i	90/120	4/LU	32025	10.59
114 GT, GTI 16V	90/	1.4i	70/100	4/LU	32030	30.66
200 KVI	96/	1.8i	90/120	4/LU	32035	30.67
200 16V	99/00	1.8	90/120	4/HI	32036	30.68
214 GSI, 414 SI,	90/	1.4i	70/90	4/LU	32040	30.66
214, 216, 414, 416	96/	1.4i, 1.6i	70/100	4/LU	32045	30.68
416 GS, 216 GSI	94/	1.6i	70/100	4/LU	32050	30.69
45	95/	1.6	70/100	4/LU	32051	30.72
825 SI	96/	2.5	100/150	4/HI	32055	30.70
DISCOVERY, R.ROVER	94/	3.5,3.9,4.0,4.3	120/250	8/LU	32060	30.71
RANGER ROVER	95/	4.6	120/250	8/LU	32065	30.73
ISUZU						
AMIGO	91/	2.3,2.6	80/150	4/HI	33005	20.84
RODEO	96/	3.8	100/170	6/HI	33010	30.74
RODEO 24V	93/	3.8	100/180	6/MI	33015	30.75
KIA						
PRIDE DM	90/	1.4, 1.4	40/70	4/MI	34005	30.38
SEPHIA GTS 16V	96/	1.8	50/90	4/MI	34010	30.76
SEPHIA SLX, GTX, GTXS	93/	1.5, 1.6	50/90	4/MI	34015	30.38
SPORTAGE	94/	2.0	80/120	4/MI	34020	30.77

CATALOGOMAYO.indd 74 20/8/09 14:50:23

MODELOS	AÑO	CILINDRADA	CV	SIST. DE ENCENDIDO	N JUEGOS	FIGURAS
KIA						
SPORTAGE	97/	2.0	80/130	4/MI	34025	30.78
CREDOS	98/	2.0	90/110	4/MI	34030	30.79
SUBARU						
JUSTI, SPORTY 9V	88/	1.1, 1.2	40/60	3/HI	35005	30.80
JUSTY 4WD	96/	1.3i	40/90	4/DE	35010	20.98
OPEL						
OMEGA	91/	1.8i,2.0i	60/110	4/BO	36005	30.81
VECTRA	88/92	1.6i,2.0i	60/105	4/DR	36010	30.82
ASTRA	92/96	1.6i	65/90	4/BO	36015	30.83
ASTRA, CORSA	91/97	1.2i 1.4i	60/90	4/BO	36020	30.84
ASTRA, CORSA, VECTRA	91/99	1.2i, 1.4i, 1.6i	60/95	4/BO	36025	30.85
ASTRA, VECTRA	90/97	1.6i, 1.8i, 2.0i	75/120	4/BO	36030	30.86
BMW						
316 IS, 318 COMPACT	93/	1.6i, 1.8i	70/100	4/BO	37005	30.87
316 E, 318 E, 518 E	80/87	1.6, 1.8	10/105	4/BO	37010	30.88
320 E 30, 323, 325, 520	80/88	2.0,2.3	80/120	6/BO	37015	30.89
320i, 325e	86/	2.0,2.5,2.7	80/130	6/BO	37020	30.90
530i, 535, 635, 730, 735	85/96	3.0i,3.5i	100/160	6/BO	37035	30.91
525, 528, 628	81/90	2.5,2.8	105/170	6/BO	37040	30.92
535, 635, 732, 735	80/92	3.2i,3.5i	110/180	6/BO	37045	30.93
723i, 735i	79/86	3.2,3.5	110/190	6/BO	37050	30.94
Mercedes-Benz						
190, 200, 230 S, SE, SL	80/90	1.8-2.0-2.3	70/150	4/BO	38005	30.95
190 S, SE, SL, SLC	84/92	2.3-2.5	70/160	4/BO	38010	30.96
190, 260, 300S, SE, SL	85/93	2.6-3.0	70/160	6/BO	38015	30.97
180, 200, 220 CE, TE	86/	1.8i/2.2	70/120	4/BO	38016	30.98
180, 200, 220, 230 S, SE	92/	2.0-2.2	70/130	4/BO	38020	30.98
250C, SE, SEL	77/85	2.5	80/150	6/BO	38025	30.99
280C, CE, TE, SE, SEL	77/85	2.8	80/150	6/BO	38030	30.99
280 SL, SLC, SE	76/86	2.8	80/150	6/BO	38035	40.01
350 SL, SEL, SLC	75/82	3.5	90/160	8/BO	38040	40.02
380, 500, SE, S, SEL, SL	80/86	5.0	90/170	8/BO	38045	40.02
400, 420 SE, SEL	91/	4.0-4.2	100/230	8/BO	38050	30.96
420 SE, SEC, SLC	85/91	4.2	100/230	8/BO	38051	40.01
450 SEL, SL, SLC, SE	75/81	4.5-5.0	100/250	8/BO	38055	40.02
SAAB						
900 V6, 9000 V6 CD, CSE	94/	2.5-3.0	120/180	6/BO	39005	40.03
ŠKODA						
FELICIA, OCTAVIA	96/	1.6i	60/90	4/PAL	40005	20.48
FELICIA, PICK UP	95/	1.3i	60/90	4/PAL	40010	40.04
FAVORIT, PICK UP 135, 136	93/	1.3i	50/90	4/PAL	40015	10.09

CATALOGOMAYO.indd 75 20/8/09 14:50:30

A) CONEXION PARA BUJIA | B) CONEXION PARA TAPA DE DISTRIBUIDOR | C) CONEXION PARA BOBINA

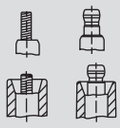

CONECCION PARA BUJIA: M4, SAE

CONECCION PARA TAPA DE DIST.: M4, SAE

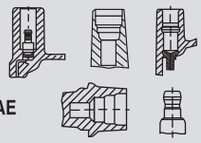

CONECCION PARA TAPA DE DIST./ BOBINA: 4 mm, 5 mm, DIN

CONECCION PARA TAPA DE DIST./ BOBINA: FORD, SAE

10.01

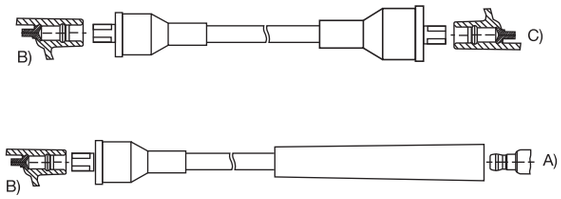

10.05

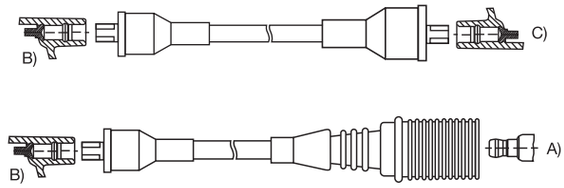

10.02

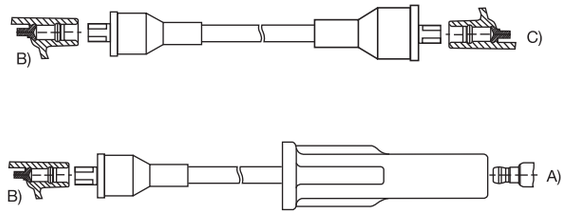

10.06

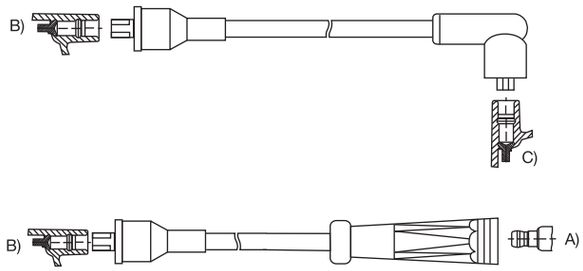

10.03

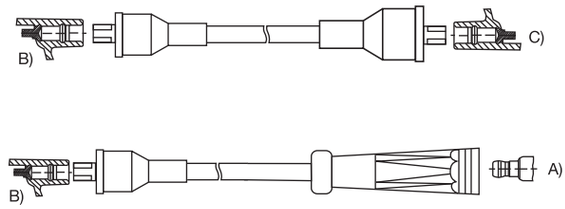

10.07

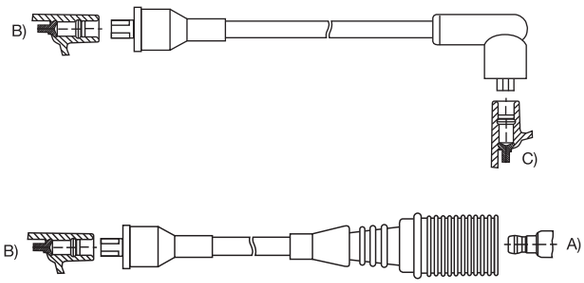

10.04

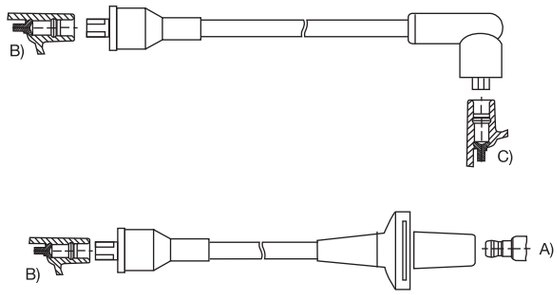

10.08

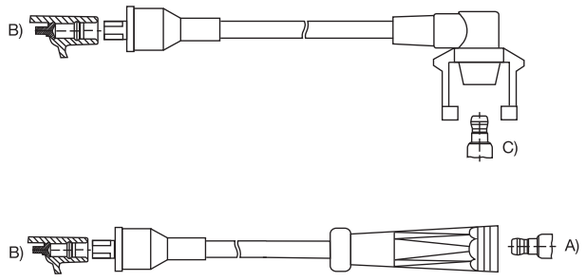

Cables 8 mm

CATALOGOMAYO.indd 76 20/8/09 14:50:39

10.09

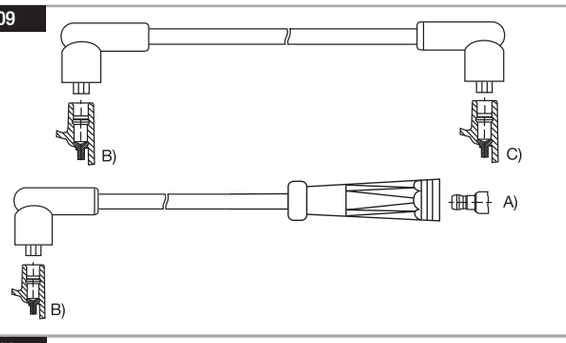

10.14

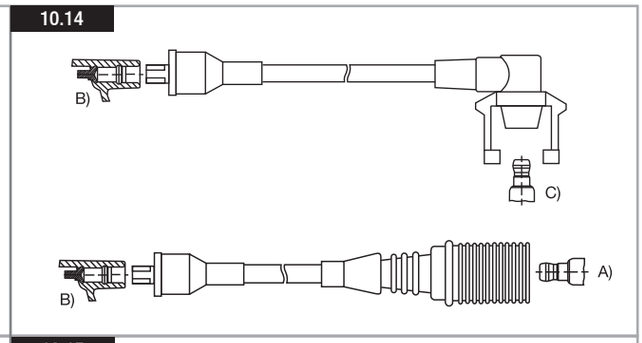

10.10

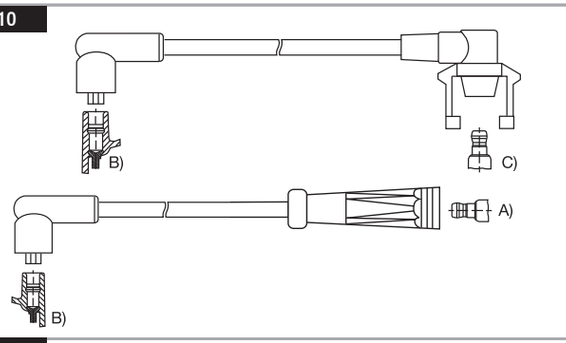

10.15

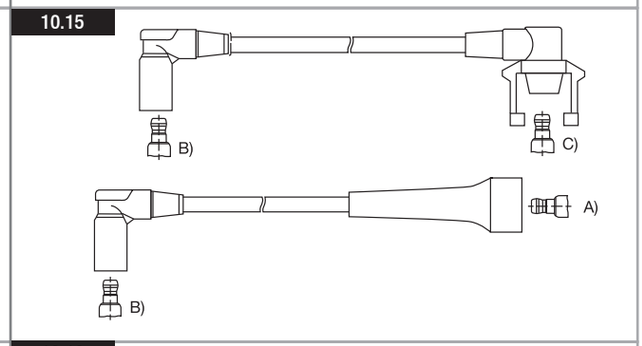

10.11

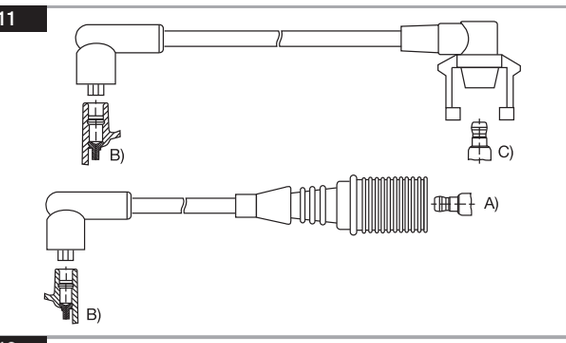

10.16

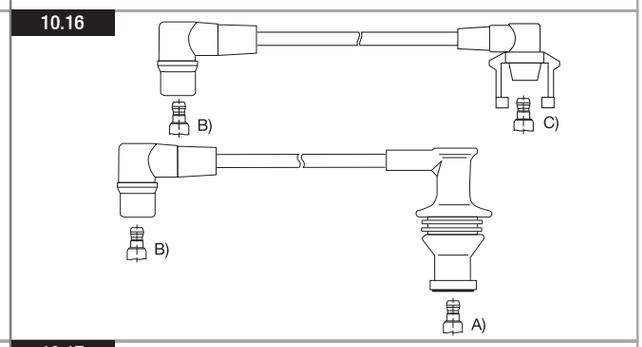

10.12

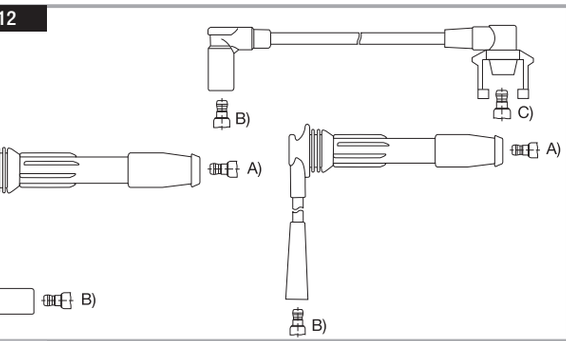

10.17

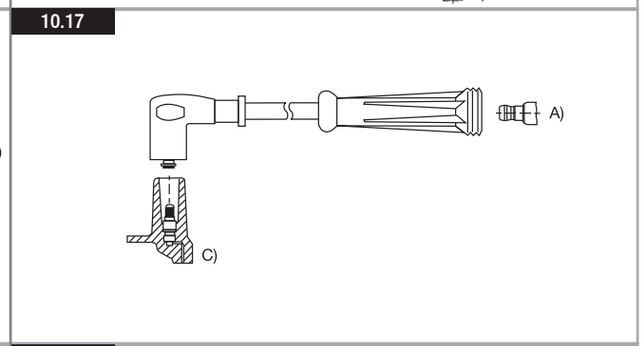

10.13

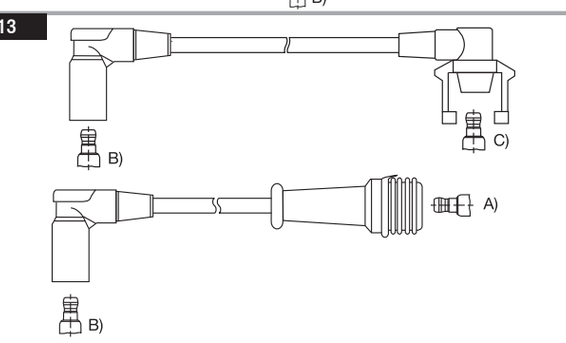

10.18

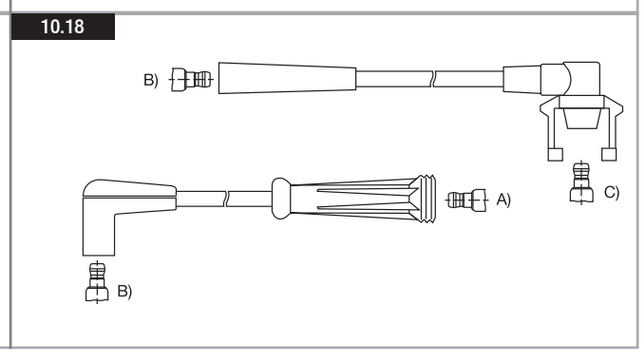

Cables 8 mm

CATALOGOMAYO.indd 77 20/8/09 14:50:44

10.19

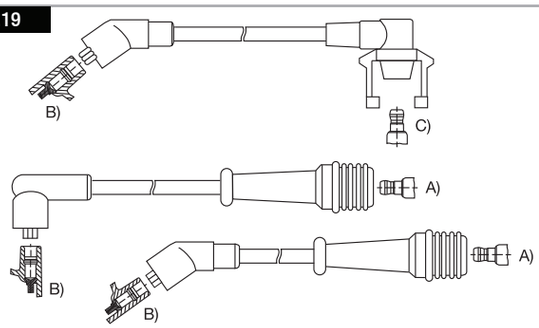

10.24

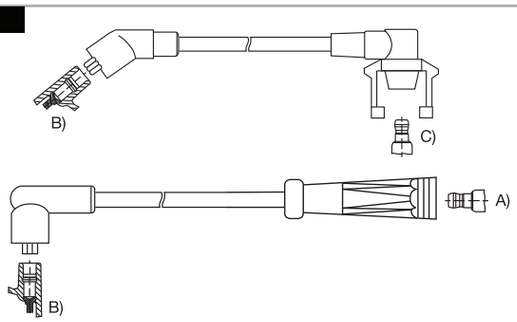

10.20

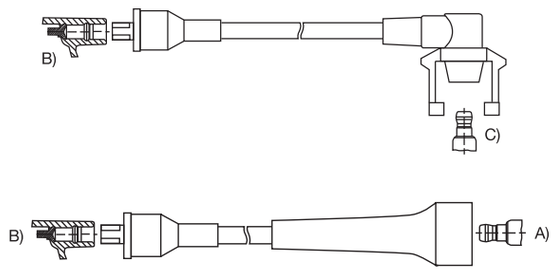

10.25

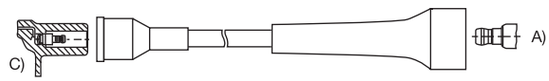

10.21

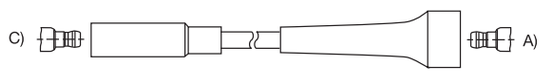

10.26

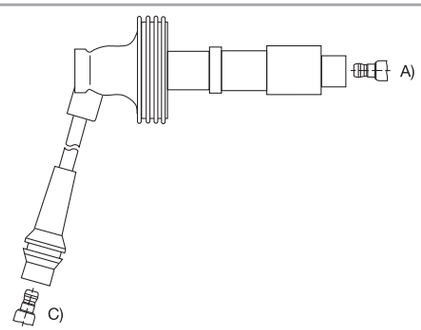

10.22

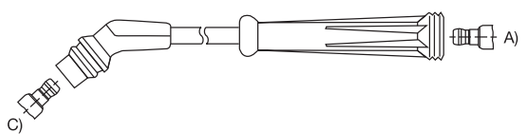

10.27

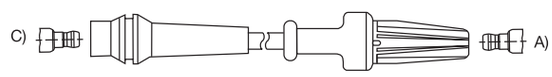

10.23

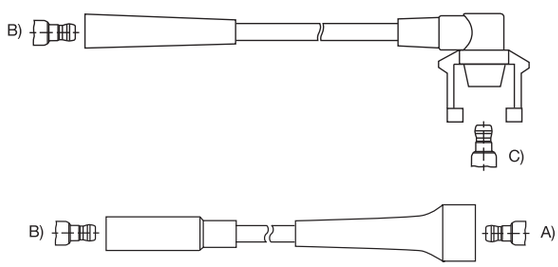

10.28

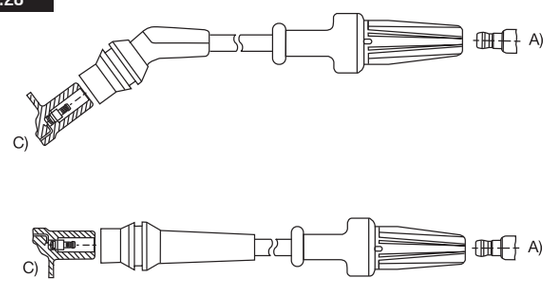

Cables 8 mm

CATALOGOMAYO.indd 78 20/8/09 14:50:51

10.29

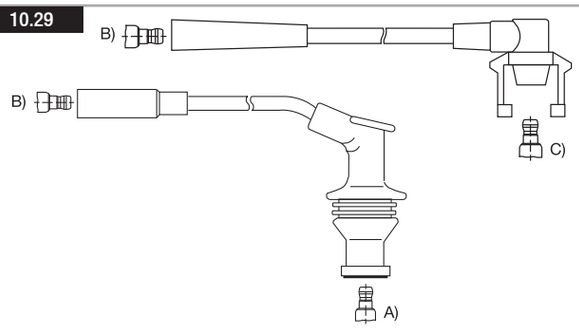

10.30

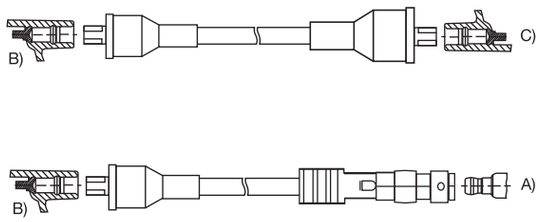

10.31

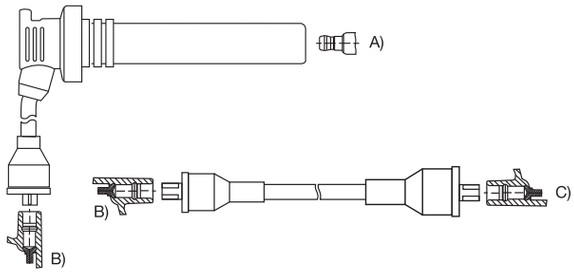

10.32

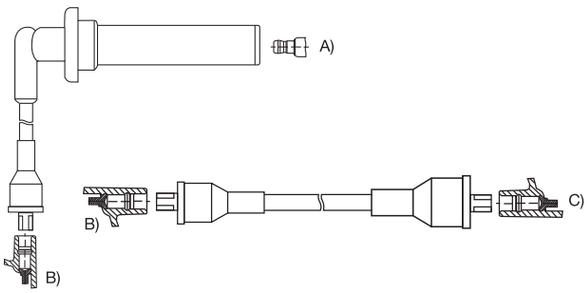

10.33

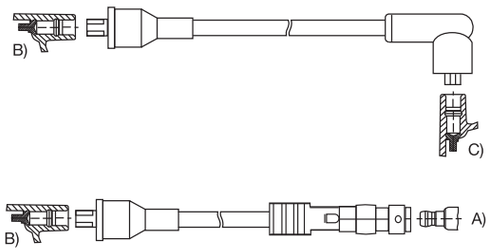

10.34

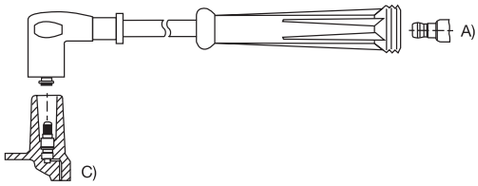

10.35

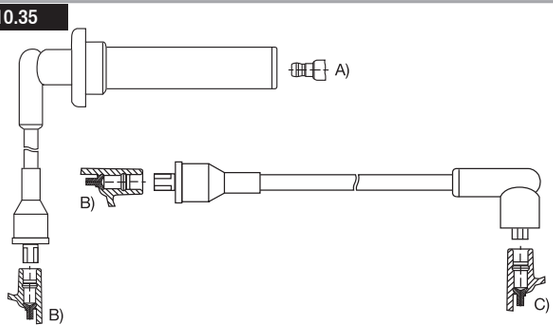

10.36

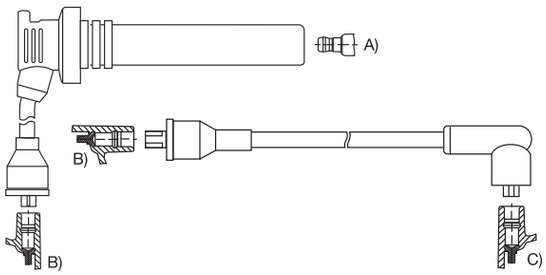

10.37

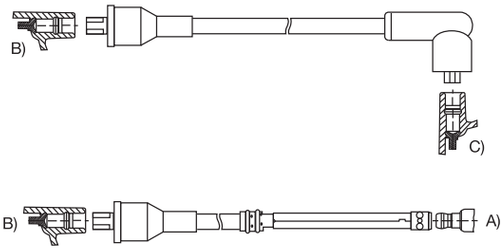

10.38

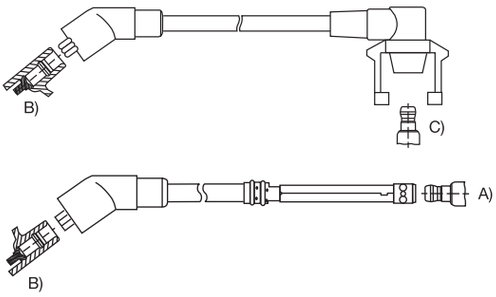

Cables 8 mm

CATALOGOMAYO.indd 79 20/8/09 14:50:56

10.39

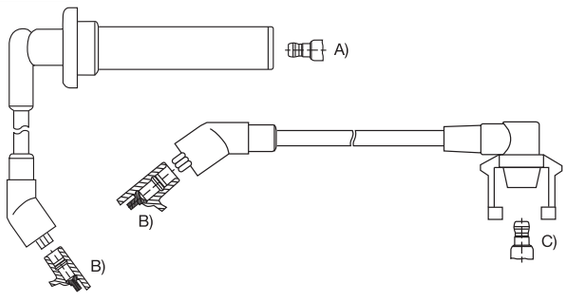

10.44

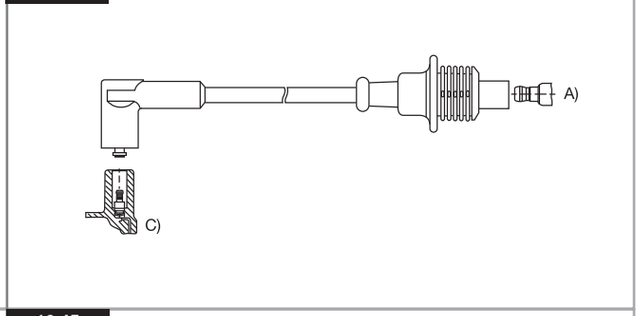

10.40

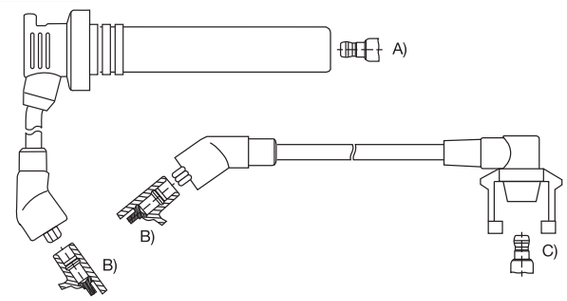

10.45

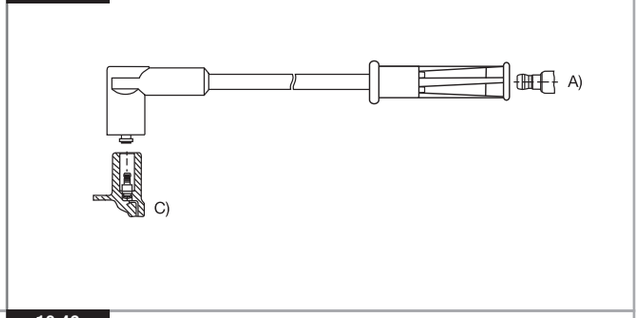

10.41

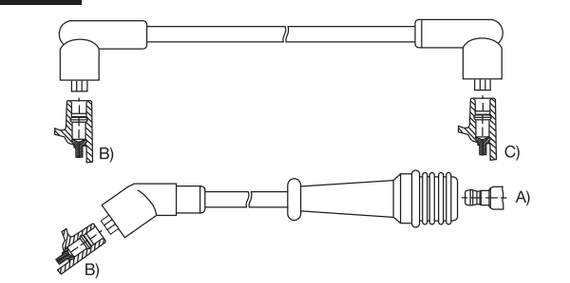

10.46

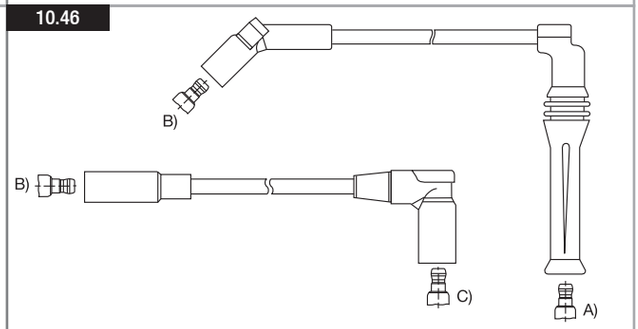

10.42

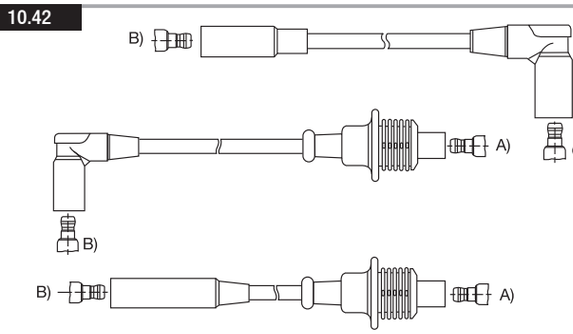

10.47

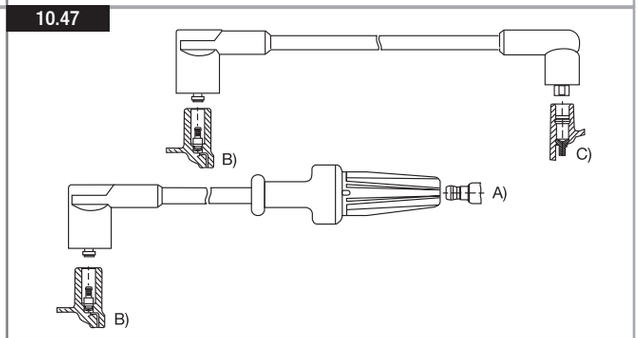

10.43

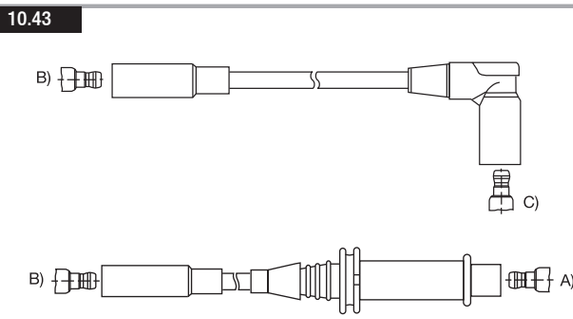

10.48

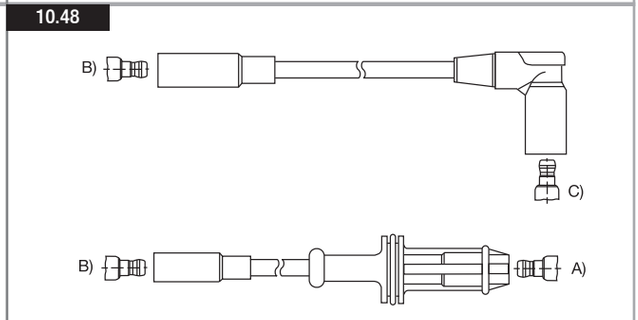

Cables 8 mm

CATALOGOMAYO.indd 80 20/8/09 14:51:02

10.49

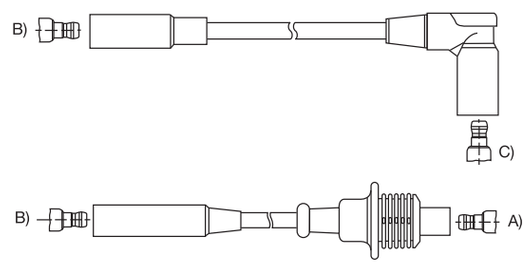

10.50

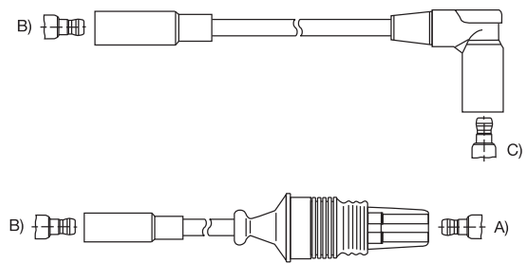

10.51

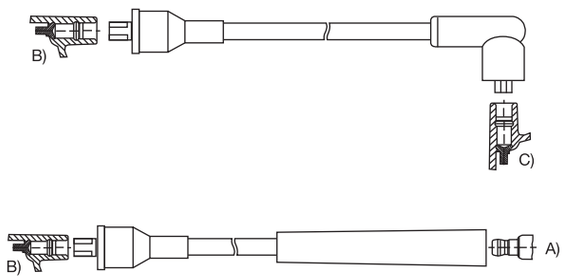

10.52

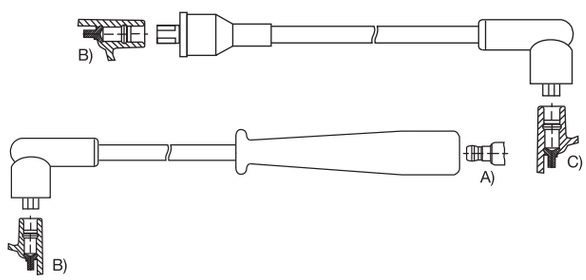

10.53

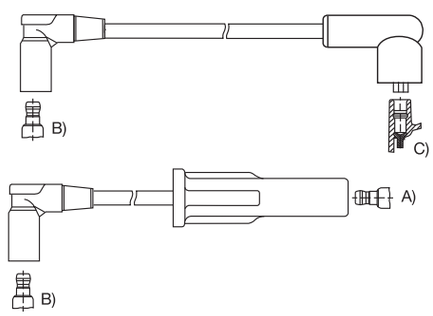

10.54

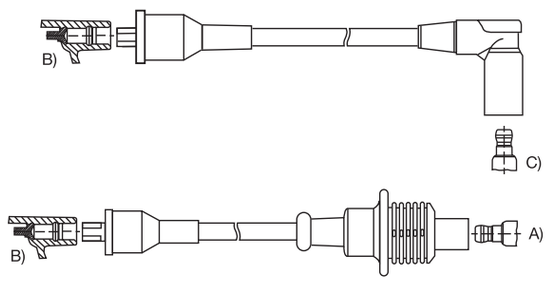

10.55

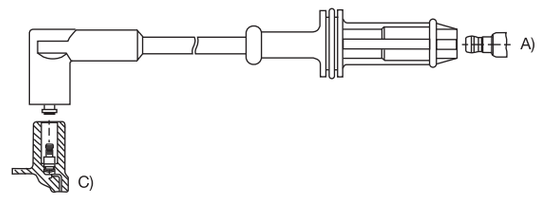

10.56

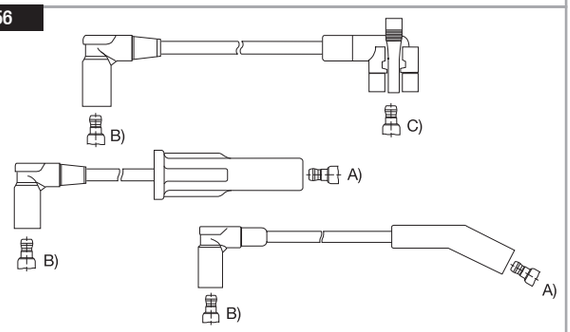

10.57

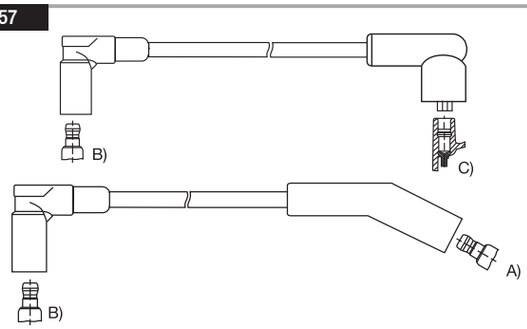

10.58

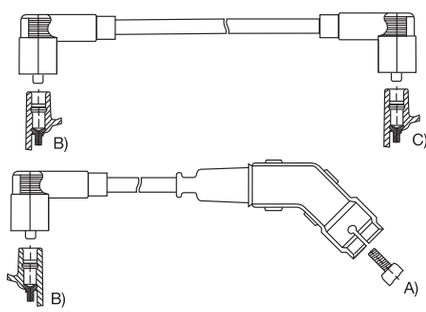

Cables 8 mm

CATALOGOMAYO.indd 81 20/8/09 14:51:14

10.59

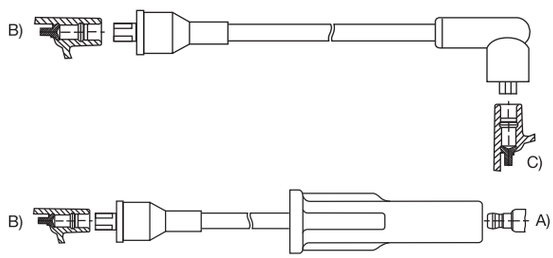

10.64

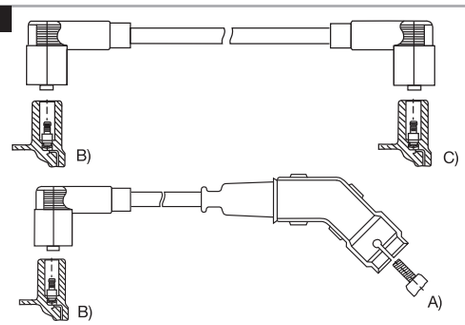

10.60

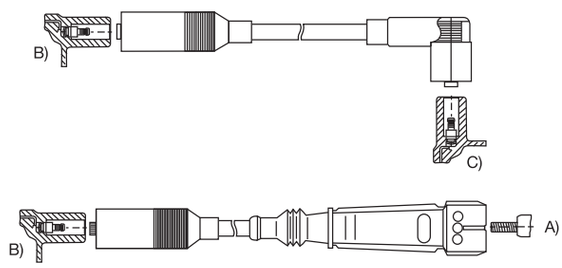

10.65

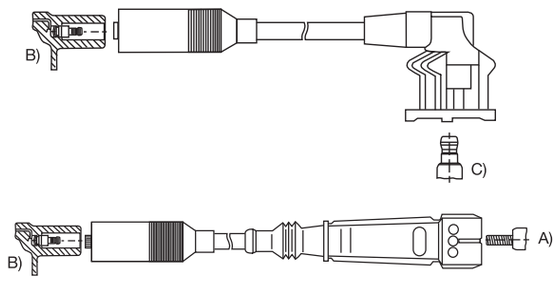

10.61

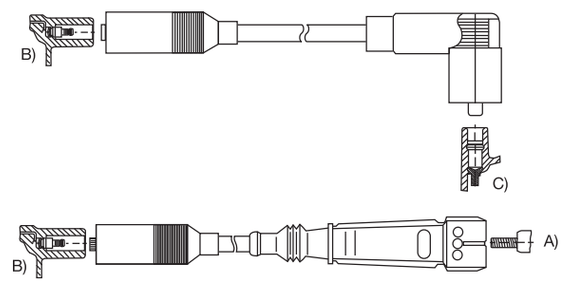

10.66

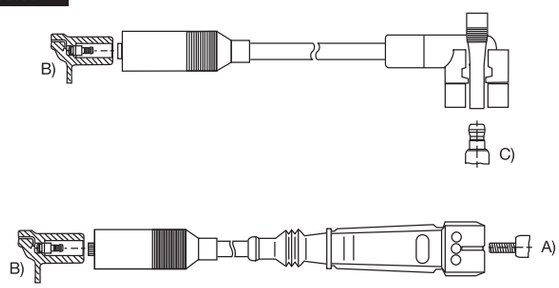

10.62

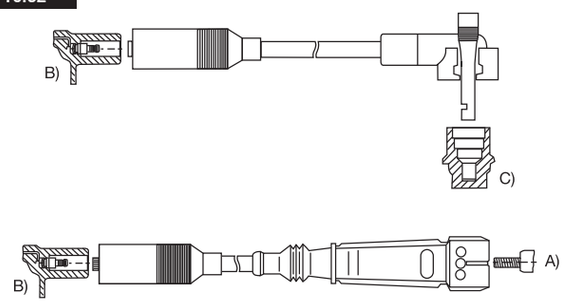

10.67

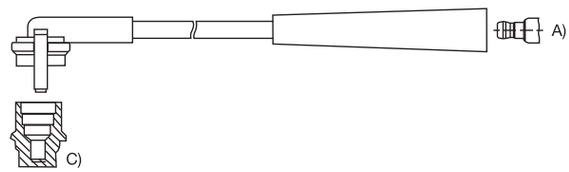

10.63

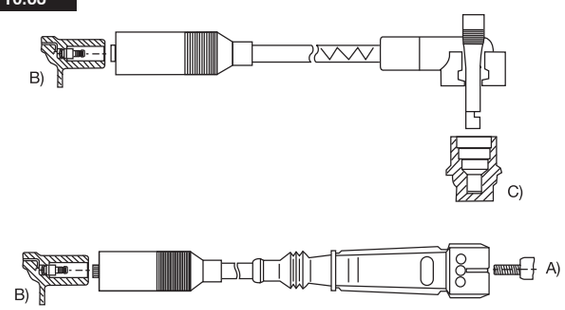

10.68

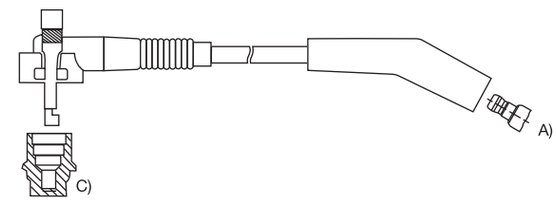

Cables 8 mm

CATALOGOMAYO.indd 82 20/8/09 14:51:20

10.69

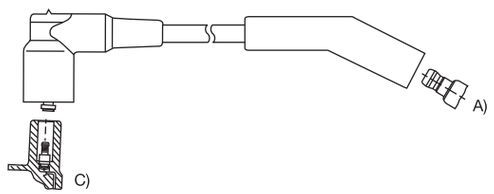

10.74

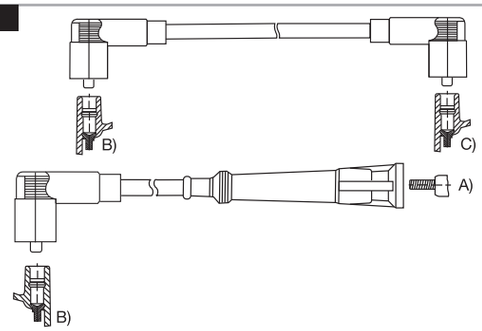

10.70

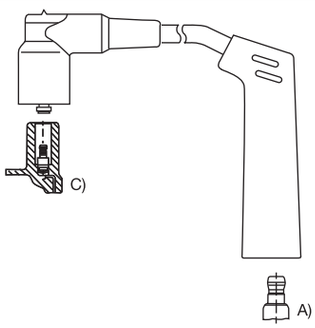

10.75

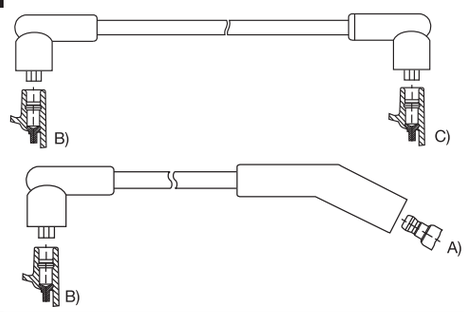

10.71

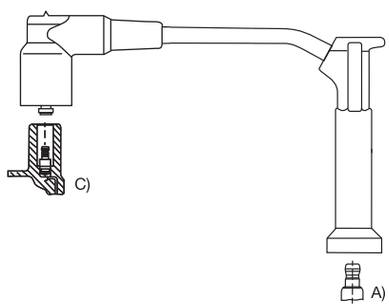

10.76

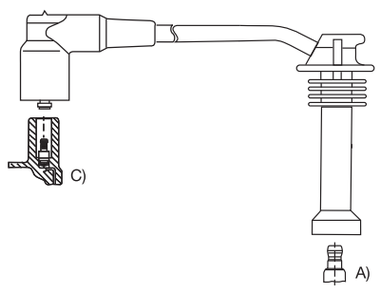

10.72

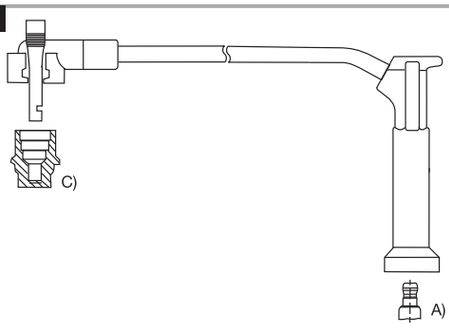

10.77

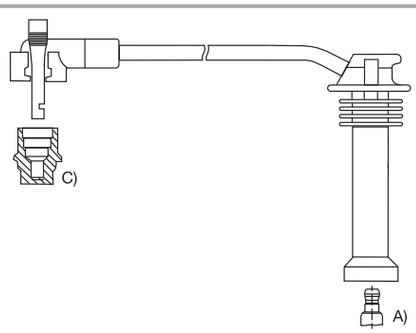

10.73

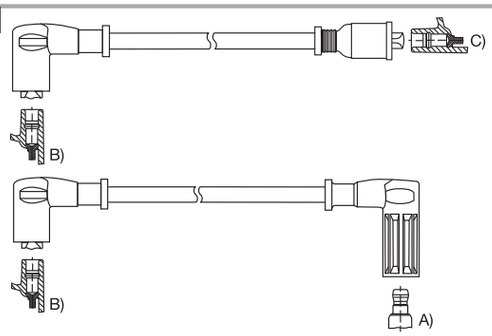

10.78

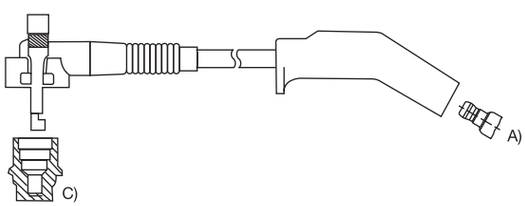

Cables 8 mm

CATALOGOMAYO.indd 83 20/8/09 14:51:25

10.79

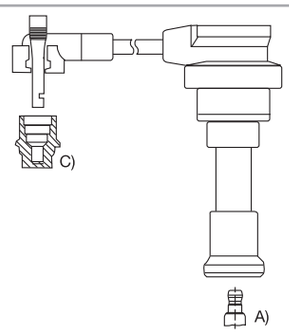

10.84

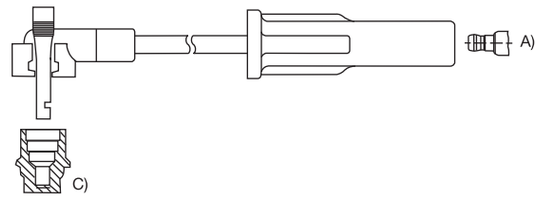

10.80

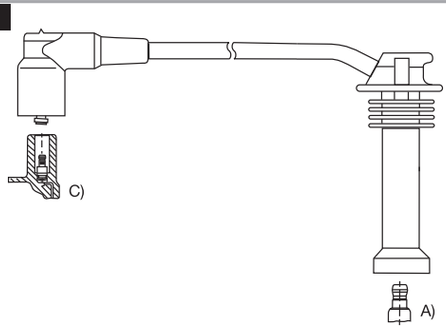

10.85

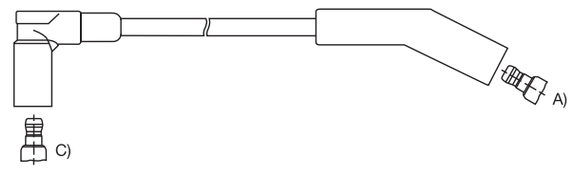

10.81

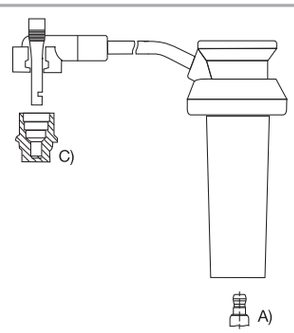

10.86

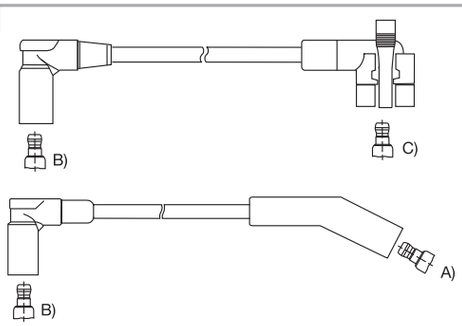

10.82

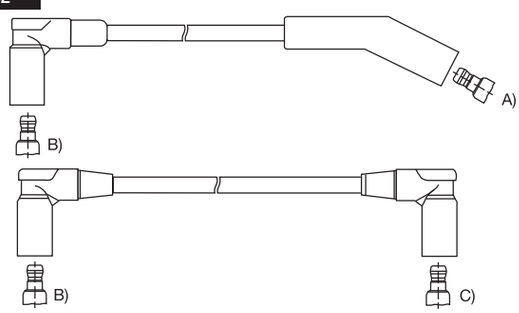

10.87

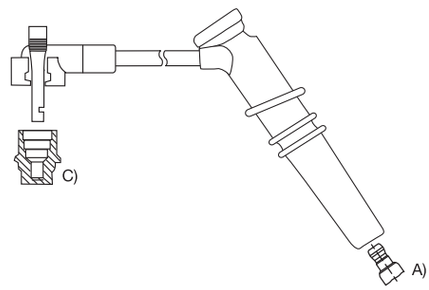

10.83

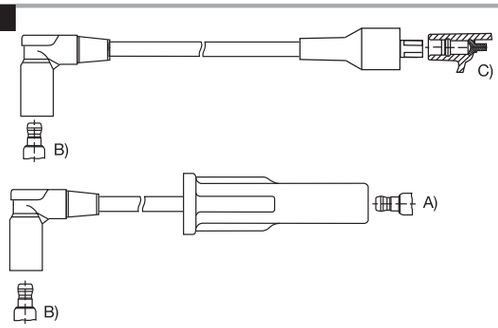

10.88

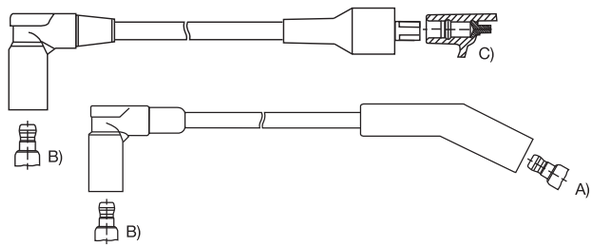

Cables 8 mm

CATALOGOMAYO.indd 84 20/8/09 14:51:31

10.89

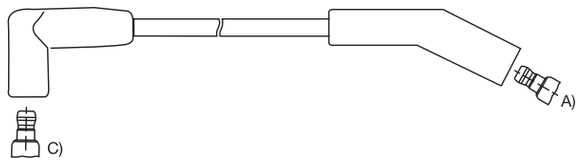

10.94

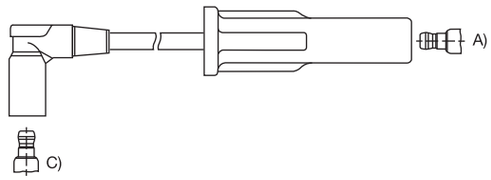

10.90

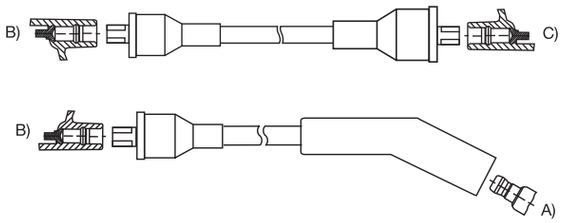

10.95

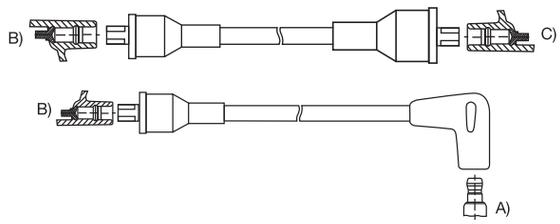

10.91

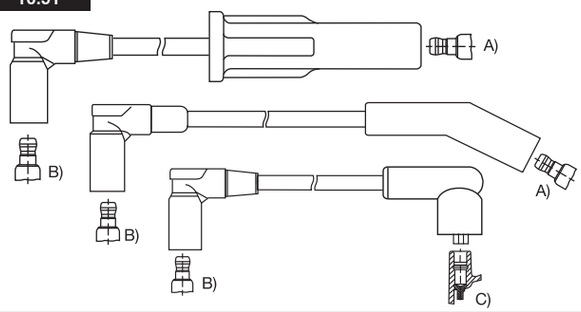

10.96

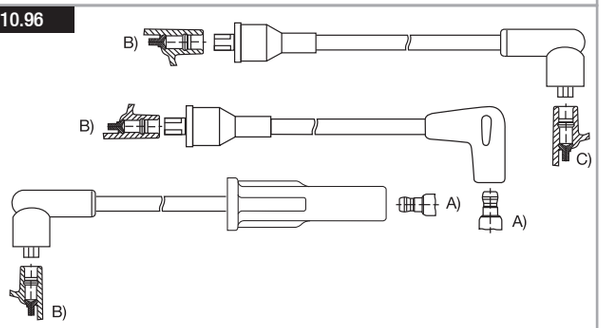

10.92

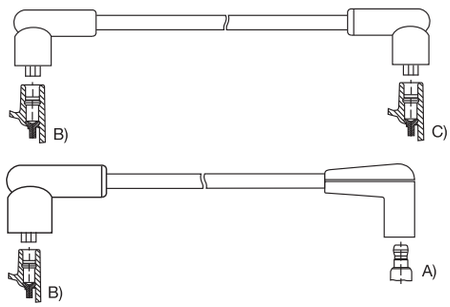

10.97

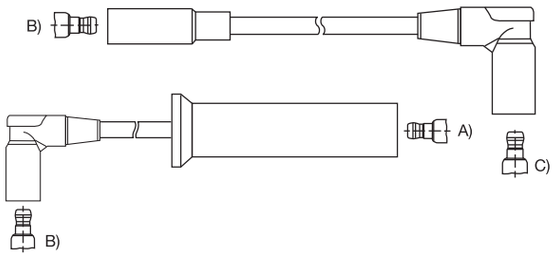

10.93

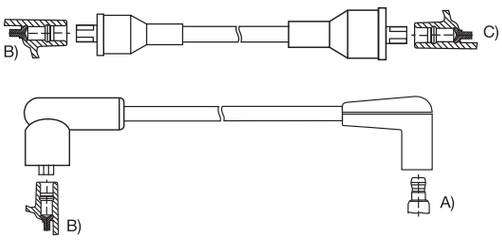

10.98

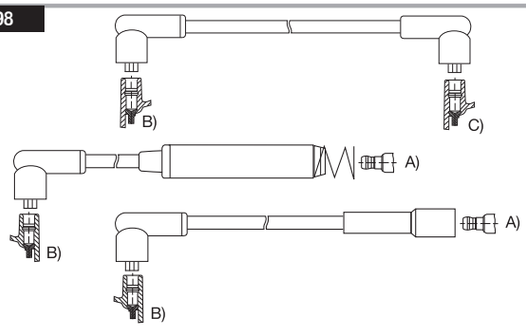

Cables 8 mm

CATALOGOMAYO.indd 85 20/8/09 14:51:36

10.99

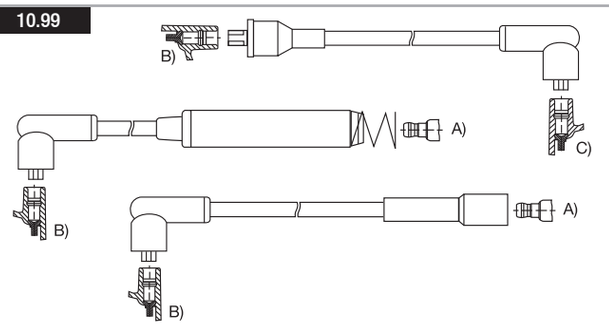

20.05

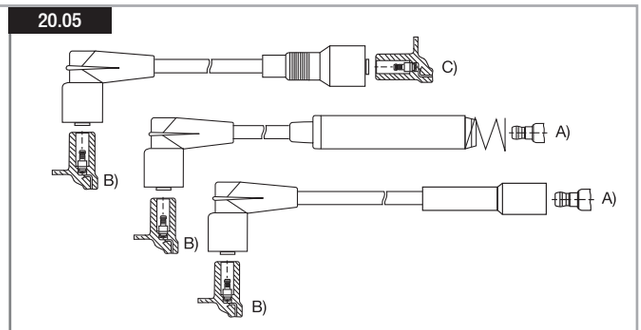

20.01

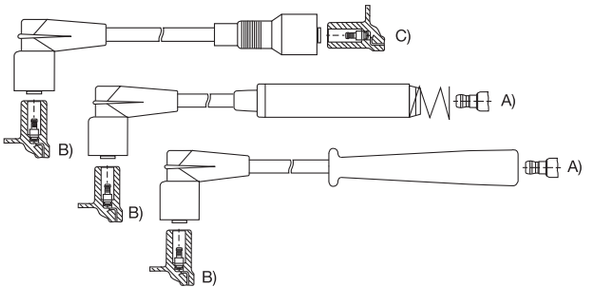

20.06

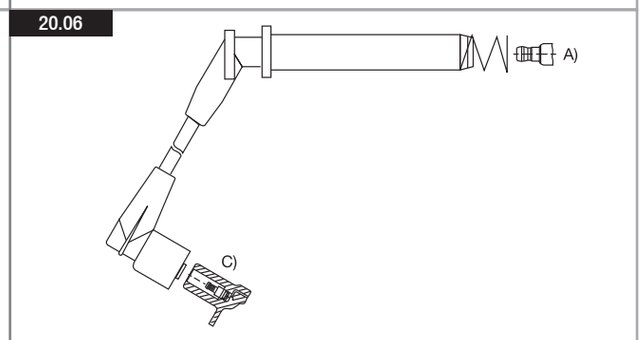

20.02

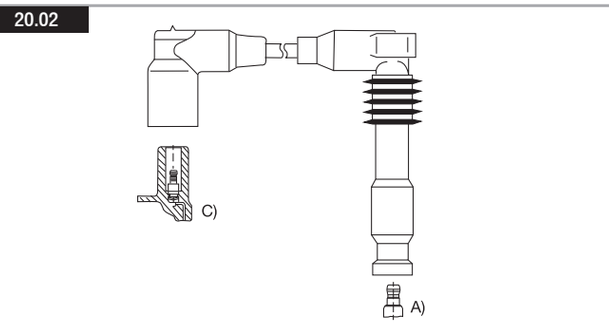

20.07

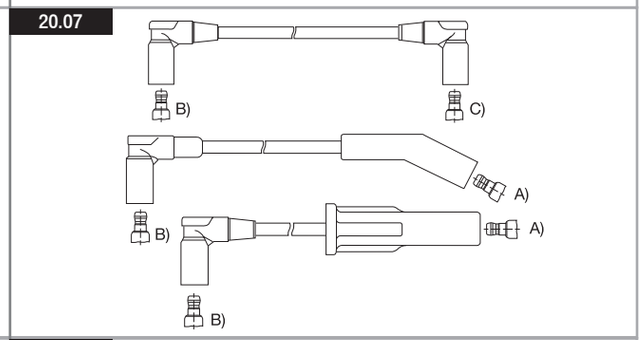

20.03

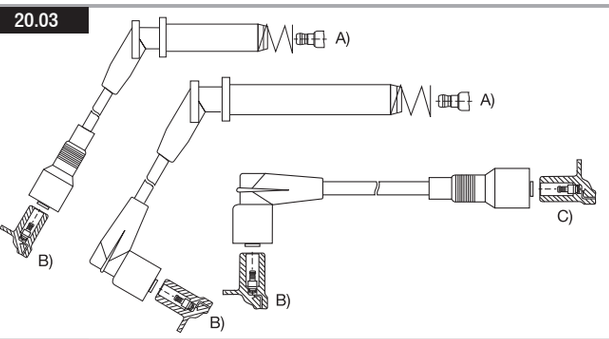

20.08

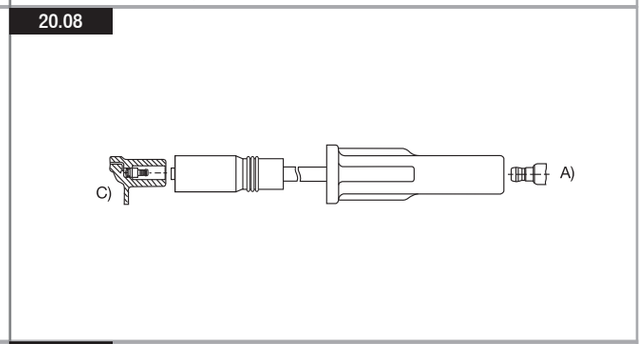

20.04

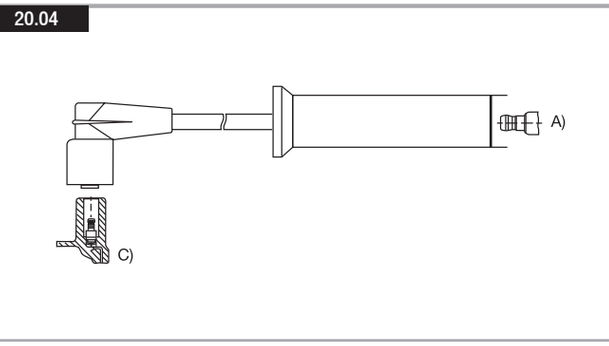

20.09

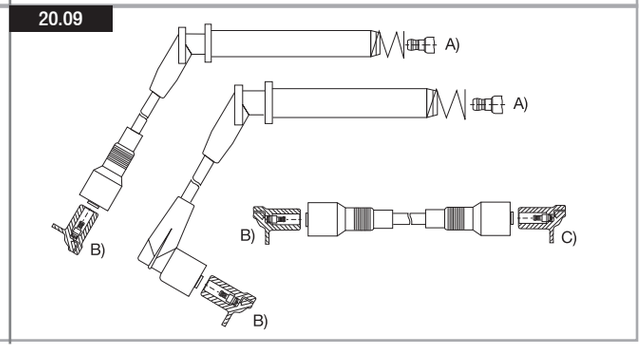

Cables 8 mm

CATALOGOMAYO.indd 86 20/8/09 14:51:46

20.10

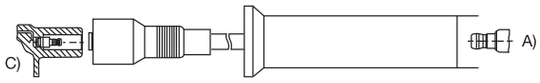

20.15

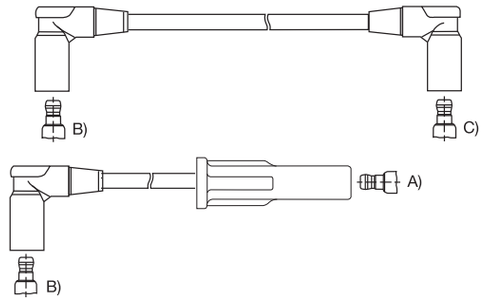

20.11

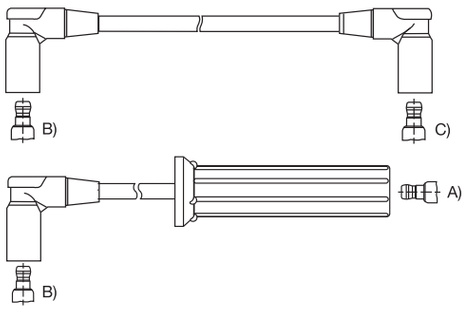

20.16

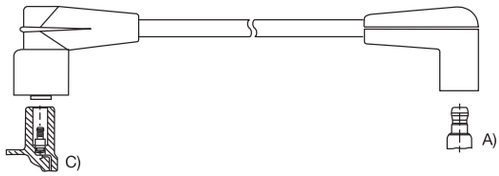

20.12

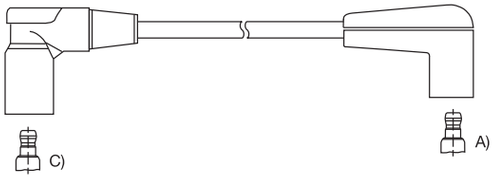

20.17

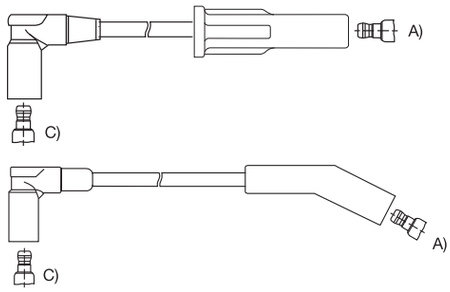

20.13

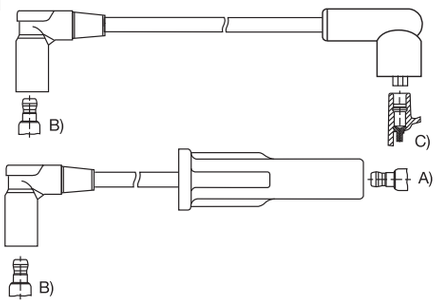

20.18

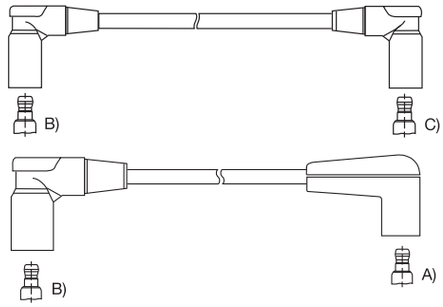

20.14

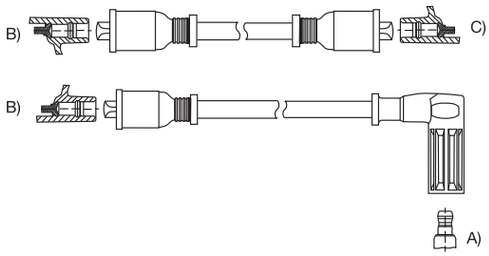

20.19

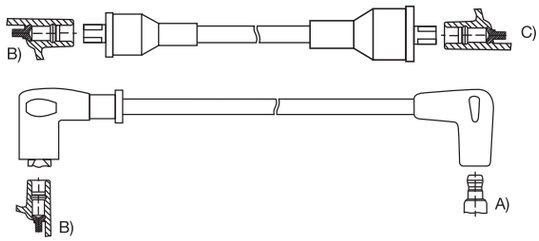

Cables 8 mm

CATALOGOMAYO.indd 87 20/8/09 14:51:52

20.20

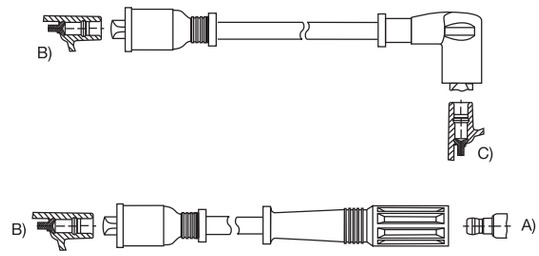

20.25

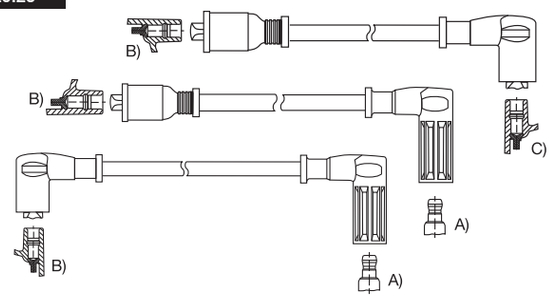

20.21

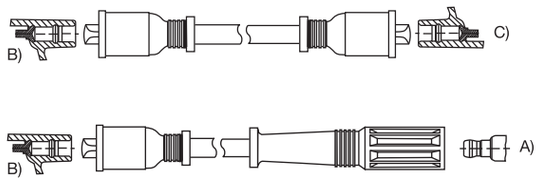

20.26

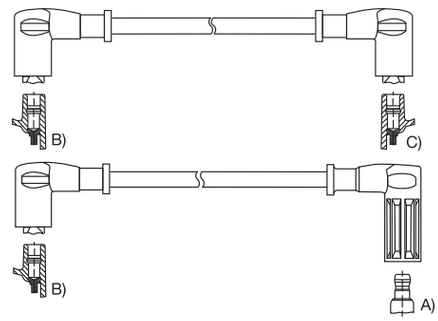

20.22

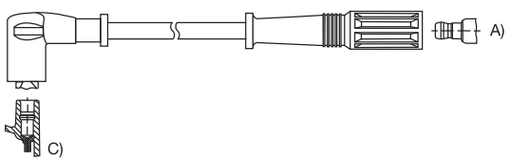

20.27

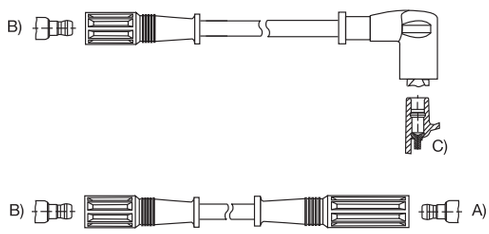

20.23

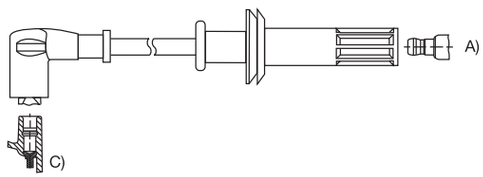

20.28

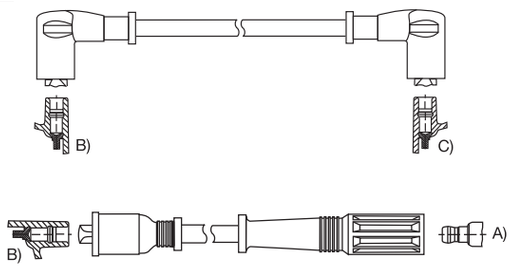

20.24

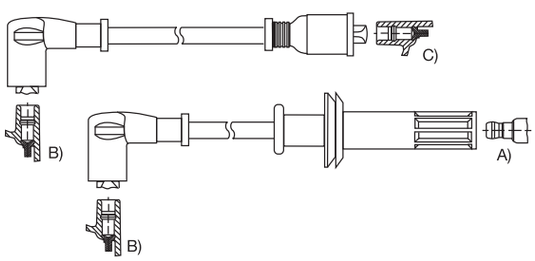

20.29

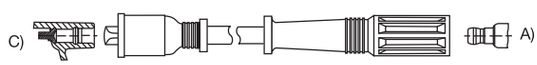

Cables 8 mm

CATALOGOMAYO.indd 88 20/8/09 14:52:01

20.30

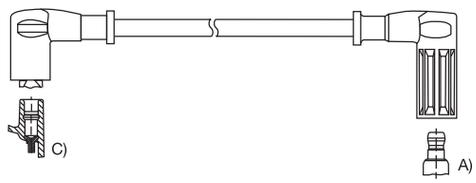

20.31

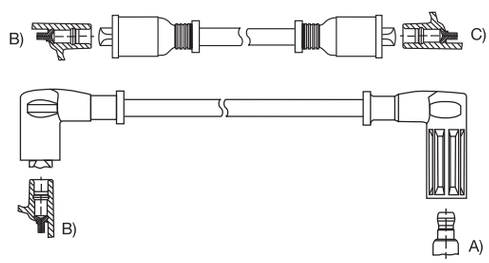

20.32

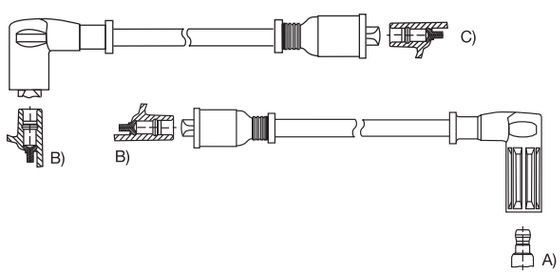

20.33

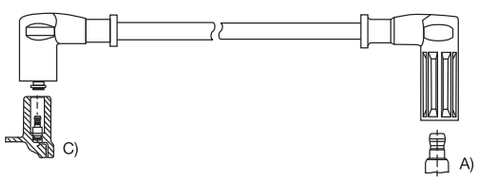

20.34

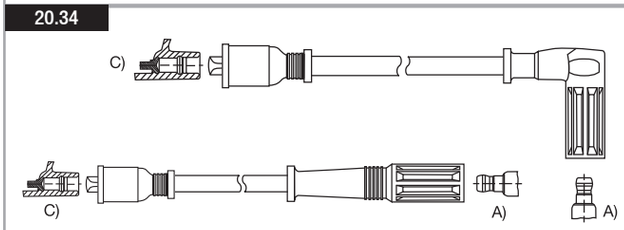

20.35

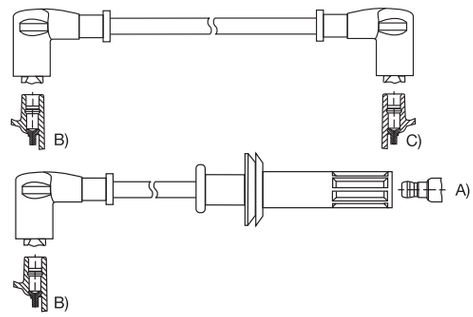

20.36

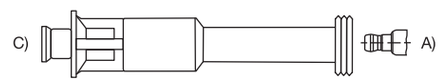

20.37

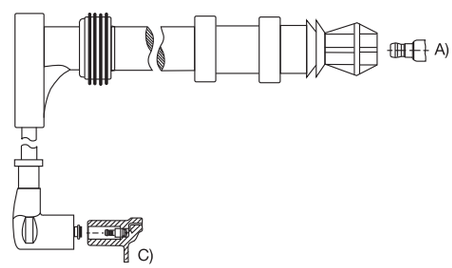

20.38

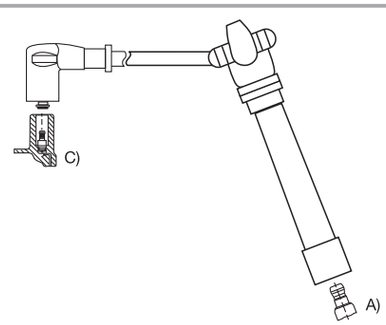

20.39

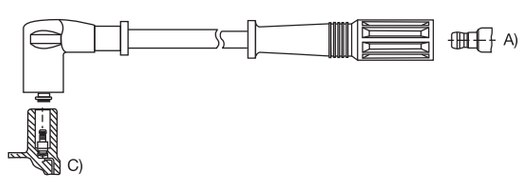

Cables 8 mm

CATALOGOMAYO.indd 89 20/8/09 14:52:06

20.40

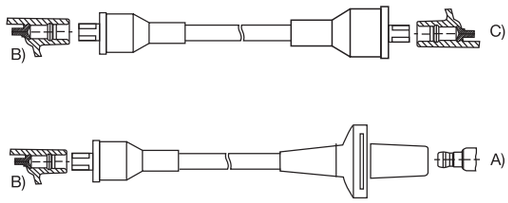

20.41

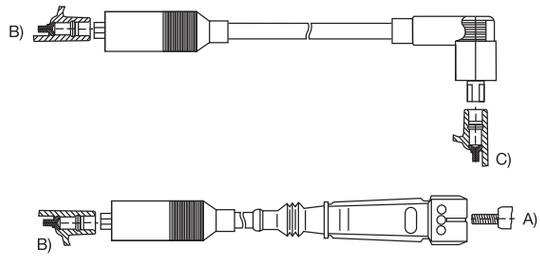

20.42

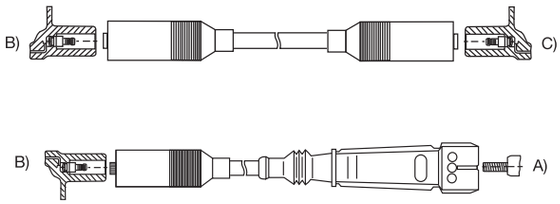

20.43

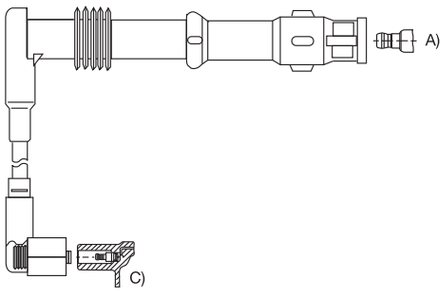

20.44

20.45

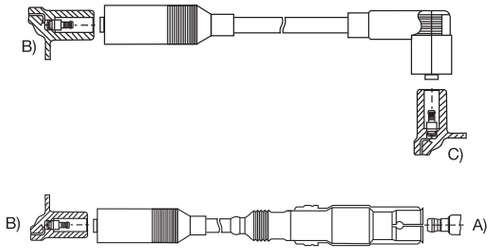

20.46

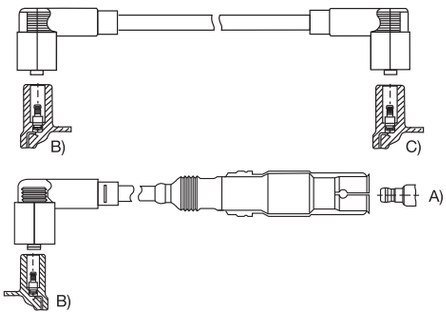

20.47

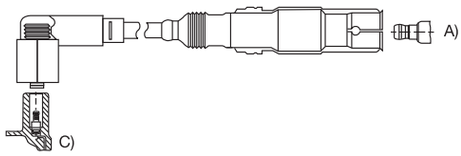

20.48

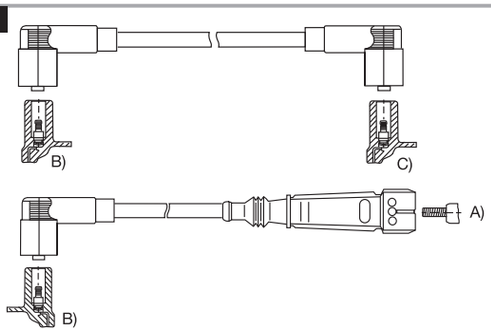

20.49

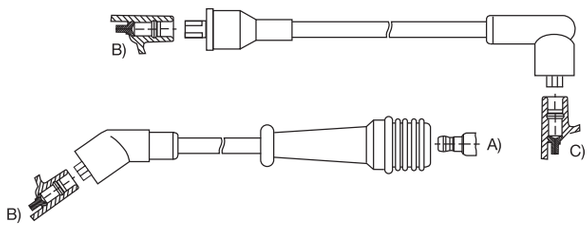

Cables 8 mm

CATALOGOMAYO.indd 90 20/8/09 14:52:13

20.50

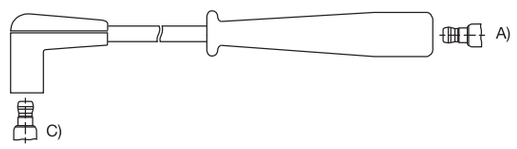

20.51

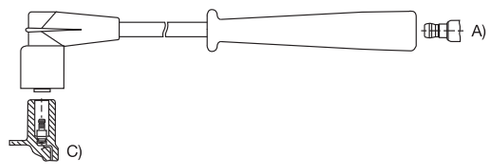

20.52

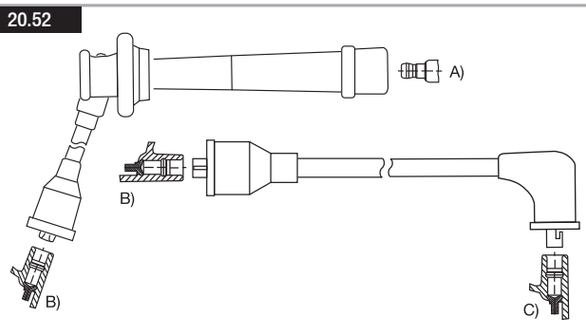

20.53

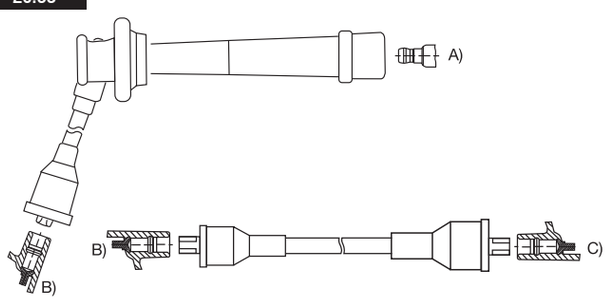

20.54

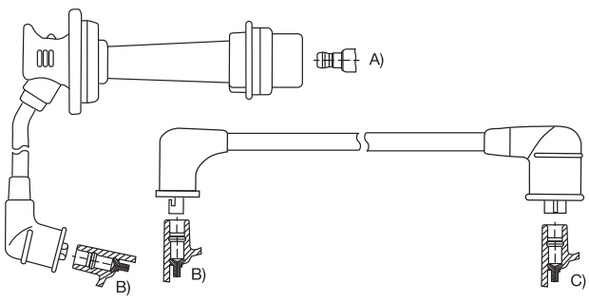

20.55

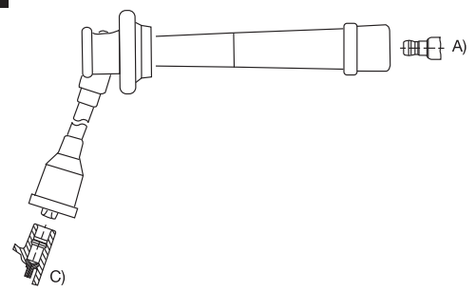

20.56

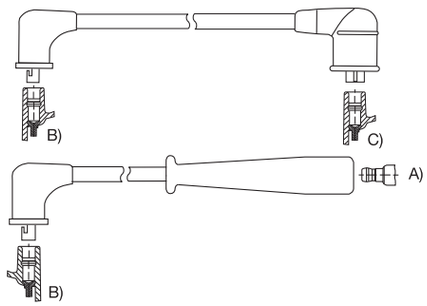

20.57

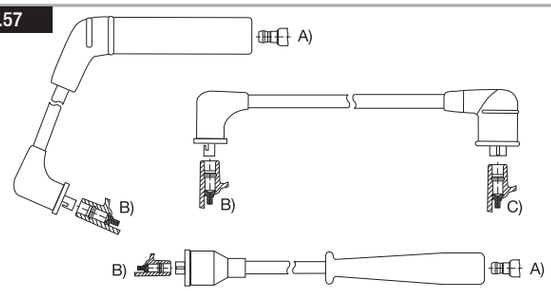

20.58

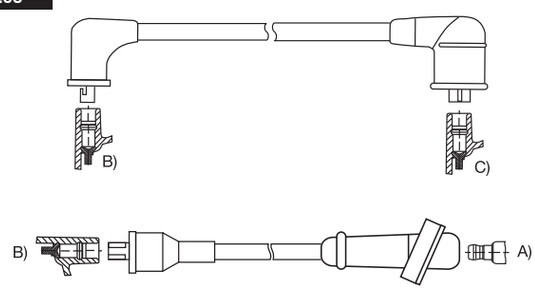

20.59

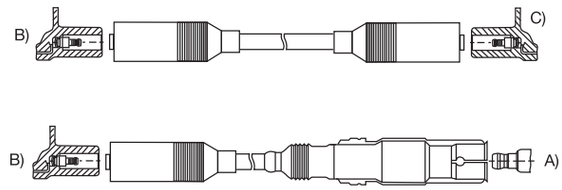

Cables 8 mm

CATALOGOMAYO.indd 91 20/8/09 14:52:19

20.60

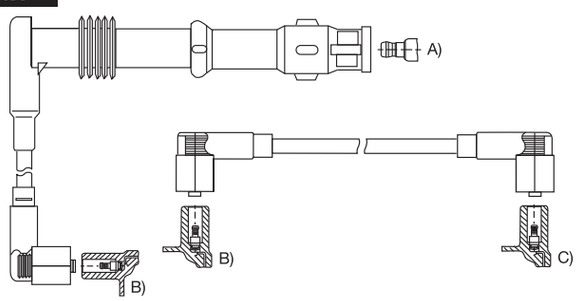

20.65

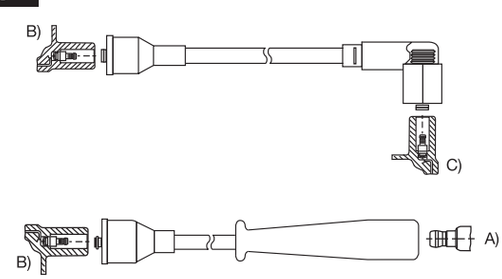

20.61

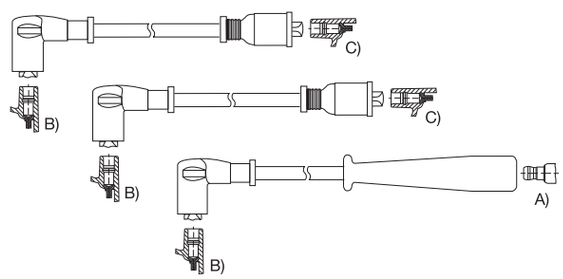

20.66

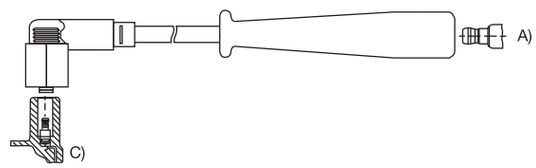

20.62

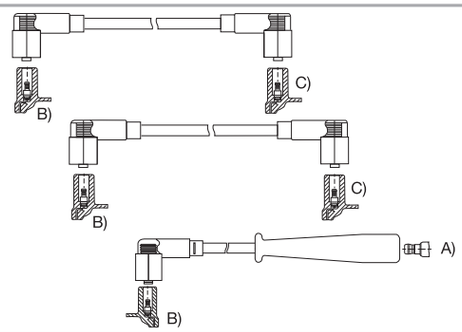

20.67

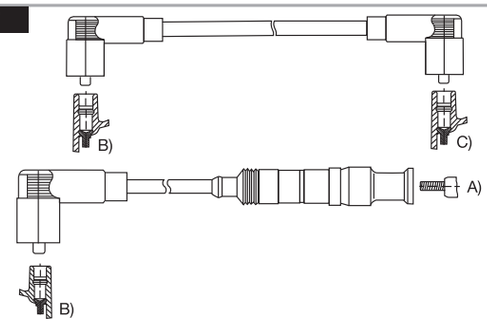

20.63

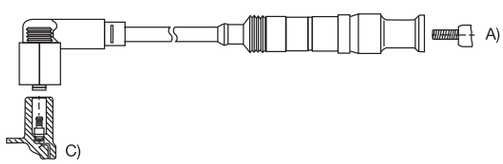

20.68

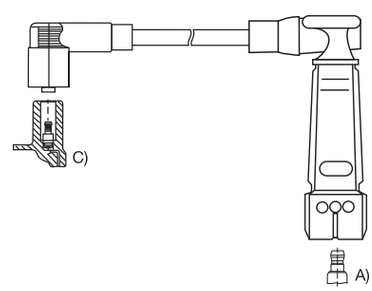

20.64

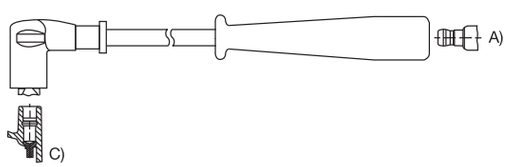

20.69

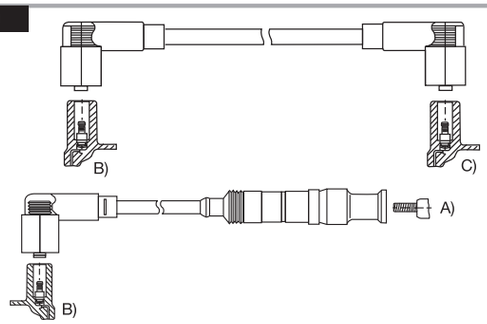

Cables 8 mm

CATALOGOMAYO.indd 92 20/8/09 14:52:30

20.70

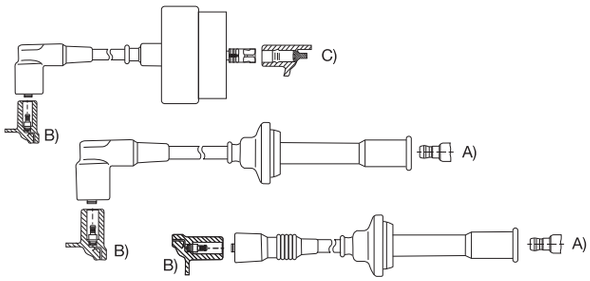

20.75

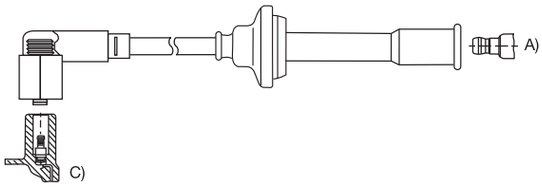

20.71

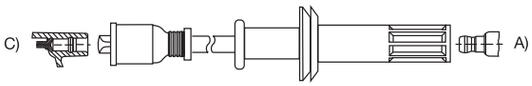

20.76

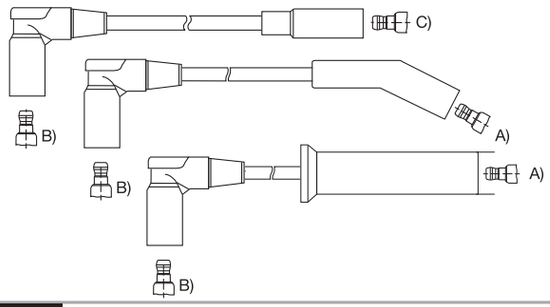

20.72

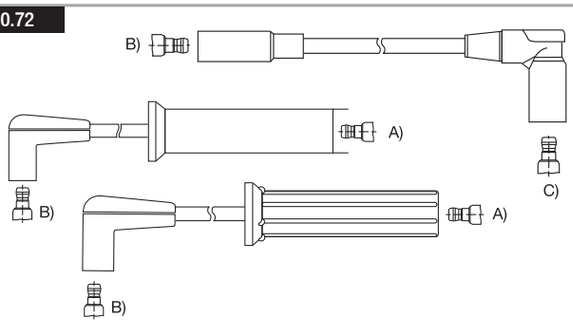

20.77

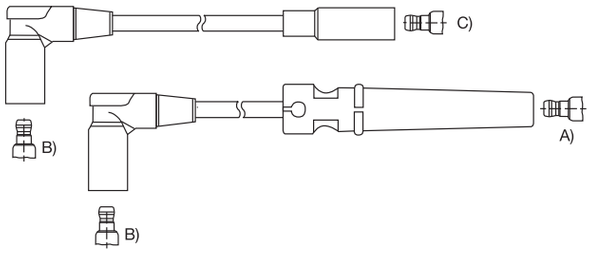

20.73

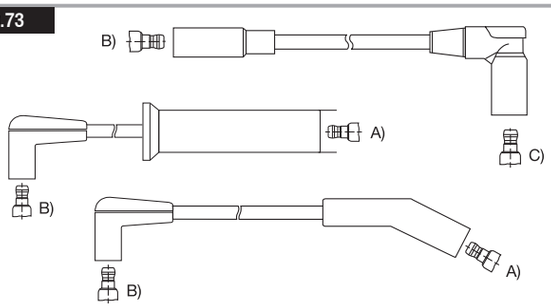

20.78

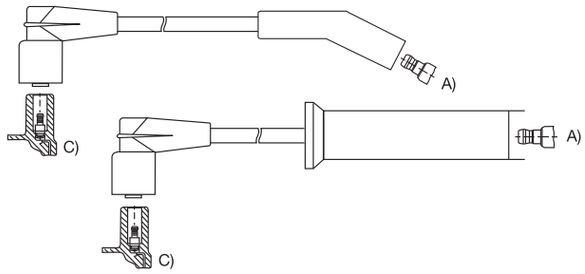

20.74

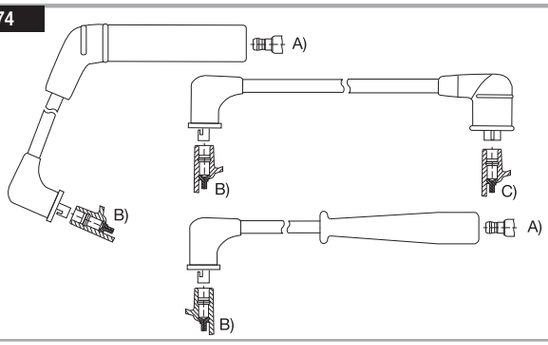

20.79

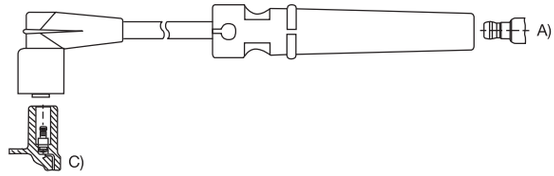

Cables 8 mm

CATALOGOMAYO.indd 93 20/8/09 14:52:37

20.80

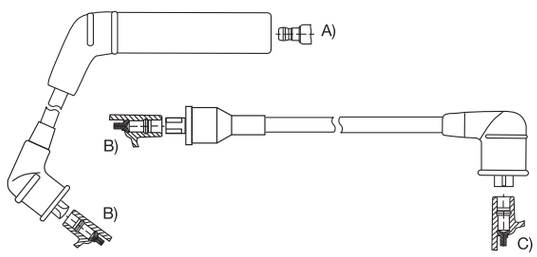

20.81

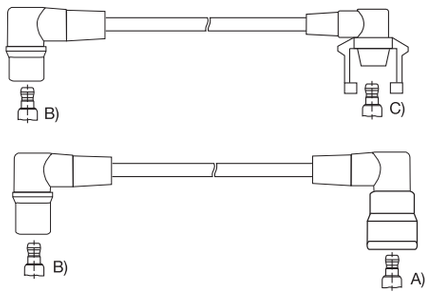

20.82

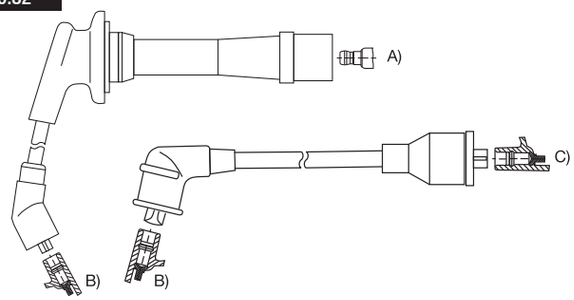

20.83

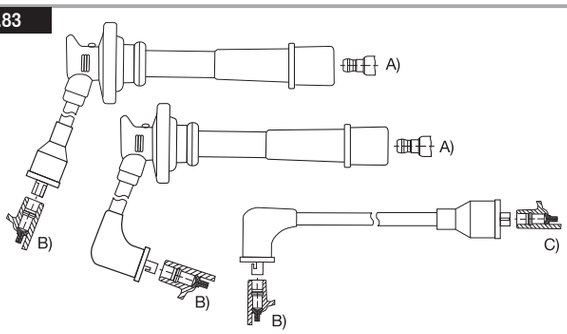

20.84

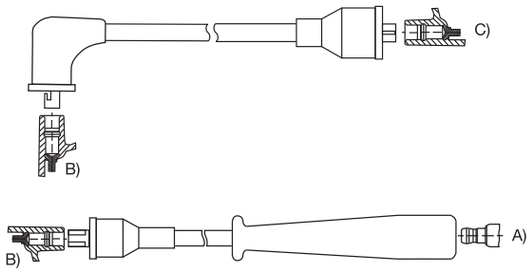

20.85

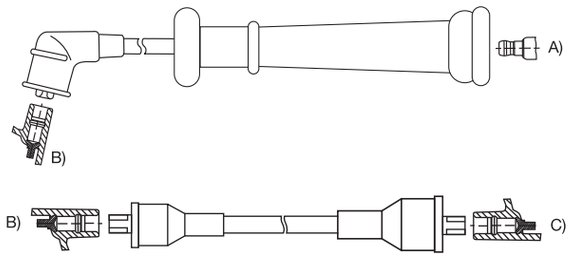

20.86

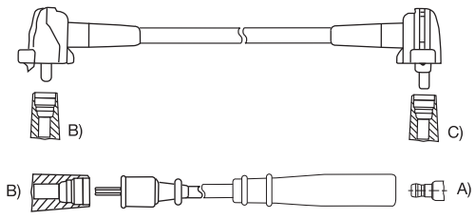

20.87

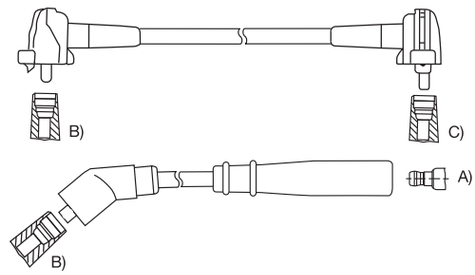

20.88

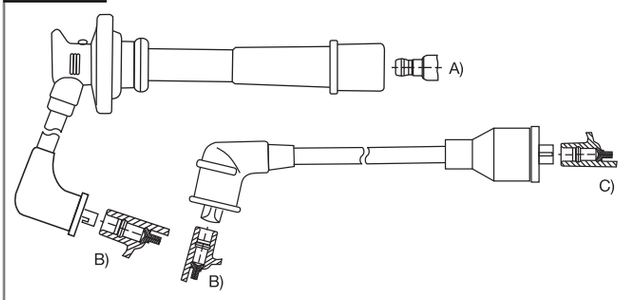

20.89

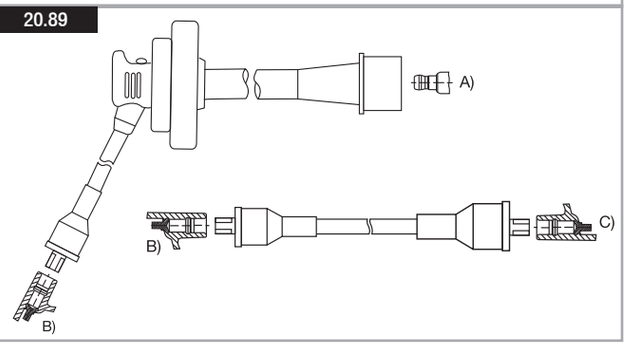

Cables 8 mm

CATALOGOMAYO.indd 94 20/8/09 14:52:46

20.90

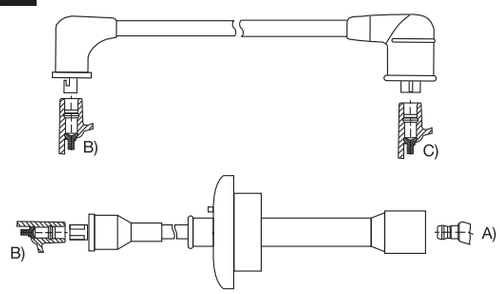

20.91

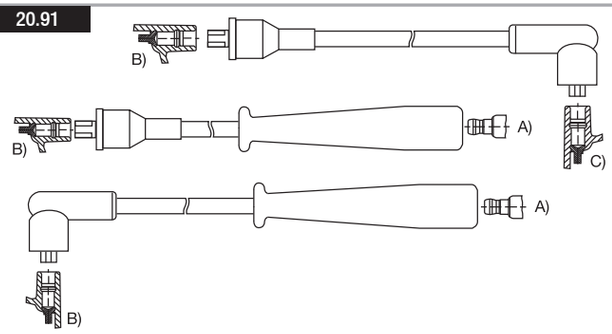

20.92

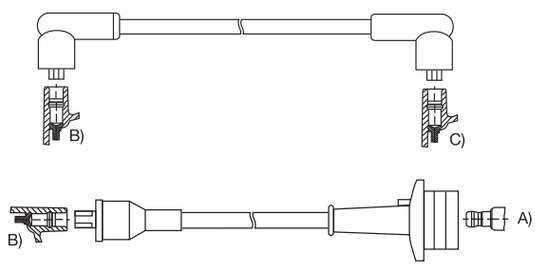

20.93

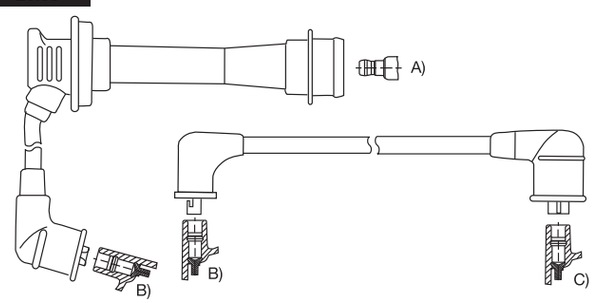

20.94

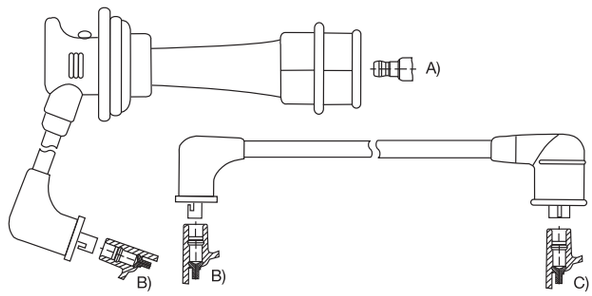

20.95

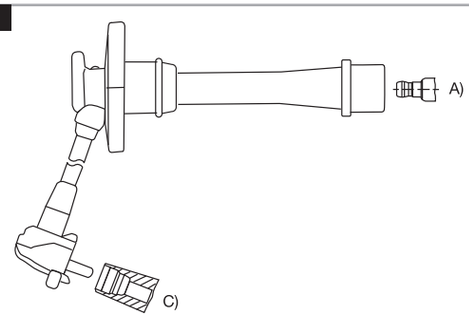

20.96

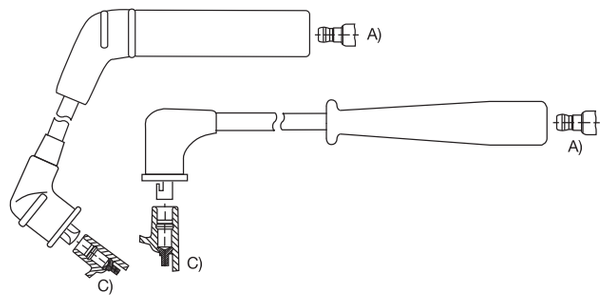

20.97

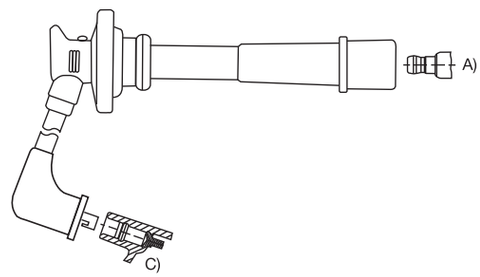

20.98

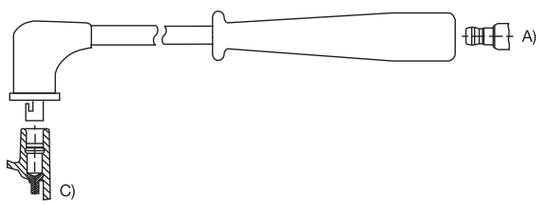

20.99

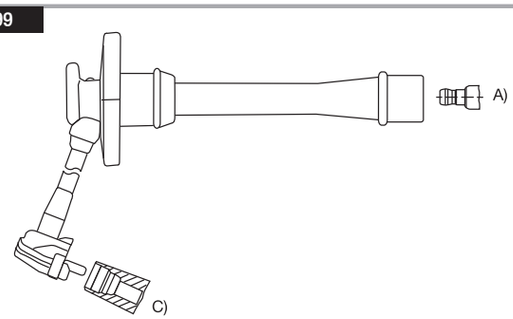

Cables 8 mm

CATALOGOMAYO.indd 95 20/8/09 14:52:52

30.01

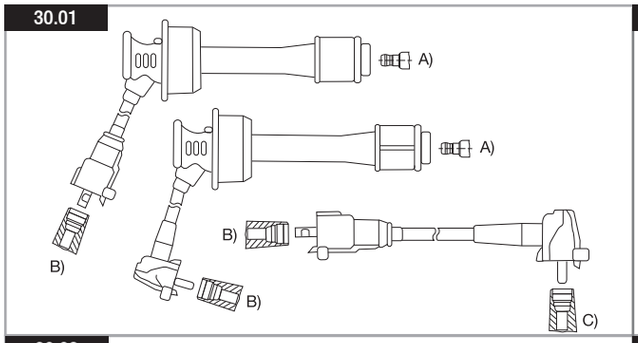

30.06

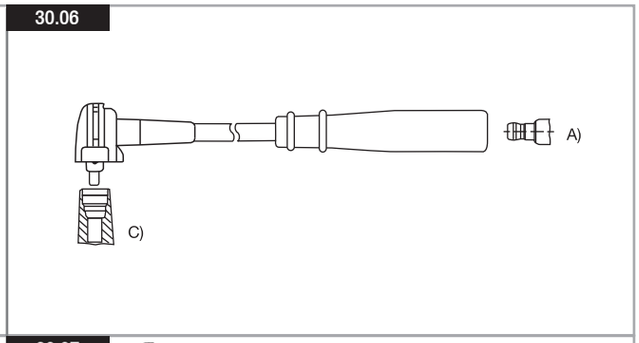

30.02

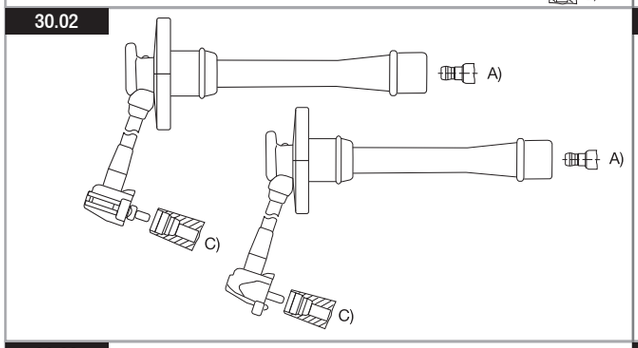

30.07

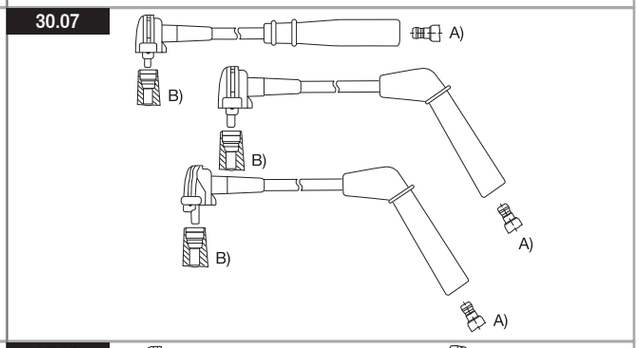

30.03

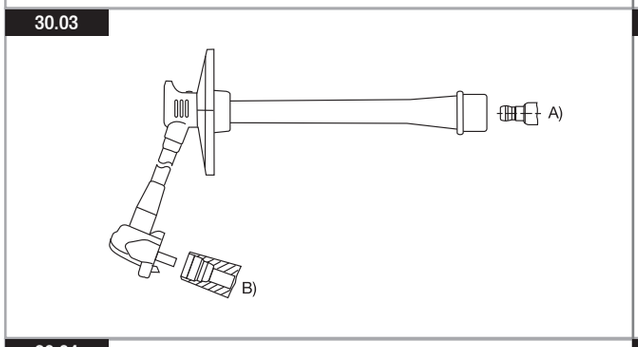

30.08

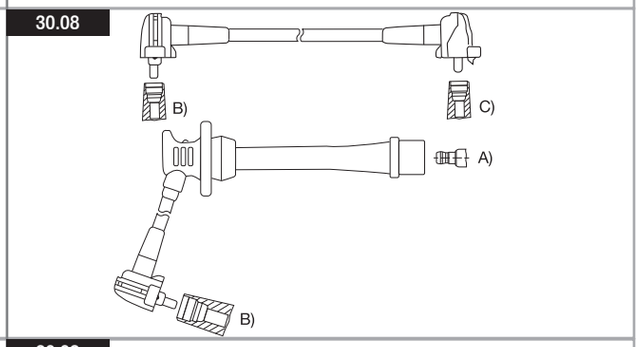

30.04

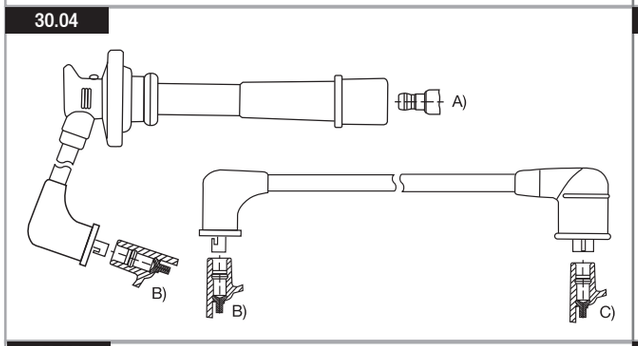

30.09

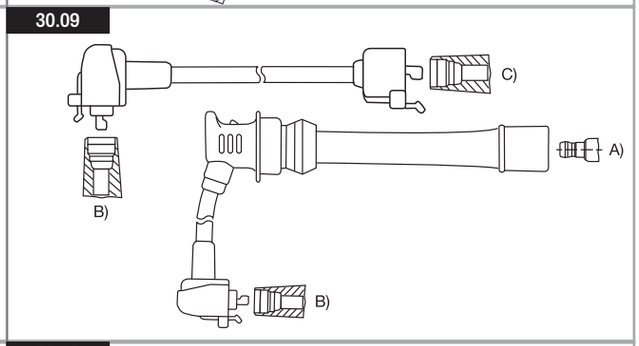

30.05

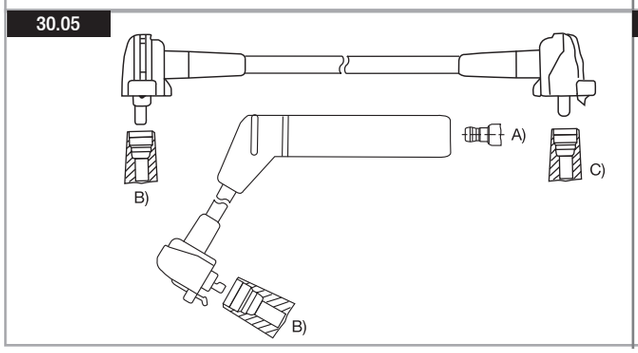

30.10

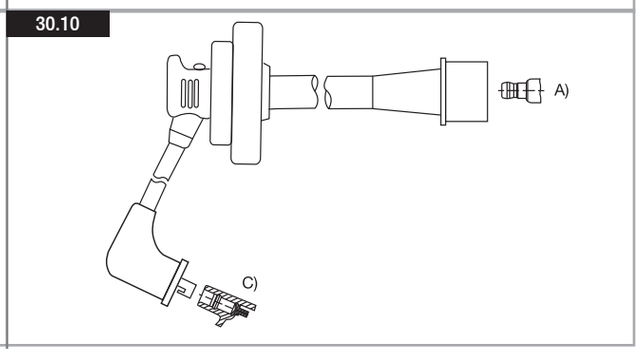

Cables 8 mm

CATALOGOMAYO.indd 96 20/8/09 14:53:01

30.11

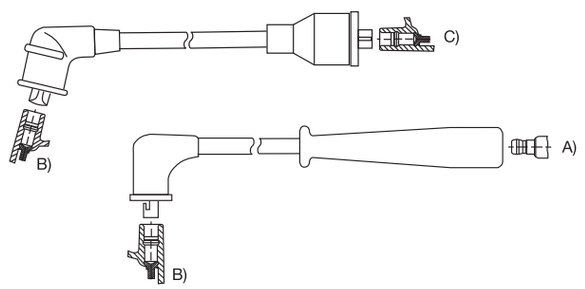

30.12

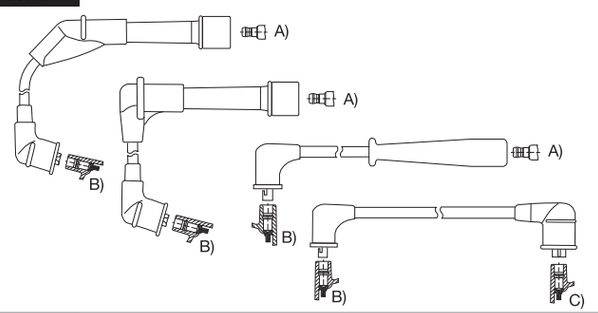

30.13

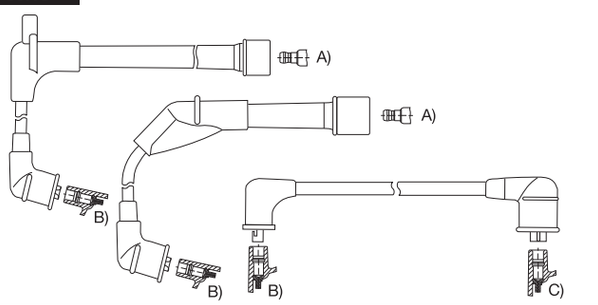

30.14

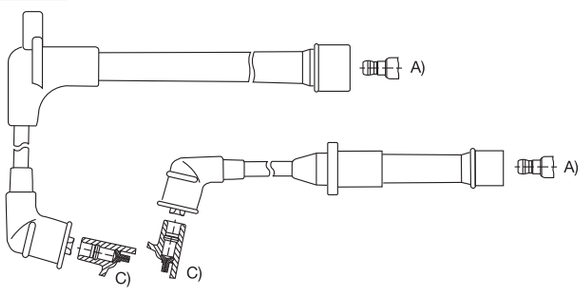

30.15

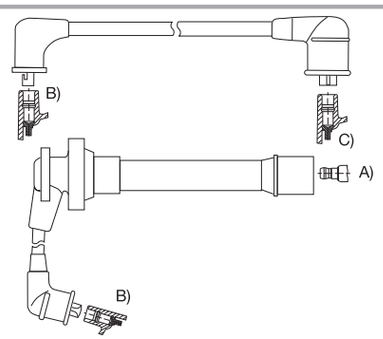

30.16

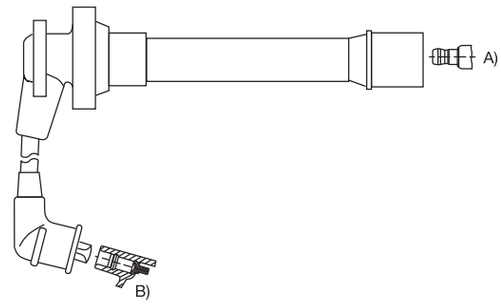

30.17

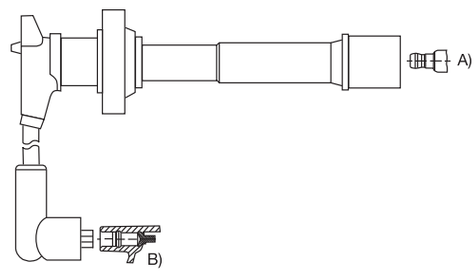

30.18

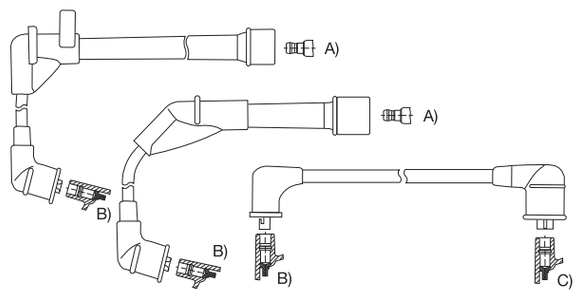

30.19

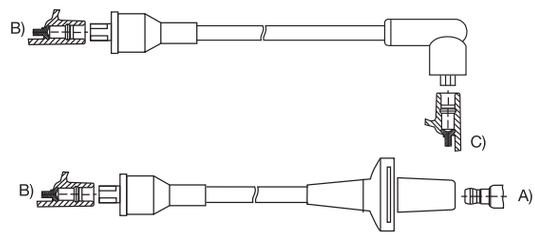

30.20

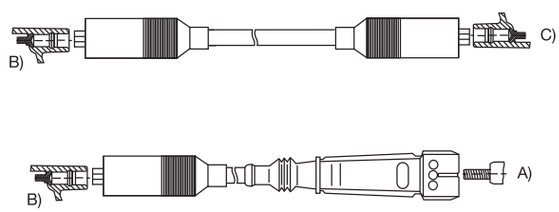

Cables 8 mm

CATALOGOMAYO.indd 97 20/8/09 14:53:07

30.21

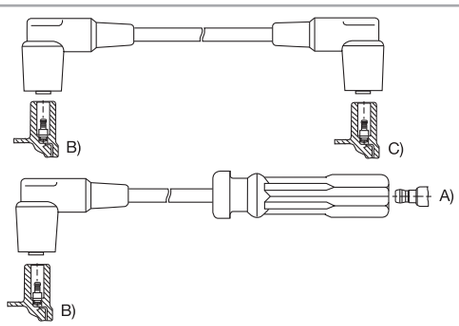

30.26

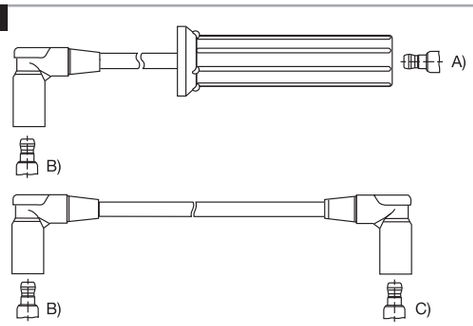

30.22

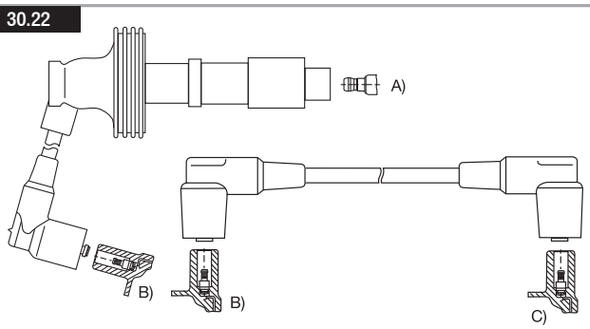

30.27

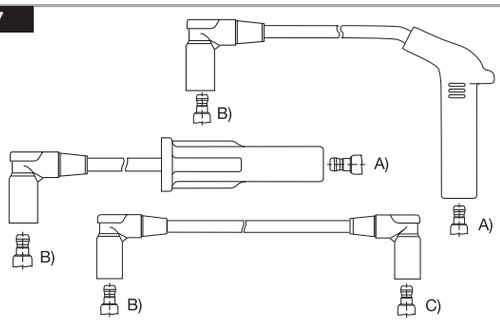

30.23

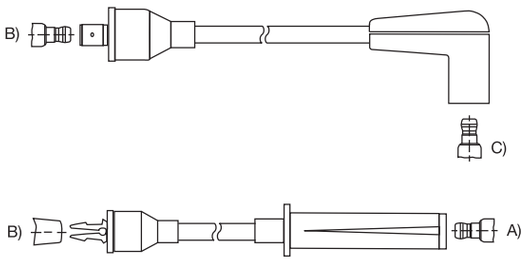

30.28

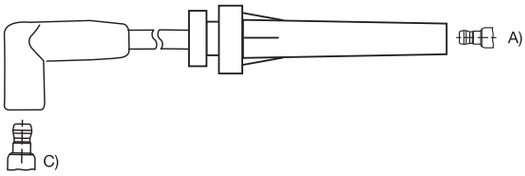

30.24

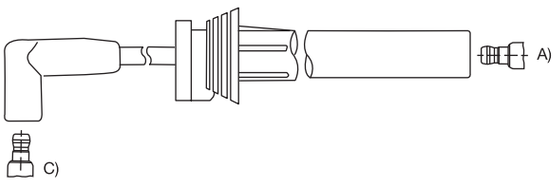

30.29

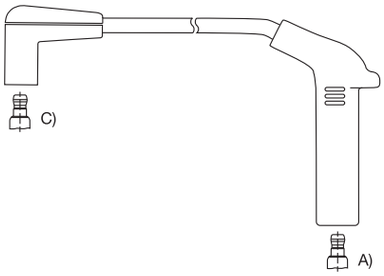

30.25

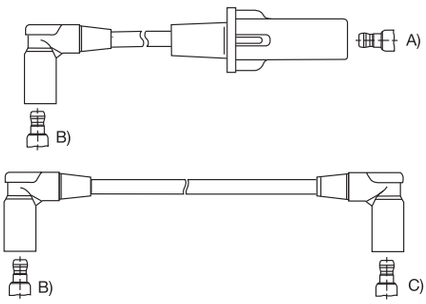

30.30

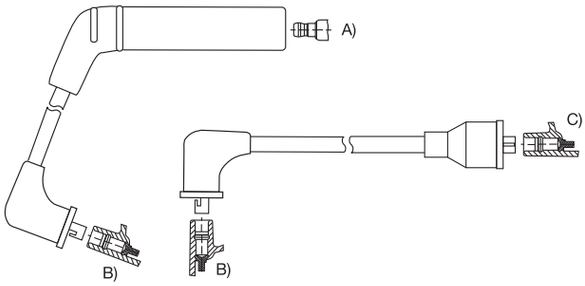

Cables 8 mm

CATALOGOMAYO.indd 98 20/8/09 14:53:14

30.31

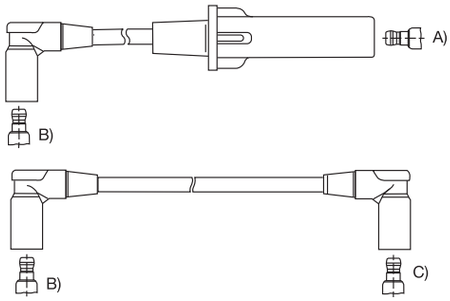

30.36

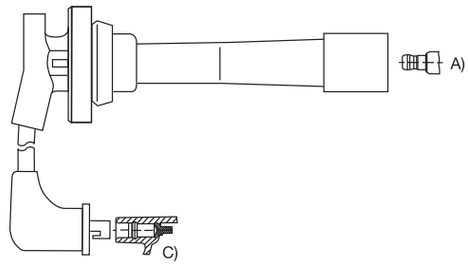

30.32

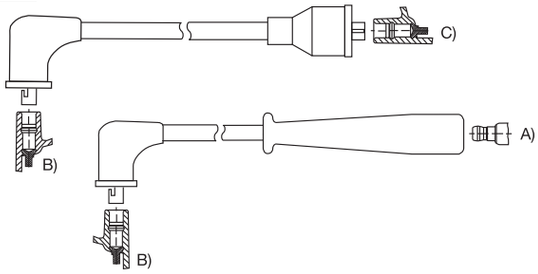

30.37

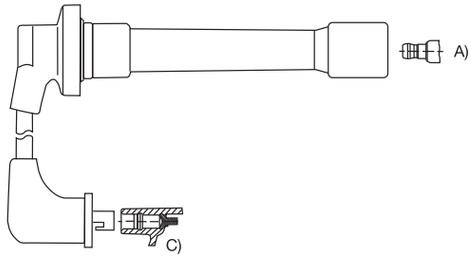

30.33

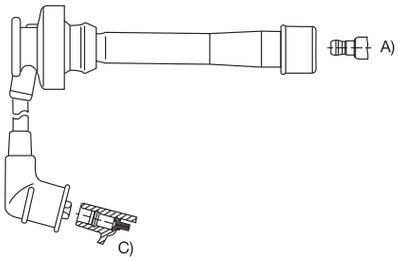

30.38

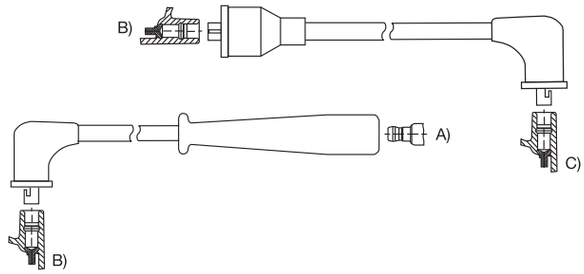

30.34

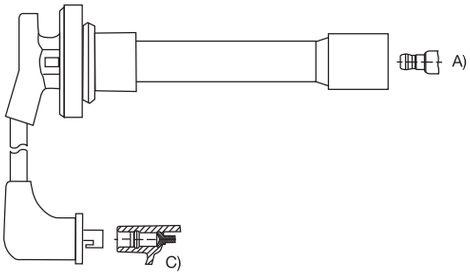

30.39

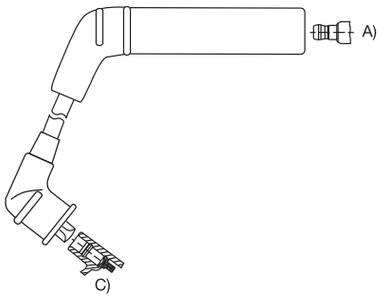

30.35

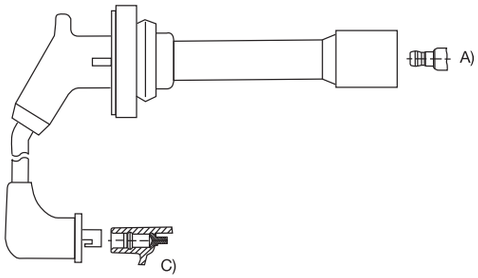

30.40

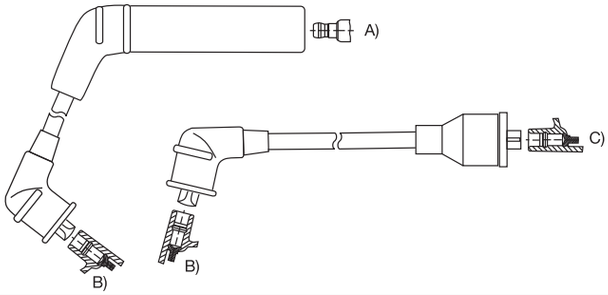

Cables 8 mm

CATALOGOMAYO.indd 99 20/8/09 14:53:19

30.41

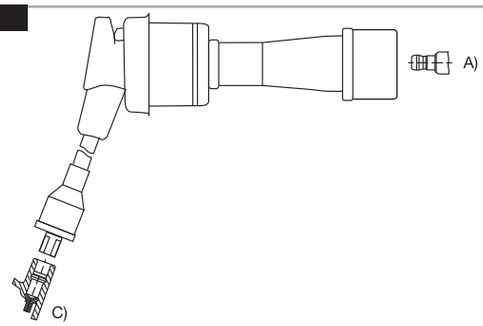

30.46

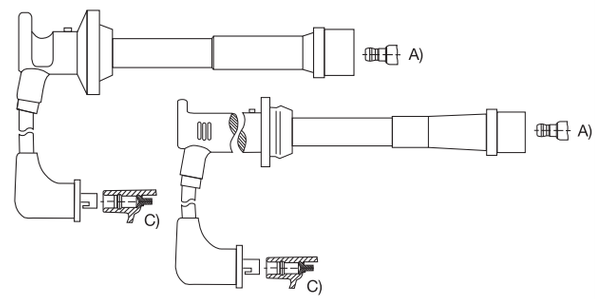

30.42

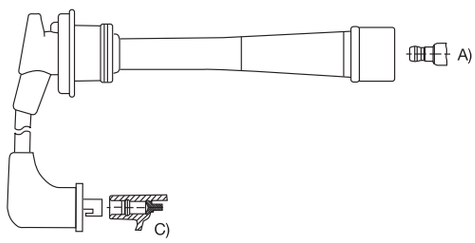

30.47

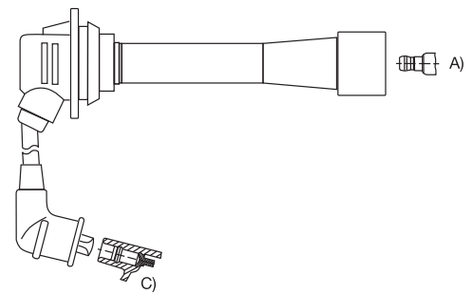

30.43

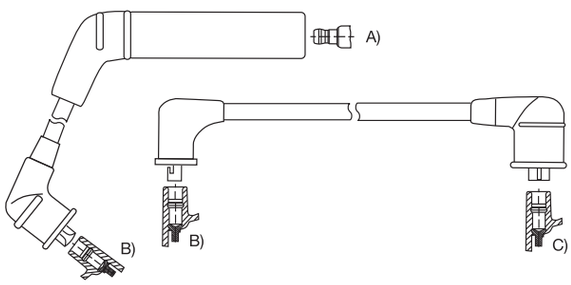

30.48

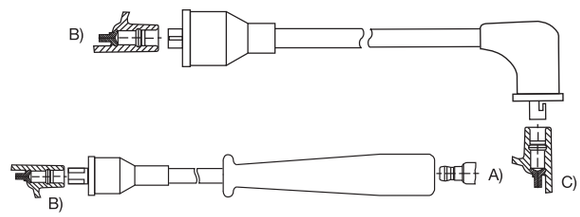

30.44

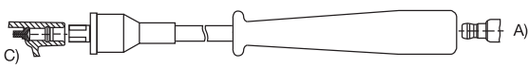

30.49

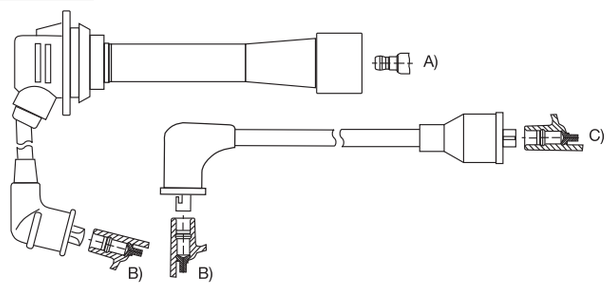

30.45

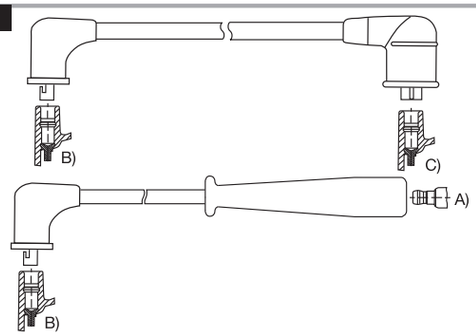

30.50

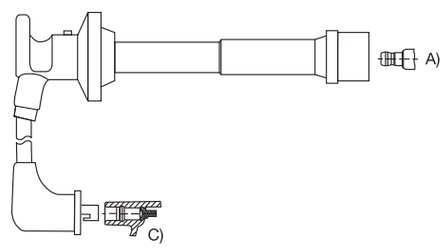

Cables 8 mm

CATALOGOMAYO.indd 100 20/8/09 14:53:26

30.51

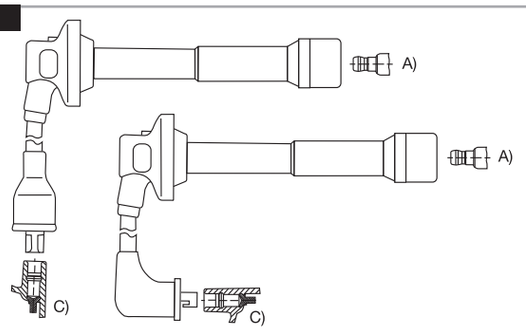

30.52

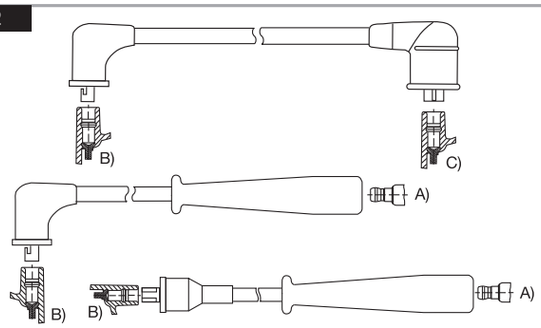

30.53

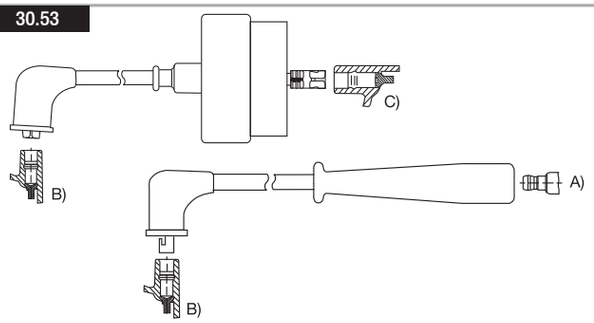

30.54

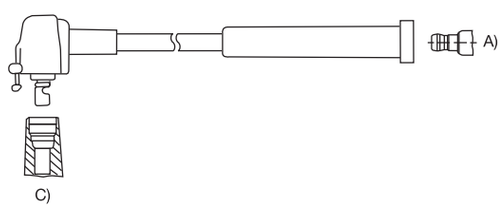

30.55

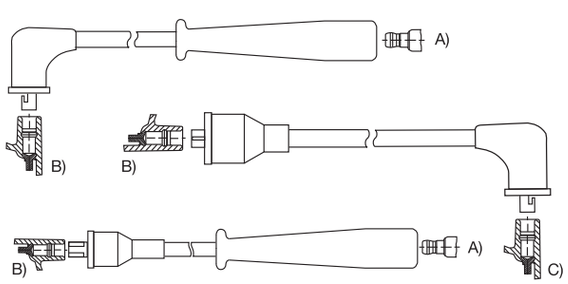

30.56

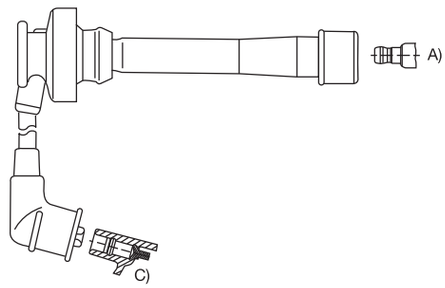

30.57

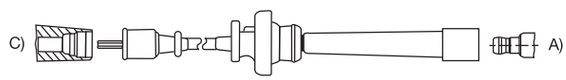

30.58

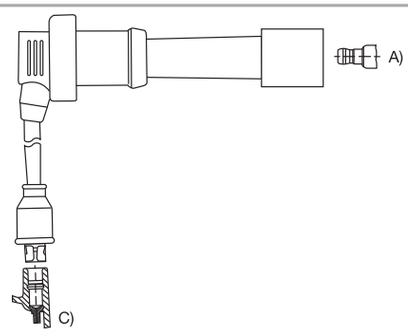

30.59

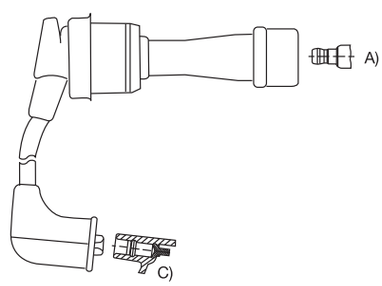

30.60

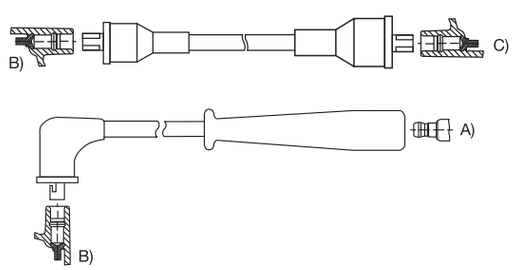

Cables 8 mm

CATALOGOMAYO.indd 101 20/8/09 14:53:31

30.61

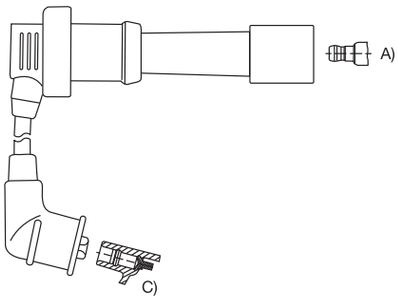

30.66

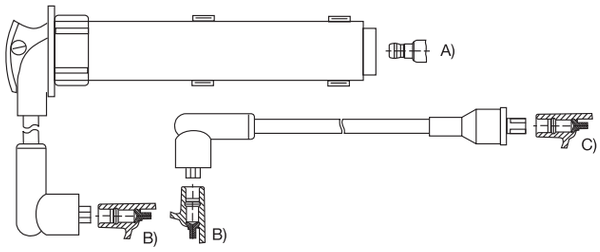

30.62

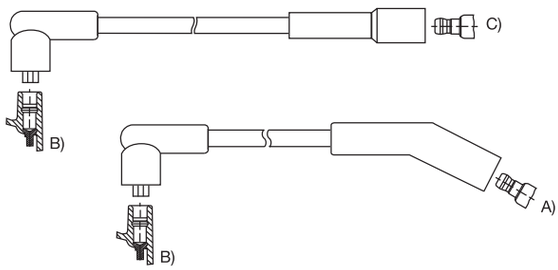

30.67

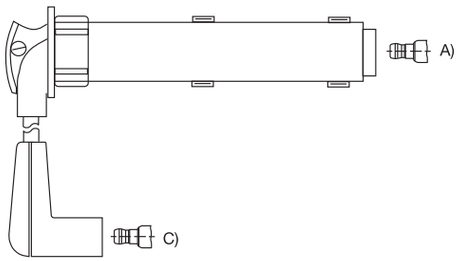

30.63

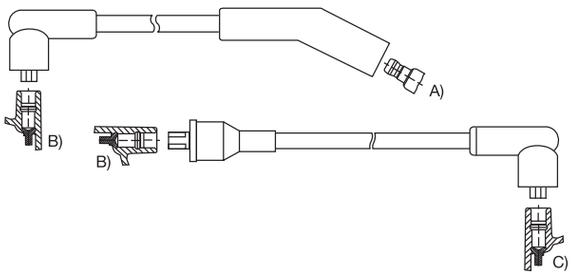

30.68

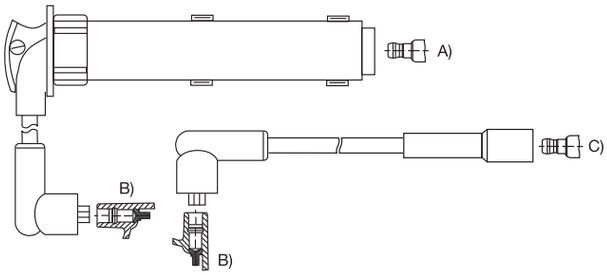

30.64

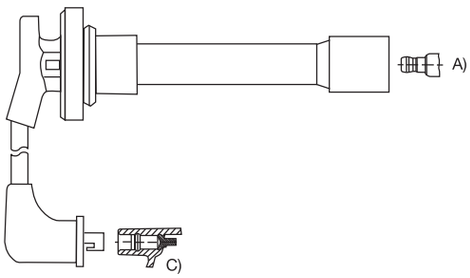

30.69

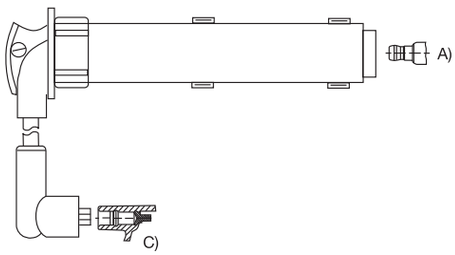

30.65

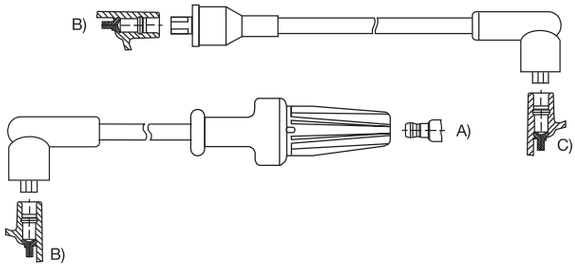

30.70

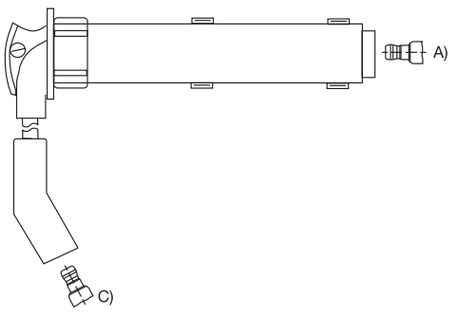

Cables 8 mm

CATALOGOMAYO.indd 102 20/8/09 14:53:37

30.71

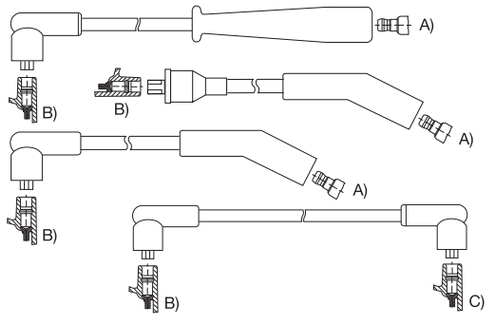

30.76

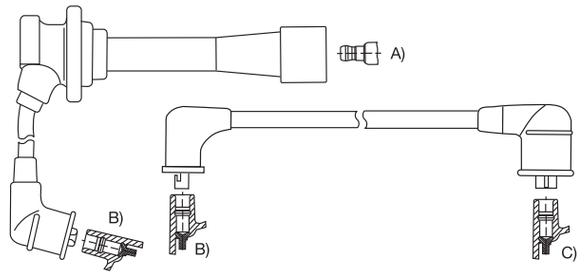

30.72

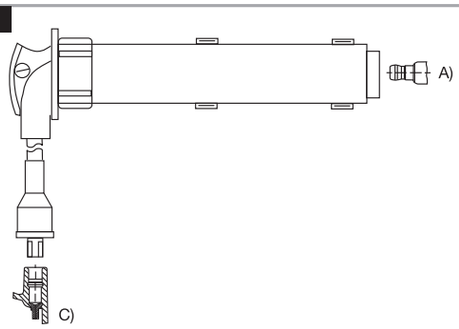

30.77

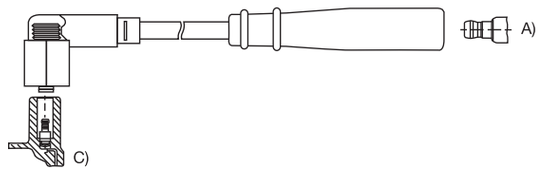

30.73

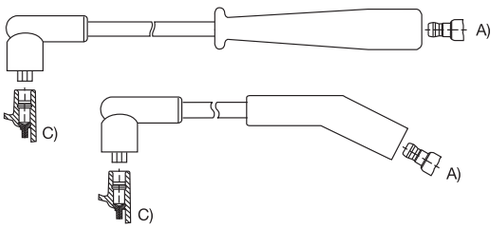

30.78

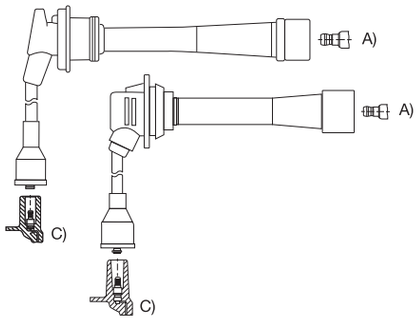

30.74

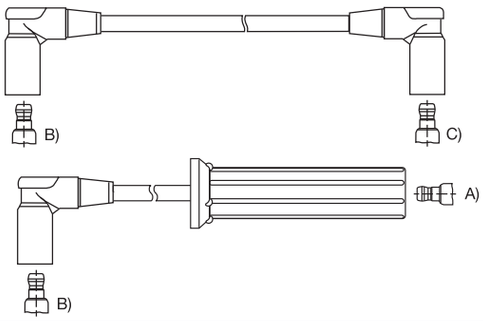

30.79

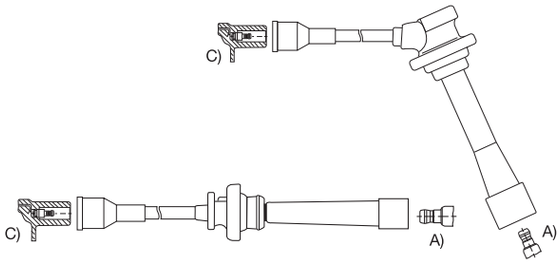

30.75

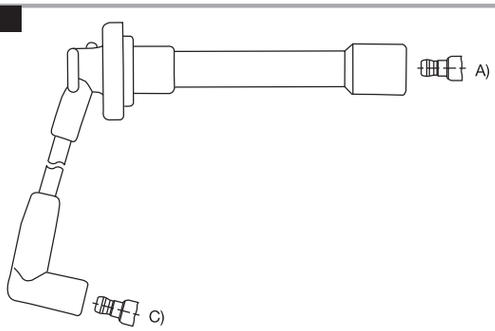

30.80

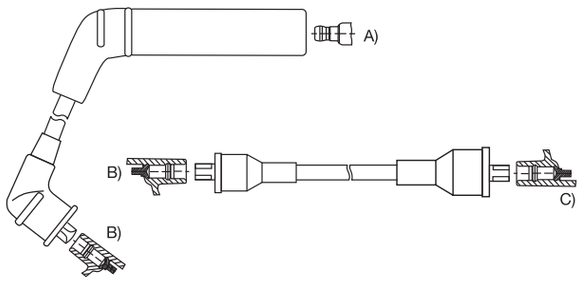

Cables 8 mm

CATALOGOMAYO.indd 103 20/8/09 14:53:42

Conjuntos Originales de Cables para Encendido - Ignition Wire Original Sets

30.81

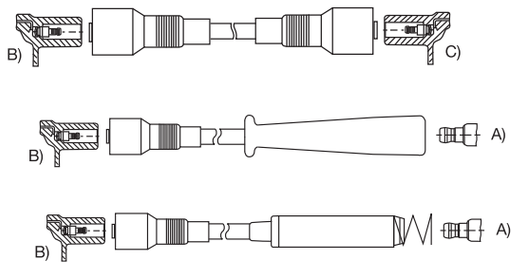

30.86

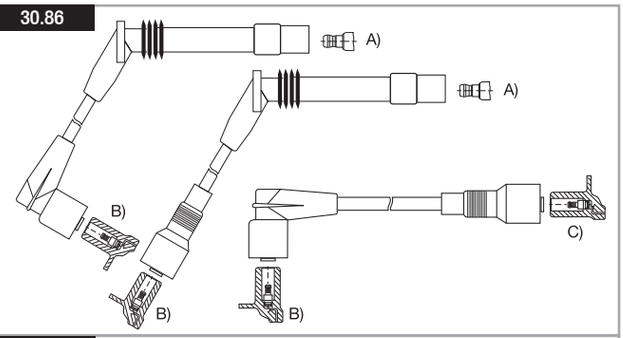

30.82

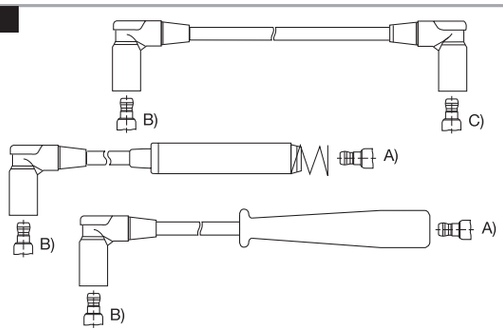

30.87

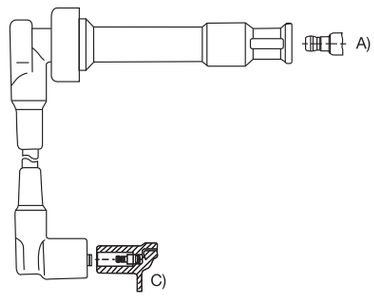

30.83

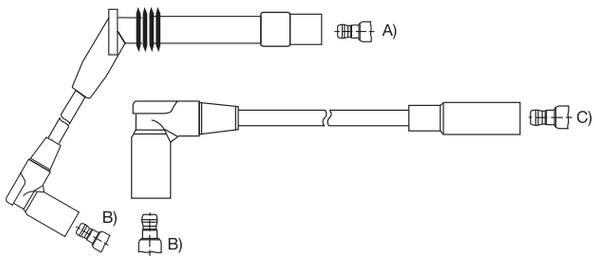

30.88

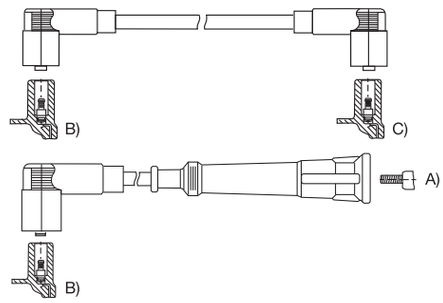

30.84

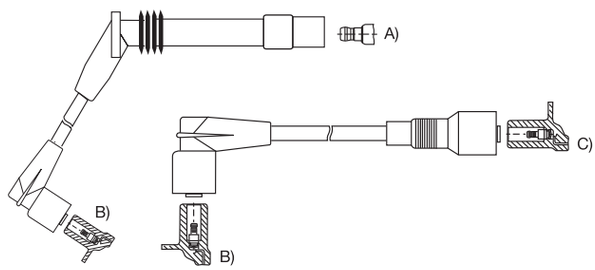

30.89

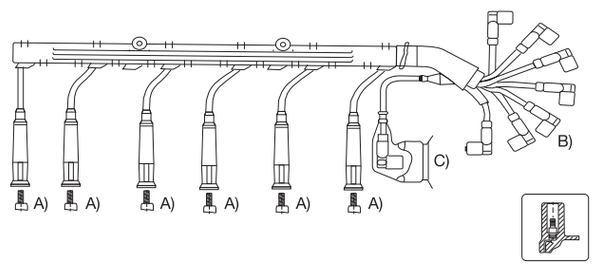

30.85

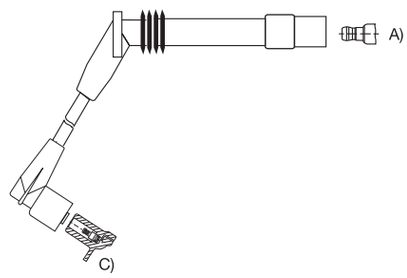

30.90

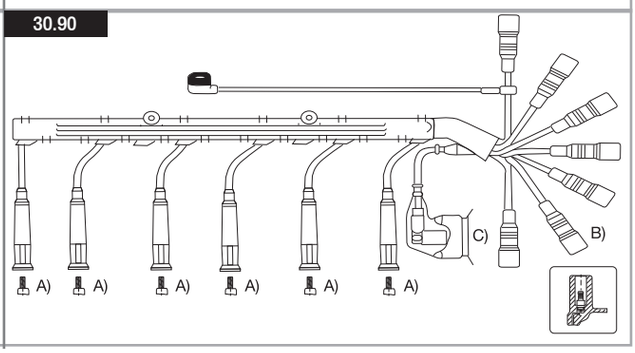

Cables 8 mm

CATALOGOMAYO.indd 104 20/8/09 14:54:11

30.91

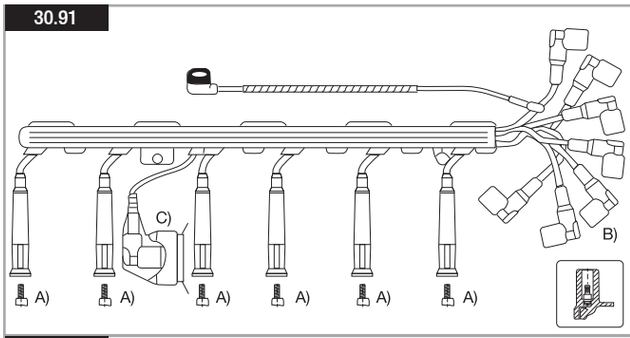

30.96

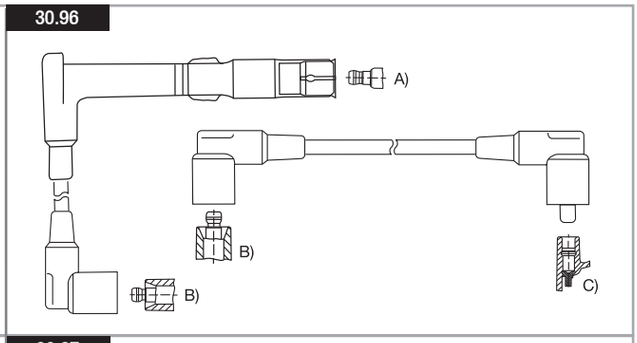

30.92

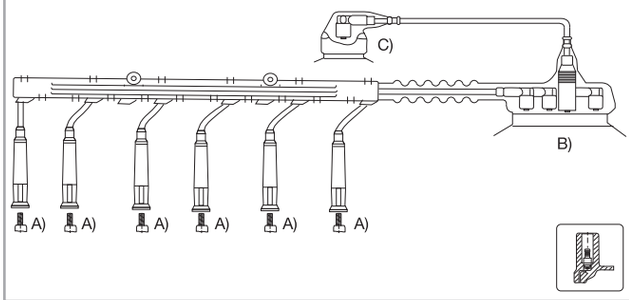

30.97

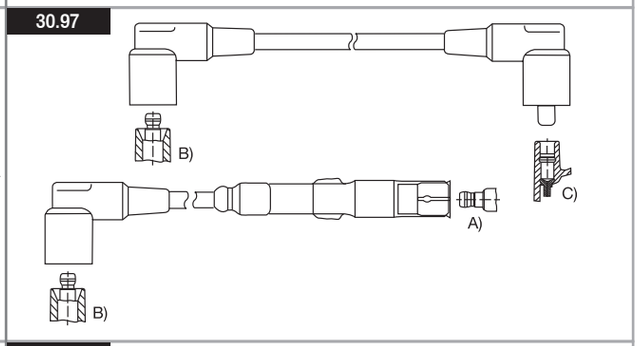

30.93

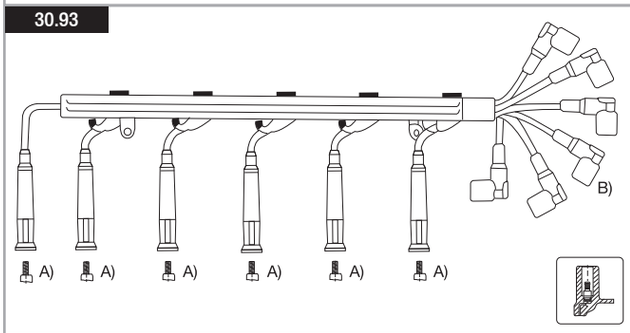

30.98

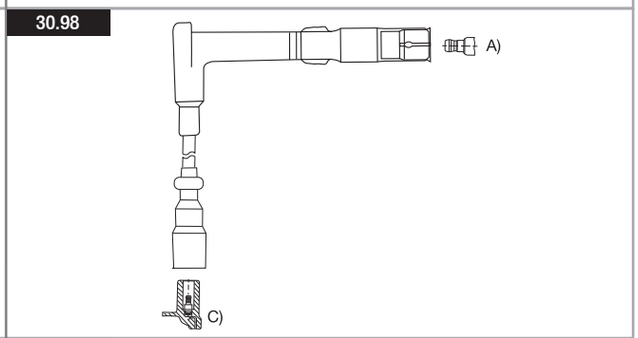

30.94

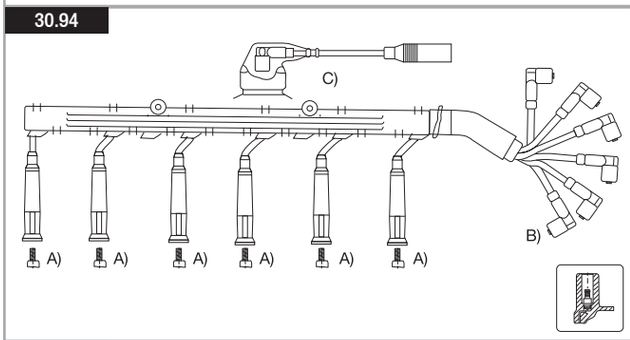

30.99

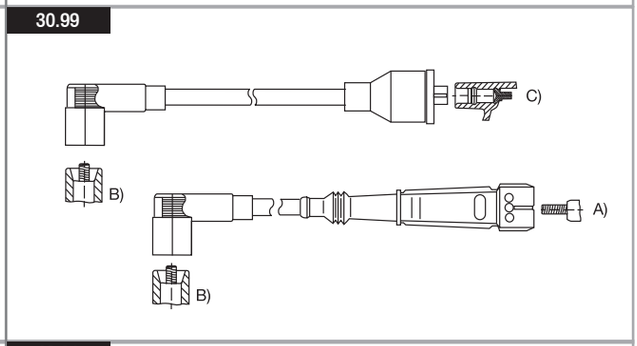

30.95

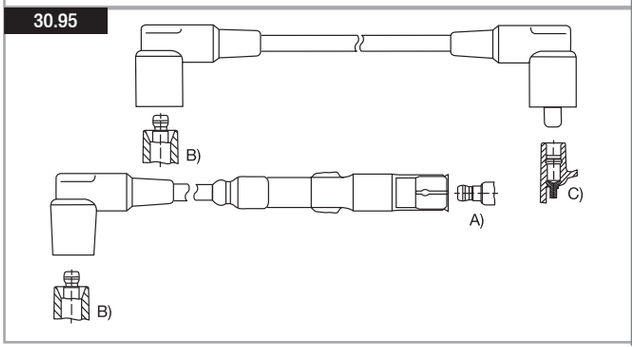

40.01

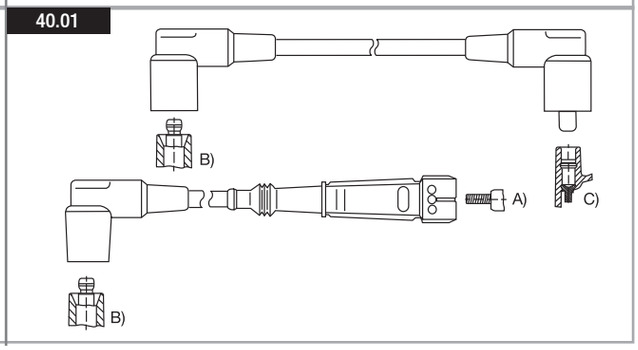

Cables 8 mm

CATALOGOMAYO.indd 105 20/8/09 14:54:19

Conjuntos Originales de Cables para Encendido - Ignition Wire Original Sets

40.02

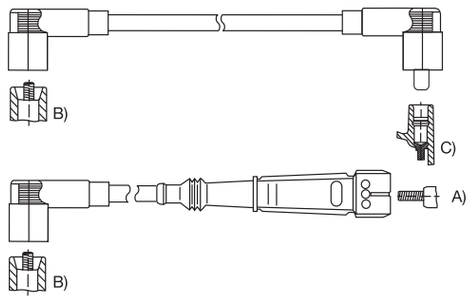

40.07

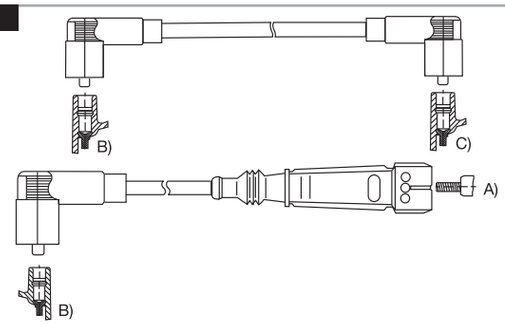

40.03

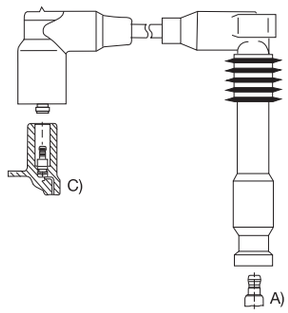

40.08

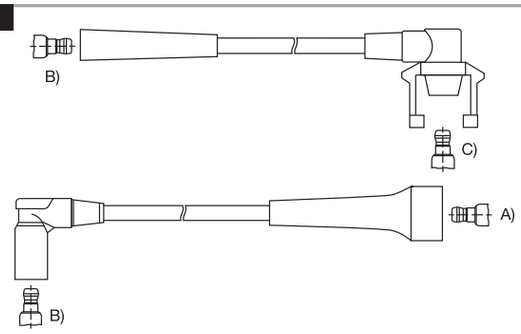

40.04

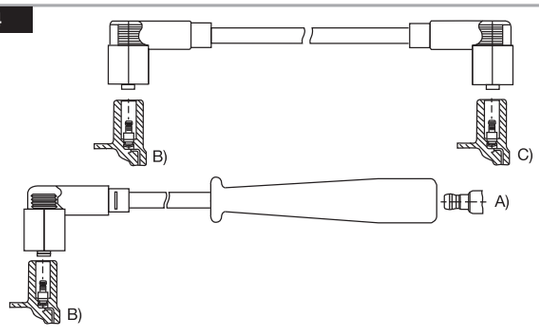

40.05

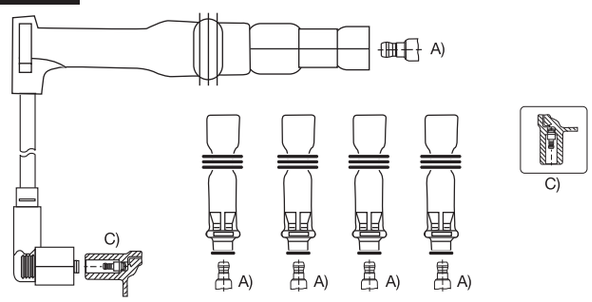

40.06

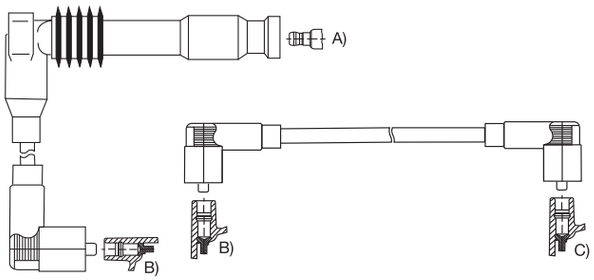

Cables 8 mm

CATALOGOMAYO.indd 106 20/8/09 14:55:17

Genoud®

La Legítima Tapa Azul

CONJUNTOS DE CABLES PARA BUJIAS PARA COMPETICION 9 mm

CONJUNTO DE CABLES PARA BUJIAS PARA Competición

CONDUCTOR DE ALAMBRE

COMPETICION

La combinación de cobre estañado y acero inoxidable en el nucleo sólido, otorga máxima conductividad y potencia

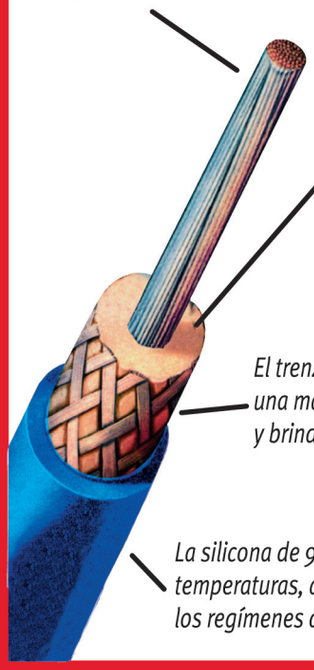

Aislación siliconada con mayor diámetro protege y elimina todo tipo de pérdida de energía.

El trenzado de fibra de vidrio otorga una mayor resistencia a la tracción y brinda mayor rigidez en el cable.

La silicona de 9 mm. resiste mayores temperaturas, aceites y combustibles en los regímenes de carrera.

CONDUCTOR CON SUPRESOR MAGNETICO

COMPETICION / CALLE

El material (hilos de fibra de KEVLAR) de núcleo magnético genera mayor supresión a interferencias electomagnéticas.

Conductor de NIQUEL CROMO para una alta conductividad con máximo rendimiento, elimina interferencias en computadoras de abordo.

El recubrimiento conductivo de polímero protege al conductor y provee mayor contacto terminal.

Con mayor diámetro en la aislación de silicona otorga una superior potencia dieléctrica.

El trenezado de fibra de vidrio otorga una mayor resistencia a la tracción.

La silicona de 9 mm. resiste mayores temperaturas, aceites y combustibles en los regímenes de carrera.

Genoud®

Competición

Numerador para facilitar la instalación e identificación de los cables asegurando un correcto orden de encendido

Cable de núcleo solido o espiralado, con aislación y recubrimiento siliconado de 9 mm. y trenzado de fibra de vidrio.

Capuchones para bujías y distribuidor hechos en siliconas concentradas de máxima calidad, resisten temperaturas superiores a 350°C e hidrocarburos. Con formas y enganches especiales para competición.

Terminales de acero inoxidable resistentes a la corrosión con anillos de presión que aseguran un bloqueo efectivo.

9 mm

ALTA PERFORMANCE

MODELOS	ALAMBRE	SUSPENSOR
RENAULT		
IKA JEEP 4 CIL.	1-10005	2-10005
IKA ESTANCIERA 6 CIL.	1-10010	2-10010
IKA TORINO - TORNADO	1-10015	2-10015
R 4 L	1-10020	2-10020
R 4 S - 12 Hasta 80	1-10025	2-10025
R 9 Hasta 92	1-10030	2-10030
R 9 92/93 DIST. ARGELITE ENC. ELECTRONICO	1-10035	2-10035
R 9 92/93 DIST. ARGELITE ENC. ELECT. BOBINA LARGA	1-10036	2-10036
R 9 94 CABLE BOB. LARGO, BOB. SECA	1-10040	2-10040
R 11 Hasta 90	1-10045	2-10045
R 11 90 en adelante	1-10046	2-10046
R 11 TURBO	1-10050	2-10050
R 12 - 81 EN ADELANTE	1-10055	2-10055
DACIA	1-10056	2-10056
R 12 92/93 ENC. ELECTRONICO DIST. ARGELITE	1-10060	2-10060
R 12 94 DIST.ARGELITE - MARELLI BOB.SECA	1-10065	2-10065
R 18 MOTOR 1400	1-10070	2-10070
R 18 2000 - 2200 - FUEGO 2000 - 2200	1-10075	2-10075
R 19 1600 RN ENC. ELECTRONCIO	1-10080	2-10080
R 19 1600 RN - RL - RE BOB. SECA	1-10085	2-10085
R 19 1.6 RN - RL- RE BOB. SECA	1-10086	2-10086
R 19 1.6 RN - RL - RE BOB. SECA LARGA	1-10087	2-10087
R 19 RT 1.7 - 1.8 DIST. DUCELLIER	1-10090	2-10090
R 19 CHAMADE	1-10095	2-10095
R 21 2.0 - 2.2	1-10100	2-10100
R 21 Inyección	1-10105	2-10105
TRAFIC 1.4 CABLE BOB. CORTA	1-10110	2-10110
TRAFIC 1.4 95/ BOB. SECA	1-10115	2-10115
TRAFIC 2.0 CABLE BOB. LARGA	1-10120	2-10120
TRAFIC 2.0 95/ BOB. SECA	1-10125	2-10125
TWINGO DIST. DUCELLIER	1-10130	2-10130
TWINGO BOBINA SECA	1-10135	2-10135
CLIO RT 1.4	1-10140	2-10140
CLIO 1.6 RT	1-10145	2-10145
SCENIC RXE 2.0 BOB. SECA	1-10150	2-10150
MEGANE CLASSIC RTE - RTI 2.0 BOB. SECA	1-10155	2-10155
KANGOO-TWINGO-CLIO 2	1-10195	2-10195
LOGAN	1-10200	2-10200
PEUGEOT		
404 - 504 Hasta 78	1-11005	2-11005
505 SR Hasta 86	1-11010	2-11010
505 SR /89 BOB. CAP. CURVO	1-11011	2-11011
505 SR /91 BOB. LARGA	1-11012	2-11012
504 2.0	1-11020	2-11020

CATALOGOMAYO.indd 109 20/8/09 14:56:20

MODELOS	ALAMBRE	SUSPENSOR
PEUGEOT		
504 2.0 SRX 97 en adelante	1-11021	2-11021
505 GAMMA TERMINAL LARGO	1-11030	2-11030
505 Inyección	1-11040	2-11040
505 Iny. MECANICA 84/89 ENC. FRANCES	1-11041	2-11041
505 Iny 2.2	1-11050	2-11050
405 SR - GR - ST - GL - 309 GR	1-11055	2-11055
405 SRI NACIONAL 95 en adelante	1-11056	2-11056
405 SRI	1-11060	2-11060
405 MI 1.6 DIST. DUCELLIER	1-11061	2-11061
306 SR - GR - XR	1-11065	2-11065
605 SR - 806 SR	1-11070	2-11070
605 SV 3.0 I	1-11075	2-11075
205 XS DIST. DULCELLIER	1-11080	2-11080
205 GTI 1.9 DIST. BOSCH	1-11081	2-11081
205 GTI 1.9 /95 SISTEMA DIN	1-11085	2-11085
205 GL BOB. SECA	1-11090	2-11090
106 XR - XN 1.4 BOB. SECA	1-11095	2-11095
Ford		
TAUNUS L - GHIA 74/80 BOB. CORTA	1-12005	2-12005
TAUNUS L - GHIA 81/85 BOB. LARGA	1-12010	2-12010
SIERRA L 1.6	1-12015	2-12015
SIERRA GHIA 2.3	1-12020	2-12020
FALCON - FAIRLANE - F-100/82 DIST. PRESTOLITE	1-12025	2-12025
F 100 8 CIL. FASE 1	1-12030	2-12030
FAIRLANE - F 100 8 CIL. FASE 2	1-12035	2-12035
FALCON ENC. DURASPARK	1-12040	2-12040
FALCON 4 CIL. DIST. INDIEL	1-12045	2-12045
ESCORT 1.6 88/92 DIST. INDIEL - DIST. BOSCH	1-12050	2-12050
ESCORT 1.6 88/92 CAP. CURVO SIST. M4	1-12051	2-12051
ESCORT 1.6 92/ - 1.8 90/ DIST.BOSCH	1-12055	2-12055
ESCORT 1.8i - 2.0i /97 DIST. BOSCH	1-12060	2-12060
ORION 1.6 - 1.8 - 2.0 DIST.BOSCH	1-12065	2-12065
ORION 1.6 - 1.8 - 2.0 GLX Iny. EFI 94/ DIST.BOSCH	1-12070	2-12070
GALAXY 1.8 - 2.0 92/96 DIST. BOSCH	1-12075	2-12075
GALAXY 1.8 - 2.0 Iny. 94/97 DIST. BOSCH	1-12080	2-12080
GALAXY 1.8 - 2.0 Iny. 94/97 DIST. BOSCH BOB. SECA	1-12081	2-12081
F 100 - FALCON 3.0 DIST. INDIEL	1-12085	2-12085
F 100 4.9	1-12090	2-12090
FIESTA HASTA 96	1-12095	2-12095
FIESTA LX - KA MOTOR ZETEC	1-12100	2-12100
EXPLORER 93 - RANGER XLT 4.0 V6	1-12105	2-12105
GRANADA 2.0 SEDAN	1-12110	2-12110
GRANADA 2.3I - 2.8 - 2.8i 6 SEDAN	1-12115	2-12115
MUSTANG V6	1-12120	2-12120
ESCORT LX - CLX 16 V ZETEC	1-12125	2-12125
MONDEO CLX - CLX 16V 1.6 - 1.8 - 2.0	1-12130	2-12130

CATALOGOMAYO.indd 110 20/8/09 14:56:26

MODELOS	ALAMBRE	SUSPENSOR
RANGER 8 ENC. DURASPARK AMERICANA /90	1-12135	2-12135
RANGER 2.3 BOB. SECA/94	1-12140	2-12140
LINCOL 4.6 V8 95	1-12160	2-12160
CHEVROLET		
CHEVETTE	1-13005	2-13005
PICK UP - SUPER SPORT- 400	1-13010	2-13010
OPEL K-180	1-13015	2-13015
PICK UP C-10 SEVEL	1-13020	2-13020
PICK UP C-20 - VERANEIO DIST. BOSCH	1-13025	2-13025
PICK UP C-20 CUSTOM AMERICANA	1-13026	2-13026
MONZA - KADETT - IPANEMA CARB. DIST. BOSCH	1-13030	2-13030
MONZA - KADETT - IPANEMA DIST. BOSCH SIST. PIN	1-13031	2-13031
MONZA - KADETT - IPANEMA iny. DIST. DELCO REMI	1-13035	2-13035
CORSA 1.4 GL DIST. BOSCH	1-13040	2-13040
CORSA 1.4 GL DIST. INDIEL	1-13045	2-13045
CORSA 1.6 GLS MPFI - PICK UP BOB. SECA	1-13050	2-13050
PRISMA 1.4	1-13052	2-13052
VECTRA 2.0 GLS DIST. DELCO REMI	1-13054	2-13054
VECTRA 2.0 GLS BOBINA SECA	1-13055	2-13055
AVEO	1-13057	2-13057
CORSA-AVEO G3 1.6 MPFI	1-13058	2-13058
GM SPARK	1-13059	2-13059
PICK UP LUV. Motor ISUZU 2.3	1-13060	2-13060
PICK UP BLAZER S 10 MPFI 2.2	1-13065	2-13065
BLAZER S-10 BOB. ABAJO	1-13070	2-13070
BLAZER S 10 2.2 EFI Hasta /96	1-13075	2-13075
BLAZER V6 LT TAHOE 200 HP	1-13076	2-13076
OMEGA GLS DIST. BOSCH	1-13080	2-13080
OMEGA 2.2 MPFI BOB. SECA	1-13085	2-13085
CAVALIER Iny. MONO PUNTO	1-13090	2-13090
LUMINA 3.1	1-13095	2-13095
LUMINA 3.8	1-13100	2-13100
SILVERADO BOB. SECA 97/	1-13105	2-13105
FIAT		
FIAT 125	1-14005	2-14005
FIAT 128	1-14010	2-14010
FIAT 128 EUROPA	1-14015	2-14015
FIAT 128 SUPER EUROPA	1-14020	2-14020
FIAT 128 S.EUROPA - REGATTA 1.5 DIST. MARELLI	1-14021	2-14021
FIAT 133	1-14025	2-14025
FIAT 600	1-14030	2-14030
FIAT 1500 - 1600	1-14035	2-14035
FIAT BRIO	1-14040	2-14040
FIAT 147	1-14045	2-14045
FIAT 147 TIPO 1.4 DE BUJIA ACODADO	1-14050	2-14050
FIAT TIPO 1.6	1-14055	2-14055
FIAT REGATTA 85	1-14060	2-14060
FIAT REGATTA 100 S	1-14065	2-14065

CATALOGOMAYO.indd 111 20/8/09 14:56:31

MODELOS	ALAMBRE	SUSPENSOR
FIAT		
FIAT REGATTA 2000	1-14070	2-14070
FIAT REGATTA TIPO 1.6 CAP. DE BUJIA ACODADO	1-14075	2-14075
FIAT TEMPRA	1-14080	2-14080
FIAT TEMPRA IE	1-14081	2-14081
FIAT TEMPRA 16 V BOB. SECA	1-14082	2-14082
FIAT UNO Hasta /91	1-14085	2-14085
FIAT UNO TURBO 1.4 IE	1-14086	2-14086
FIAT UNO 1.4 IES	1-14087	2-14087
FIAT UNO 70 S ITALIANO	1-14088	2-14088
FIAT UNO TIPO 1.4 - 1.6 CAP. DE BUJIA ACODADO	1-14090	2-14090
FIAT DUNA Hasta /91	1-14095	2-14095
FIAT DUNA WEEKEND - UNO - 147 MOTOR TIPO BRASILERO	1-14096	2-14096
FIAT DUNA TIPO 1.4 - 1.6 CAP. DE BUJIA ACODADO	1-14100	2-14100
FIAT TIPO 1.4 S - SPI - 90/	1-14104	2-14104
FIAT TIPO 1.6 IE	1-14105	2-14105
FIAT TIPO 1.8 IE GT	1-14110	2-14110
FIAT TIPO 1.8 - 20 16V 93/ - COUPE 2.0I 16V	1-14111	2-14111
FIAT TIPO - COUPE 1.8 I - 2.0 I 16V TURBO 94/	1-14112	2-14112
FIAT SIENA - PALIO	1-14115	2-14115
FIAT UNO ATTRACTIVE - WAY - SPORTING - 1.4 MPI - FIRE EVO	1-14118	2-14118
FIAT E - TORQU 1.6 - 16 V	1-14119	2-14119
FIAT UNO - FIAT 500 - PALIO - PUNTO - GRAN SIENA MOTOR 1,4 8 V FLEX EVO	1-14121	2-14121
FIAT UPALIO - PUNTO - ADVENTURE - STRADA - DOBLO - SIENA - STILO - Idea 1.8 8V Flex	1-14122	2-14122
Volkswagen		
DODGE 1500 - 1800	1-15005	2-15005
DODGE POLARA - VALIANT	1-15010	2-15010
DODGE GTX 8 CIL.	1-15015	2-15015
KOMBI	1-15020	2-15020
GACEL 1.6 - 1.8 Hasta /89	1-15025	2-15025
GACEL 1.6 - 1.8 89/92	1-15030	2-15030
GOL GL /92 CAP. CURVO	1-15035	2-15035
GOL GL CAP. CURVO SIST. DIN	1-15036	2-15036
GOL - SENDA - SAVEIRO 1.6 - 1.8 - 2.0	1-15040	2-15040
CARAT	1-15045	2-15045
QUANTUM	1-15050	2-15050
POINTER 1.6 - 1.8 - 2.0	1-15055	2-15055
POINTER 1.6 - 1.8 - 2.0 Inyección	1-15060	2-15060
GOL GLI 97/ 1.6 - 1.8 - 2.0	1-15065	2-15065
GOL 1.6 MI - 1.8 MI - RURAL	1-15070	2-15070
GOLF 1.6 MI - 1.8 MI	1-15075	2-15075
POLO 1.6 - 1.8 - 1.6 MI - 1.8 MI	1-15080	2-15080
GOLF 2.0 MI DIST. BOSCH	1-15085	2-15085
GOLF - PASSAT VR 6 2.8 L 6 CIL.	1-15090	2-15090
GOL 1.0 MI DIST. BOSCH	1-15095	2-15095
GOLF GLX/GTI 2.0 94/98	1-15110	2-15110
SANTANA	1-15115	2-15115
AUDI A3 1.6 L - 8V - 99/01	1-15120	2-15120
BORA - NEW BEETLE 2.0 8 V 99 - GOLF 1.6 Y 2.0 8V - 98/01 - POLO 2.0 8V 02/06 - SEAT	1-15125	2-15125
FOX - GOL - CROSS FOX - VOYAGE SURAN - GOLF - POLO 1.6 8V	1-15130	2-15130
PASSAT - VENTO V6/04	1-15135	2-15135

CATALOGOMAYO.indd 112 20/8/09 14:56:37

Catálogo diseñado e impreso en GRAFICA WORK - Tel.: 4629-9779 - www.graficawork.net

CATALOGOMAYO.indd 115 20/8/09 14:56:47

Genoud®

La Legítima Tapa Azul

AUTOPARTES ELECTRICAS

CATALOGOMAYO.indd 116 20/8/09 14:57:49